

Jó érzés jót tenni.

Mert a Vaillant a jövőben gondolkodik.

Vaillant kiterjesztett garancia:

kényelem, gondtalanság a mindennapokban

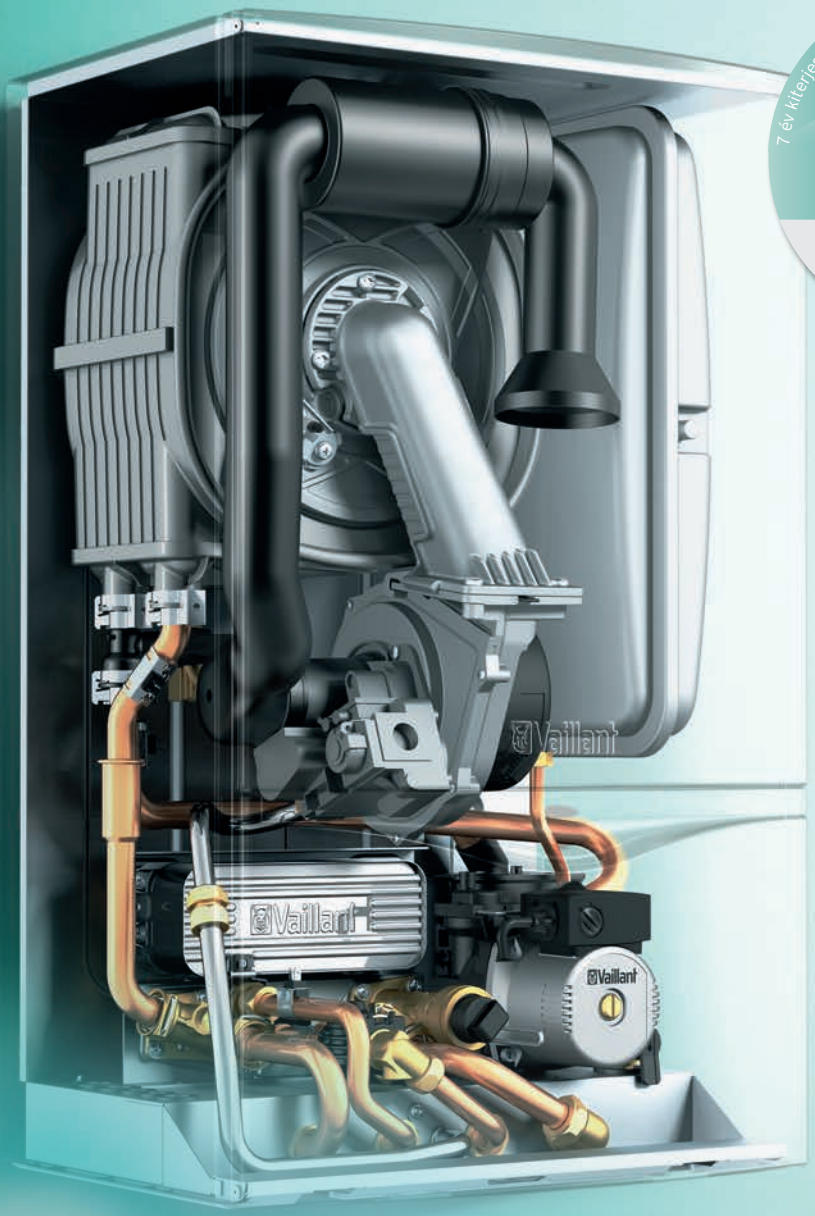

7 év kiterjesztett garancia kényelmet és biztonságot nyújt

7

év garancia

Vaillant

Kiterjesztett garancia minden 38 kW alatti teljesítményű kondenzációs gázkészülékre!
A tájékoztatás nem teljes körű, a részleteket keresse a szórólap hátoldalán, a www.vaillant.hu weboldalon, vagy hívja a +36-1/464-7800-as központi telefonszámot.

Jó érzés jót tenni.

Fűtés Szellőztetés Megújuló energiák

Mert a Vaillant a jövőben gondolkodik.

1. Légkondicionáló berendezések 5
climaVAIR
Tartozékok

2. Hagyományos működésű fali gázkészülék 13
atmoTEC pro
Tartozékok

3. Kondenzációs hőtermelők 21
ecoTEC exclusive, ecoTEC plus, ecoTEC pro, ecoCOMPACT, auroCOMPACT
Tartozékok, égéstermék-elvezető rendszerek

4. Kondenzációs állókazánok 111
ecoCRAFT
Tartozékok

5. Tároló rendszerű vízmelegítők 125
uniSTOR, actoSTOR, atmoSTOR
Tartozékok

6. Hőszivattyúk 145
flexoTHERM, flexoCOMPACT, geoTHERM, aroTHERM
Tartozékok

7. Szabályozók 209
multiMATIC, calorMATIC, auroMATIC
Tartozékok

8. Átfolyós vízmelegítők 247
miniVED, atmoMAG, turboMAG plus
Tartozékok, égéstermék-elvezető rendszerek

9. Szolárrendszerek 273
auroTHERM, auroSTEP plus, auroFLOW plus, allSTOR
Tartozékok

10. Lakásszellőztetés 339
recoVAIR
Tartozékok

GREEN

Mit jelent a Green iQ?

A Green iQ az első címke, amely a bevált, jövőorientált, hálózatban működő és a legmagasabb minőségű, fenntartható termékeket jelöli. A Green iQ termékek a lehető leghatékonyabban működnek és a környezetbarát hőtermelést egyesítik az intelligens, internet alapú rendszervezérléssel. Csak azok a termékeknek szabad a Green iQ címkét viselniük, amelyek megfelelnek a szakembereink által meghatározott kritérium katalógusnak. Számos, ott megfogalmazott minőségi szabvány folyamatos fejlődik, valamint azok betartása szigorú felügyelet alatt áll.

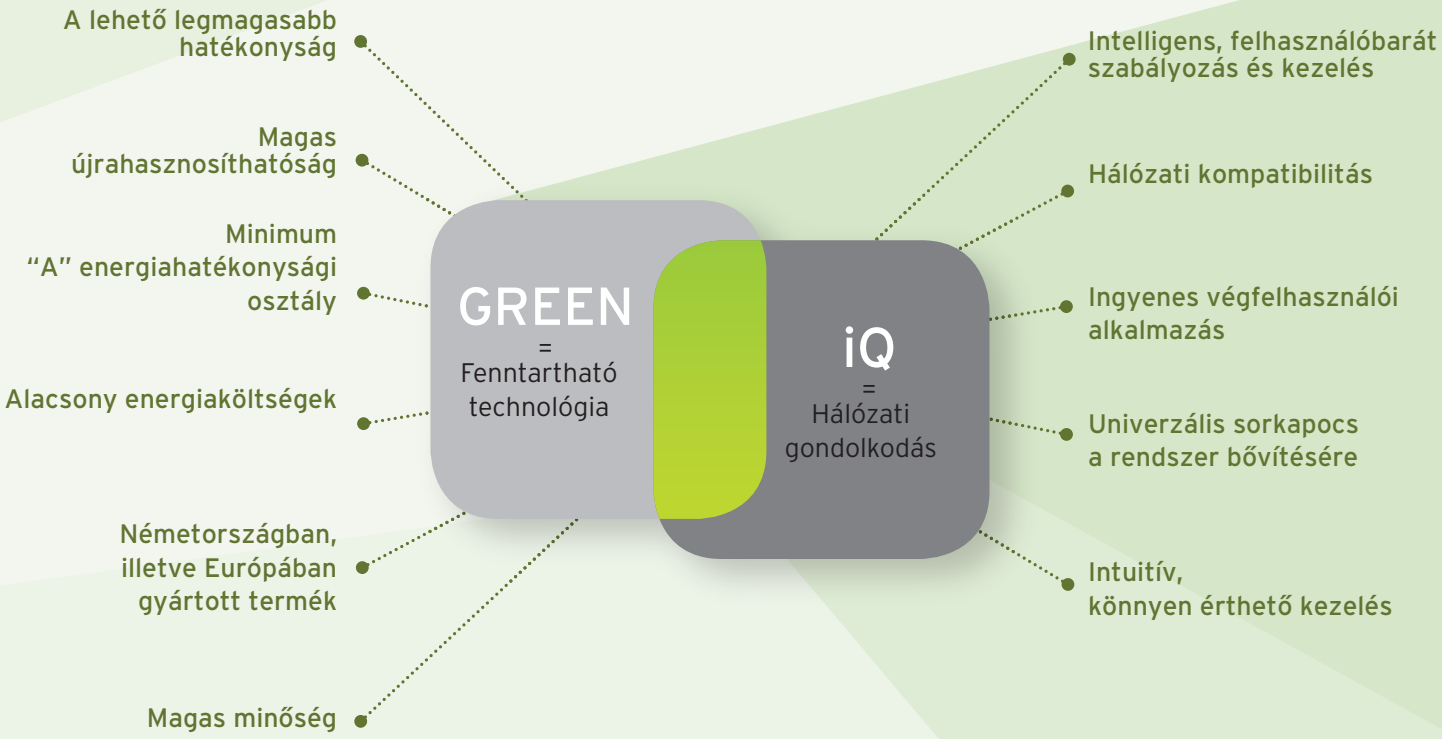

Az új ecoTEC exclusive, flexoCOMPACT exclusive és flexoTHERM exclusive az első, már Green iQ jelzéssel ellátott termékek.

Az új ErP irányelv és annak kihatásai a termékkínálatra.

2015. szeptember 26-tól minden, az EU határain, így Magyarországon is forgalomba helyezett fűtő- és melegvíz-készítő berendezésre szigorúbb hatékonysági kritériumok és az „Energiacímke" lépett életbe. Milyen kihatásai vannak ezeknek az ErP- és energiacímke irányelveknek a Vaillant 2016-os termékkínálatára?

- 2015. szeptember 26-tól a Vaillant nem gyárthat és helyezhet forgalomba az EU országainak piacain atmoszférikus égőjű VK állókazánt és zárt égésterű turboTEC fali gázkészüléket, így ezeket a termékcsoportokat már nem tartalmazza a termékkatalógus.
- Az atmoTEC pro készüléksorozatot a „B1" kiegészítéssel kell megjelölni, így továbbra is gyártható és forgalomba helyezhető az EU piacain belül. A telepítés azonban csak a B1-es telepítési módnak megfelelő kialakításoknál engedélyezett.
- A „B1" besorolással ellátott atmoTEC pro készülék már nem szerelhető fel új építésű családi házakban.
- A 2015. szeptember 26-a után gyártott és forgalomba helyezett fűtő készülékeket (csak 70 kW-ig) és melegvíz-készítőket a gyártónak energiacímkével kell ellátnia.
- A kivitelezőknek 2015. szeptember 26-tól „rendszercímkét" kell ügyfeleik számára minden ajánlat és számla esetén készítenie (a legkisebb rendszer fűtő készülékből és egy szabályozóból áll).
- „Rendszercímke készítés": kiindulási pont a fűtő készülék, amely kiegészítő komponensek (pl.: szabályozó, tároló szolárrendszerrel) hozzáadásával és bónuszpontokkal felértékelhető.
- A Vaillant a „rendszercímke készítést" 2015. szeptember 26-tól honlapján ingyenes szoftverrel támogatja: https://www.vaillant.hu/szakemberek/erp/index.hu_hu.html
- A háztartási fehér árukkal ellentétben a fűtőkészülékeknél használt címke nem ad információt a tényleges energiaköltségekről. Egy készülék kategórián belül a „címke-hatékonyság" sorrend (gázkészülék gázkészülékkel, hőszivattyú hőszivattyúval) lehetséges, de a gázkészülékek összehasonlítása a hőszivattyúkkal azonban nem. Ezzel a módszerrel csakis hűtőszekrényt hűtőszekrénnyel, mosógépet mosógéppel lehet összehasonlítani.

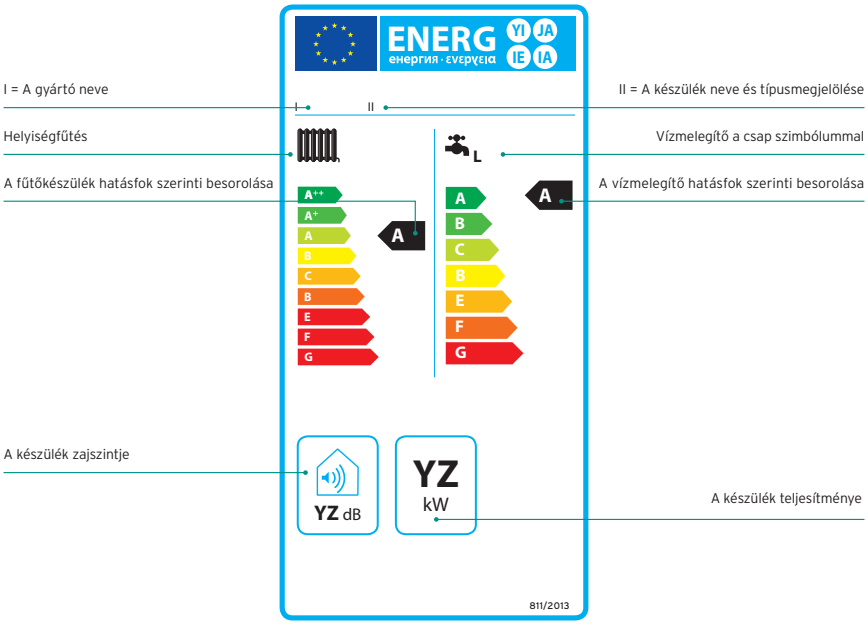



climaVAIR

Mert a Vaillant a jövőben gondolkodik.

Rendelési áttekintő

climaVAIR sorozat



Mono split berendezések

Megnevezés	Gyűjtő cikkszám	Min/max. teljesítmény	Alkotóelem	Cikkszám
VAI6-025 WN	VEA2015001	0,6 – 3,2 kW (hűtés) 0,8 – 3,6 kW (fűtés)	VAI 6-025 WNO (1 db) VAI 6-025 WNI (1 db)	0010014959 0010014966
VAI6-035 WN	VEA2015002	0,6 – 3,9 kW (hűtés) 0,9 – 4,4 kW (fűtés)	VAI 6-035 WNO (1 db) VAI 6-035 WNI (1 db)	0010014960 0010014967
VAI6-050 WN	VEA2015003	1,3 – 6,6 kW (hűtés) 1,1 – 6,8 kW (fűtés)	VAI 6-050 WNO (1 db) VAI 6-050 WNI (1 db)	0010014961 0010014968
VAI6-065 WN	VEA2015004	2,5 – 6,8 kW (hűtés) 2,5 – 7,6 kW (fűtés)	VAI 6-065 WNO (1 db) VAI 6-065 WNI (1 db)	0010014962 0010014969

Multi split berendezések

Megnevezés	Gyűjtő cikkszám	Min/max. teljesítmény	Alkotóelem	Cikkszám
VAM6-050 W2N	VEA2015005	2,1 – 5,2 kW (hűtés) 2,5 – 5,6 kW (fűtés)	VAF 6-060 W2NO (1 db) VAI 6-025 WMNI (1 db)	0010015054 0010015055
VAM6-060 W2N	VEA2015006	2,1 – 6,2 kW (hűtés) 2,5 – 6,6 kW (fűtés)	VAF 6-060 W2NO (1 db) VAI 6-025 WMNI (1 db) VAI 6-035 WMNI (1 db)	0010015054 0010015055 0010014963
VAM6-085 W3N	VEA2015007	2,2 – 8,7 kW (hűtés) 2,8 – 9,4 kW (fűtés)	VAF 6-085 W4NO (1 db) VAI 6-025 WMNI (2 db) VAI 6-035 WMNI (1 db)	0010015056 0010015055 0010014963
VAM6-085 W4N	VEA2015008	2,2 – 10,0 kW (hűtés) 2,8 – 11,0 kW (fűtés)	VAF 6-085 W4NO (1 db) VAI 6-025 WMNI (3 db) VAI 6-035 WMNI (1 db)	0010015056 0010015055 0010014963

A felszereltség áttekintése

climaVAIR sorozat

Felszereltség	Készülék áttekintés climaVAIR VAI 6 és VAM 6 Mono és multi split berendezések
Magas hatásfok ('A, A+ vagy A++' osztály) A magas hatékonyságú, energiatakarékos technológiának köszönhetően kiváló energetikai hatásfok	●
Elektronikus expanziós szelep Lehetővé teszi a kívánt hőmérséklet illesztését a magas hatásfok és az energia-megtakarítás eléréséhez. Csak a 2.5, 3.5 kW-os mono és az összes multi split modell tartalmazza	●
SLEEP * Az „alvás" funkció az éjszakai időszak időtartamához állítja a hőmérsékletet, ezzel biztosítja az alacsony energiafogyasztást és a magasabb komfortot a végfelhasználó számára	●
TIMER ON/OFF Ezt a funkciót az egység be- és kikapcsolási idejének programozására használjuk. Aktiválásakor a készülék napról-napra ezt a programot fogja tartani, újraprogramozási igény nélkül	●
TEMP Ez a funkció a beállított, illetve a belső tér környezeti hőmérsékletét mutatja meg a beltéri egység kijelzőjén	●
X-Fan funkció Ez a funkció a beltéri egység hőcserélőjének kiszárítását szolgálja a páramentesítés és hűtési funkció után. Ennek köszönhetően szárazon tartható a beltéri egység felülete, ami megakadályozza a rozsdásodást, illetve a baktériumok megtelepedését	●
Inverter DC Az egyenáramú kompresszor, a váltóáramú beltéri egység, illetve az egyenáramú kültéri egység motorjainak kombinációjával ez a technológia a legmagasabb modulációt biztosítja	●
Alacsony zajszint A beszívott levegőmennyiség továbbfejlesztett vezérlése jóval halkabbá teszi az egység működését, ennek köszönhetően alacsonyabb a környezeti zajterhelés	●
180° szinusz hullám A vezérlő egyenletesebbé teszi a kompresszor működését, közben pedig magas hatásfokot biztosít nagyobb energia-megtakarítás és alacsonyabb zajterhelés mellett	●
R410A hűtőközeg Ez a hűtőközeg környezetbarát és jóval hatékonyabb, mint az R22 és R407C	●

A legkorszerűbb technikai fejlesztések garantálják a készülék hatékonyságát és kiemelkedő kényelmi funkcióit:
- A PAM (Power Active Module) biztosítja a maximális teljesítmény elérését, valamint annak megtartását még a terhelési csúcsokon is.
- A PWM (Pulse Width Modulation) stabilizálja a rendszert a kívánt hőmérséklet elérésekor.
- A digitális kijelző lehetővé teszi valamennyi funkció egyidejű megjelenítését.

*A SLEEP funkció részletesebb bemutatása: Az „alvás" funkció az éjszakai időszak időtartamához állítja a hőmérsékletet, ezzel biztosítja az alacsony energiafogyasztást és a magasabb komfortot a végfelhasználó számára. Abban az esetben, ha a SLEEP funkció hűtési üzemben van, akkor az első két órában megemelkedik a lakótér hőmérséklete óránként 1°C fokkal, a beállított hőmérséklethez képest. A következő 5 órában ezt az új hőmérsékletet tartja fenn a készülék, majd fokozatosan visszacsökkenti az eredetileg beállított értékre a következő két órában. Fűtési üzemben a SLEEP funkció ugyanígy működik, csak az emelés helyett csökkenti a °C fokot.

Inverteres oldalfali légkondicionálók

climaVAIR VAI 6



Főbb jellemzők

- Inverteres működésű levegő/levegő hőszivattyú fűtésre, illetve hűtésre (~ 230V/50 Hz)
- Kültéri és beltéri egységből álló (split) koncepció
- Kétrétegű porszűrő
- Min. 3,8 SCOP érték az aktuális előírásoknak megfelelően
- Fűtési/hűtési üzem egészen -7°C külső léghőmérsékletig
- Időzítő és ismétlő funkció
- Magas hatásfok
- Automatikus hőcserélő szárítási funkció (X-Fan)
- Elegáns vonalvezetésű beltéri egység

A termék felszereltsége

- Háttérvilágított távkapcsoló működési mód és ventilátor fordulatszám beállítással
- Módosítható befújási szög, valamint programozható ki-/bekapcsolás
- A külső (környezeti) léghőmérséklet kijelzése
- A beltéri egység saját digitális üzemállapot jelzővel rendelkezik
- Beépített poliészter szűrő (2 db) a beltéri egységben
- Forgódugattyús kompresszor elektronikus expanziós szeleppel (kivéve az 5,0 és 6,5 kW-os verziókat)
- R410A hűtőközeg
- PAM és PWM DC inverter kombináció

Szállítási terjedelem

- Kültéri és beltéri egység (1-1 db)
- Távkapcsoló, 2 db elemmel
- Szerelőkeret, rögzítő anyagokkal együtt (beltéri egységhez)
- Kiegészítő csőszigetelés
- Kondenzátum elvezetés csatlakozóidom
- Lefolyó záródugók
- Dokumentációs csomag (típuskód és hűtőközeg matrica, energiacímke)
- Kezelési- és szerelési útmutató

Tudnivaló!

A kültéri egység fali tartókonzolja, illetve a beltéri egység távkapcsolójának fali tartója külön rendelhető opcionális tartozékok.

Megnevezés	VAI 6-025 WN	VAI 6-035 WN	VAI 6-050 WN	VAI 6-065 WN
Rendelési szám	VEA2015001	VEA2015002	VEA2015003	VEA2015004
Nettó listaár	lásd: www.vaillant.hu			

Megnevezés	Mérték-egység	VAI 6-025 WN	VAI 6-035 WN	VAI 6-050 WN	VAI 6-065 WN
Névleges hűtési teljesítmény	kW	2,7	3,5	5,3	6,5
Hűtési teljesítmény-tartomány (min/max)	kW	0,6-3,2	0,6-3,9	1,3-6,6	2,5-6,8
Elektr. teljesítmény-felvétel (min/max)	kW	0,2-1,3	0,2-1,4	0,4-2,7	0,6-2,7
Névleges áramfelvétel	A	3,8	5,2	7,2	9,7
SEER		5,6	6,1	5,6	5,1
Energiaosztály	-	A+	A++	A+	A+
Névleges fűtési teljesítmény	kW	2,8	4,0	5,8	7,0
Fűtési teljesítmény-tartomány (min/max)	kW	0,8-3,6	0,9-4,4	1,1-6,8	2,5-7,6
Elektr. teljesítmény-felvétel (min/max)	kW	0,2-1,4	0,2-1,6	0,3-2,7	0,6-2,8
Névleges áramfelvétel	A	3,8	4,0	7,8	9,8
SCOP		3,8	4,0	3,8	3,8
Energiaosztály	-	A	A+	A	A
Beltéri egység hangnyomásszint	db (A)	28/34/39/41	30/35/40/42	35/40/43/48	39/42/47/51
Kültéri egység max. hangnyomásszint	db (A)	51	53	56	58
Csőcsatlakozás (folyadék/gáz)		1/4" / 3/8"	1/4" / 3/8"	1/4" / 1/2"	1/4" / 5/8"
Max. csővezetési hosszúság Max. magasság-különbség (belt/kült. egység) Töltetlen hossz Többlet-töltet méterenként	m m m g	15 10 5 20	15 10 5 20	25 10 5 20	25 10 5 20

Befoglaló méretek és a csatlakozások elhelyezkedése

Mono split beltéri egység

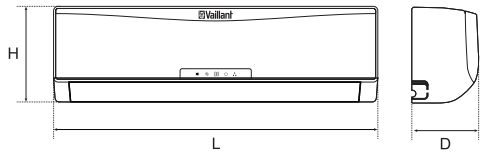

H Magasság
L Hosszúság
D Mélység

Mono split beltéri egység	H	L	D	kg
VAI 6-025 WNI	275	845	180	9
VAI 6-035 WNI	275	845	180	9
VAI 6-050 WNI	298	940	200	13
VAI 6-065 WNI	315	1007	219	14

Méretek mm-ben.

Mono split kültéri egység

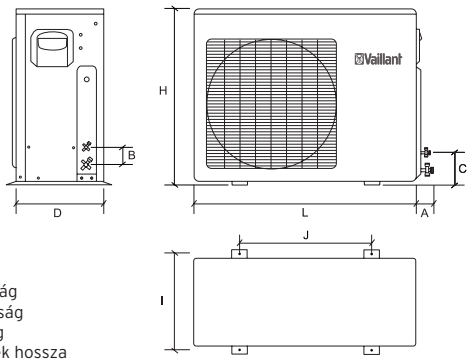

H Magasság
L Hosszúság
D Mélység
A Szelepek hossza
B Szelepek távolsága
C A felső szelep távolsága az alsó síktól
I Rögzítő furatok távolsága
J Lábak távolsága

Modell	H	L	D	A	B	C	I	J	kg
VAI 6-025 WNO	540	711	257	60	60	150	286	510	28
VAI 6-035 WNO	540	711	257	60	60	150	286	510	29
VAI 6-050 WNO	700	891	341	60	60	150	368	560	45
VAI 6-065 WNO	790	920	370	60	60	250	395	610	60

Méretek mm-ben.

Inverteres oldalfali légkondicionálók

climaVAIR VAM 6



Főbb jellemzők

- Inverteres működésű levegő/levegő hőszivattyú fűtésre, illetve hűtésre (~ 230V/50 Hz)
- 1 db kültéri és több (2-3-4 db) beltéri egységből álló koncepció
- Kétrétegű porszűrő
- Min. 3,8 SCOP érték az aktuális előírásoknak megfelelően
- Fűtési üzem egészen -10°C külső léghőmérsékletig
- Időzítő és ismétlő funkció
- Magas hatásfok
- Automatikus hőcserélő szárítási funkció (X-Fan)
- Elegáns vonalvezetésű beltéri egység

A termék felszereltsége

- Háttérvilágított távkapcsoló működési mód és ventilátor fordulatszám beállítással
- Módosítható befújási szög, valamint programozható ki-/bekapcsolás
- A külső (környezeti) léghőmérséklet kijelzése
- A beltéri egység saját digitális üzemállapot jelzővel rendelkezik
- Beépített poliészter szűrő (2 db) a beltéri egységben
- Forgódugattyús kompresszor elektronikus expanziós szeleppel
- R410A hűtőközeg
- PAM és PWM DC inverter kombináció

Szállítási terjedelem

- Kültéri (1 db) és beltéri egységek (2-3-4 db, teljesítmény függvényében)
- Távkapcsolók (2-3-4 db, beltéri egységek függvényében), 2 db elemmel
- Szerelőkeret, rögzítő anyagokkal együtt (beltéri egységekhez)
- Kiegészítő csőszigetelés
- Kondenzátum elvezetés csatlakozóidom
- Lefolyó záródugók
- Dokumentációs csomag (típuskód és hűtőközeg matrica, energiacímke)
- Kezelési- és szerelési útmutató

Tudnivaló!

A kültéri egység fali tartókonzolja, illetve a beltéri egységek távkapcsolóinak fali tartói külön rendelhető opcionális tartozékok.

Megnevezés	VAM 6-050 W2N	VAM 6-060 W2N	VAM 6-085 W3N	VAM 6-085 W4N
Rendelési szám	VEA2015005	VEA2015006	VEA2015007	VEA2015008
Nettó listaár	lásd: www.vaillant.hu			

Megnevezés	Mérték-egység	VAM 6-050 W2N	VAM 6-060 W2N	VAM 6-085 W3N	VAM 6-085 W4N
Névleges hűtési teljesítmény	kW	5,2	6,2	8,0	8,0
Hűtési teljesítmény-tartomány (min/max)	kW	2,1-5,2	2,1-6,2	2,2-8,7	2,2-10,0
Elektr. teljesítmény-felvétel (min/max)	kW	0,5-2,6	0,5-2,6	0,7-4,6	0,7-4,6
Névleges áramfelvétel	A	6,88	6,88	11,0	11,0
SEER		5,6	5,6	5,1	5,1
Energiaosztály	-	A+	A+	A	A
Névleges fűtési teljesítmény	kW	5,6	6,6	9,3	9,3
Fűtési teljesítmény-tartomány (min/max)	kW	2,5-5,6	2,5-6,6	2,8-9,4	2,8-11,0
Elektr. teljesítmény-felvétel (min/max)	kW	0,6-2,7	0,6-2,7	1,0-4,0	1,0-4,0
Névleges áramfelvétel	A	6,88	6,88	11,45	11,45
SCOP		3,8	3,8	3,8	3,8
Energiaosztály	-	A	A	A	A
Beltéri egység hangnyomásszint (2,5 kW) Beltéri egység hangnyomásszint (3,5 kW)	db (A) db (A)	28/31/34/37 -	28/31/34/37 30/32/34/38	28/31/34/37 30/32/34/38	28/31/34/37 30/32/34/38
Kültéri egység max. hangnyomásszint	db (A)	51	53	56	58
Csőcsatlakozás (folyadék/gáz)		1/4" / 3/8"	1/4" / 3/8"	1/4" / 1/2"	1/4" / 5/8"
Max. csővezetési hosszúság Max. magasság-különbség (belt/kült. egys.) Töltetlen hossz Többlet-töltet méterenként	m m m g	20 10 5 20	20 10 5 20	70 10 5 20	70 10 5 20

Befoglaló méretek és a csatlakozások elhelyezkedése

Multi split beltéri egység

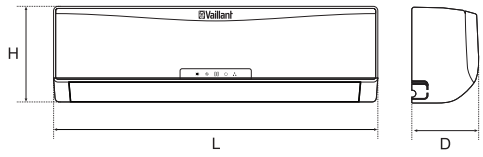

H Magasság
L Hosszúság
D Mélység

Multi split beltéri egység	H	L	D	kg
VAI 6-025 WMNI	265	790	170	9
VAI 6-035 WMNI	275	845	180	10

Méretek mm-ben.

Multi split kültéri egység

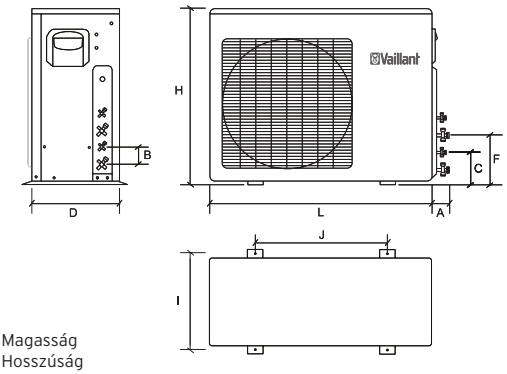

H Magasság
L Hosszúság
D Mélység
A Szelepek hossza
B Szelepek távolsága
C A második szelep távolsága az alsó síktól
F A harmadik szelep távolsága az alsó síktól
I Rögzítő furatok távolsága
J Lábak távolsága

Modell	H	L	D	A	B	C	F	I	J	kg
VAF 6-060 W2NO	700	892	396	56	50	136	186	368	560	43
VAF 6-085 W4NO	790	924	427	56	50	136	186	399	610	59

Méretek mm-ben.

Opcionális tartozékok

climaVAIR VAI 6 sorozat

Tartozék	Megnevezés	Cikkszám
	**Fali tartókonzol (3,5 kW-os kültéri egységig)** A climaVAIR légkondicionáló berendezések kültéri egységeihez (mono split, max. 3,5 kW-ig) opcionálisan használható fali tartókonzol homlokzati telepítés esetén.	0020003516
	**Fali tartókonzol (5,0-8,5 kW-os kültéri egységekhez)** A climaVAIR légkondicionáló berendezések kültéri egységeihez (mono és multi split, 5,0-8,5 kW között) opcionálisan használható fali tartókonzol homlokzati telepítés esetén.	0020003517
	**Beltéri fali tartó** Opcionális fali tartó a climaVAIR légkondicionáló berendezés betéri egységéhez tartozó távkapcsoló számára.	0020173011

Hagyományos működésű fali gázkészülék



atmoTEC

Mert a Vaillant a jövőben gondolkodik.

Rendelési áttekintő

atmoTEC pro VUW kombi fali gázkészülék

Kombi gázkészülék



A telepítés elemei

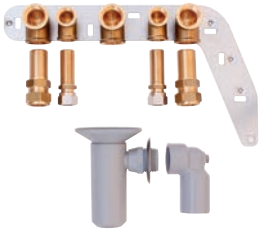

Szabályozók



Szabályozó opcionális tartozék



atmoTEC pro

VUW 240/5-3 (H-HU)
(földgáz)
Rend. sz.: **0010016511**

Készülékcsere

Egy, már meglévő korábbi Vaillant modell cseréje esetén eleve adott a bekötés kialakítása, így csak helyszíni beavatkozás szükséges.

Új telepítés

Krómozott gázcsap
Vétlen nyitás elleni biztosítással
Rend. sz.: **009298**

Lefolyó tölcsérszifon
Rend. sz.: **000376**

A fűtési karbantartó csapkészlet, illetve a hideg vizes bekötő elem a szállítási terjedelem része

Helyiséghőmérséklet szabályozók

VRT 35
Programóra nélküli, kétpont szabályozású helyiség-termosztát
Rend. sz.: **0020182064**

calorMATIC 350
Heti programozású, modulációs termosztát
Rend. sz.: **0020124476**

calorMATIC 350f
Heti programozású, vezeték nélküli modulációs termosztát
Rend. sz.: **0020124483**

„2 a 7-ből" multifunkciós kártya

VR 40
A választható 7 funkció közül egyszerre kettő aktiválható
Rend. sz.: **0020017744**

A felszereltség áttekintése

atmoTEC pro

Felszereltség	Készülék áttekintés atmoTEC pro (kombi) VUW 240/5-3 (H-HU)
A helyiségfűtés energiahatékonysági osztálya	C
A melegvíz-készítés energiahatékonysági osztálya	B
Nagyhatékonyságú fűtési szivattyú automatikus gyorslégtelenítővel	●
Fűtési tágulási tartály 6 liter	●
Fűtési biztonsági lefúvat szelep 3 bar	●
Előnykapcsoló váltószelep motoros működéssel, használati melegvíz-készítésre	●
Beépített töltőcsap a fűtési rendszer egyszerű utántöltésére	●
Túláram szelep, fokozatmentesen állítható be a termosztatikus szelepeken esetleg fellépő zajok megelőzésére	●
Digitális nyomásszenzor a szivattyú szárazon futásának megelőzésére	●
eBUS kommunikációra képes elektromos kapcsolódoboz adott esetben időjárás-követő rendszerszabályozó és annak bővítő moduljainak bekötéséhez	●
AtmoGuard funkció az égéstermék torlódás és visszaáramlás biztonságos felismerésére	●
Szimbolikus kijelző háttérvilágított DIA rendszerrel Digitális információs kijelző (DIA rendszer) háttérvilágított szimbolikus képernyővel a készülék állapotainak, karbantartási- és hibakijelzések, valamint a készülék paramétereinek beállítására	●

Ez a berendezés az EU 813/2013 rendelete szerint csak B1-es telepítési mód esetén alkalmazható nyílt égésterű tüzelőberendezés.

Az atmoTEC pro VUW 240/5-3 (H-HU) készülék $II_{2HS3B/P}$ gázminőségre van bevizsgálva, illetve tanúsítva 25,0 mbar csatlakozási gáznyomás mellett. A más gáztípusra történő átállítás esetén az átszerelő készlet szerelési útmutatójának előírásait kell figyelembe venni, valamint égőfúvókákat kell cserélni.

Hagyományos működésű fali gázkészülék

atmoTEC pro VUW 240/5-3 (H-HU)



Főbb jellemzők
- Gázüzemű (nyílt égésterű), kombinált fali hőtermelő fűtésre, illetve átfolyó rendszerű melegvíz-készítésre
- Láng-moduláció által szabályozott teljesítmény
- Közvetlen (kifolyó) melegvíz-hőmérséklet szabályozás
- Vízszintes kialakítású hidraulikus csatlakozások

Szállítási terjedelem
- atmoTEC pro kéményes kombi gázkészülék
- Készüléktartó konzol, fali papírsablon
- Fűtési karbantartó csapkészlet, hideg vizes bekötő elem elzáró szerelvénnyel és vízmennyiség beállító csavarral
- Kezelési- és szerelési útmutató

A termék felszereltsége
- Nagyhatékonyságú szivattyú, digitális fűtési nyomásszenzor, 6 literes tágulási tartály, biztonsági lefúvató szelep, automatikus túláram szelep
- Részleges előkeverésű atmoszférikus égő
- Rozsdamentes acélból készült szekunder lemezes hőcserélő
- Háttérvilágított, szimbólumokat használó DIA rendszer készülékállapot, karbantartási és hibajelzéssel, valamint a készülék paramétereinek beállítására
- eBUS kommunikációra alkalmas vezérlőpanel

Tudnivaló!
Propángázról történő működtetéshez külön átszerelő készlet kapható (alkatrészként).

Megnevezés	atmoTEC pro VUW 240/5-3 (H-HU)
Rendelési szám	0010016511
Nettó listaár	lásd: www.vaillant.hu

Műszaki adatok	Mérték-egység	atmoTEC pro VUW 240/5-3 (H-HU)
Névleges hőteljesítmény-tartomány (80/60°C) Névleges hőterhelés-tartomány	kW kW	9,0-24,0 10,7-26,7
A helyiségfűtés energiahatékonysági osztálya		C
A melegvíz-készítés energiahatékonysági osztálya		B
Szezonális energiahatékonyság – fűtés Szezonális energiahatékonyság – meleg víz Deklarált csapolási profil	% %	77 76 XL
Égéstermék hőmérséklet min/max hőteljesítményen Égéstermék tömegáram min/max hőteljesítményen Minimális kéményhuzat igény	°C g/s Pa	87/115 21,73/24,2 1,5
Felhasználható szivattyú emelőmagasság Névleges fűtővíz tömegáram Fűtési rendszer max. víznyomása	mbar l/h bar	220 1032 3,0
Meleg víz hőmérséklet beállítási tartomány Csapolható vízmennyiség (ΔT=30K) Max. csatlakozási hidegvíz nyomás A melegvíz-készítéshez szükséges min. vízmennyiség	°C l/p bar l/p	35-65 11,5 10,0 1,5
Gázfelhasználás: Csatlakozási gáznyomás (földgáz (G20)) Max. gázfogyasztás (földgáz, H csoport) Égéshez szükséges frisslevegő-igény	 mbar m^3/h m^3/h	 17,0...25,0 2,9 29,6
Elektromos csatlakozás Max. elektromos teljesítmény-felvétel Elektromos védettség	V/Hz W	230/50 93 IPX 4D
Hideg/meleg víz csatlakozó Fűtés előremenő/visszatérő csatlakozó Gázoldali csatlakozás Égéstermék csatlakozó	 mm Φ	G 3/4 (15 x 1.5) G 3/4 (22 x 1.5) G 3/4 (22 x 1.5) 130
A készülék befoglaló méretei: Magasság Szélesség Mélység	 mm mm mm	 800 440 338
Saját tömeg, kb.	kg	39

Befoglaló méretek és a csatlakozások elhelyezkedése

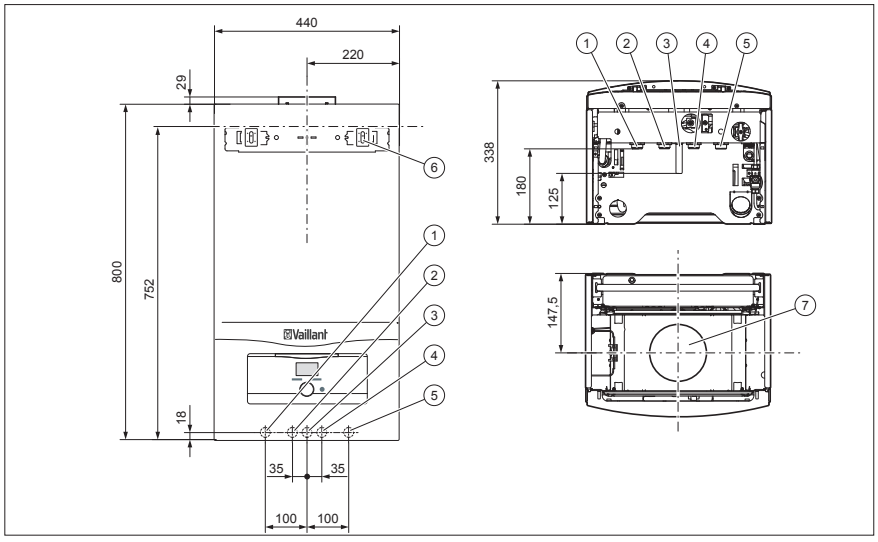

1 Fűtési előremenő
2 Melegvíz-csatlakozó
3 Gázoldali csatlakozó
4 Hidegvíz-csatlakozó
5 Fűtési visszatérő
6 Készüléktartó konzol
7 Égéstermék elvezetés csatlakozó

Opcionális tartozékok

atmoTEC pro VUW 240/5-3 (H-HU)

Tartozék	Tartozék	Cikkszám
	**Krómozott gázcsap** Krómozott szerelvényházú, vétlen nyitás ellen biztosított műanyag elzáró gombbal ellátott, a hazai és európai szabványoknak is megfelelő gyári Vaillant gázcsap. Megengedett hőmérséklet-, illetve nyomás-tartomány: -20 ... + 60°C, valamint 0–5 bar.	009298
	**VRT 35** Kézi (nyomógombos) vezérlésű, két-pont szabályozású, potenciálmentes vagy 230 V-os névleges feszültséggel működő szobai termosztát háttérvilágított képernyővel és fagyvédelmi funkcióval. – Beállítható hőmérsékleti tartomány: 5–35°C között. – Elektromos védettség: IP30, a bekötéshez két- vagy három eres kábelt igényel. **Különleges jellemzők:** – Programóra nélküli helyiséghőmérséklet szabályozó – Háttérvilágítás és égőüzem/fagyvédelem/gyenge elemek szimbólum – Kapcsolási hiszterézis: 0,5 vagy 1 K **Alkalmazási lehetőségek:** Ez a szabályozó az összes, potenciálmentes (RT) és 3-4-5 csatlakozóval (230 V) ellátott hőtermelő, valamint idegen gyártmányú készülékek esetén használható.	0020182064
 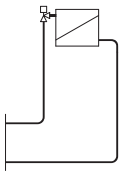	**calorMATIC 350** 24 V üzemi feszültség, amelyet a hőtermelő biztosít az eBUS sorkapcson keresztül Védelmi osztály: III; elektromos védelem: IP 20 Csatlakozó vezeték: 0,75...1,5 mm² Áramfelvétel: <50 mA Magasság/szélesség/mélység: 97 x 146 x 32 mm **Főbb jellemzők:** Digitális helyiséghőmérséklet-szabályozó könnyen leolvasható, háttérvilágított szöveges kijelzővel Képernyő-kontraszt beállítási lehetőség Az alapkijelzőn is könnyen módosítható a kívánt helyiséghőmérséklet és az üzemmód Heti időprogram Installációs asszisztenssel támogatott gyors üzembe helyezés a rendszer-specifikus üzemi paraméterek lekérdezésével A fűtési rendszer automatikus karbantartási értesítőjének beállítás eBUS sorkapocs Party funkció és szabadság program Különböző nyelvbeállítási lehetőség Időprogramon kívüli egyszeri tároló feltöltés 1 nap házon kívül/1 nap otthon funkció Fagy- és legionellák elleni védelem **Szabályozó osztály (ErP): V**	0020124476

Tartozék	Megnevezés	Cikkszám
  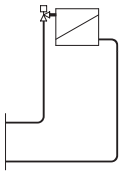	**calorMATIC 350f** Szabályozó üzemi feszültség (4 x 1,5 V – AA) Vevő üzemi feszültség: 24 V Védelmi osztály: III; elektromos védelem: IP 20 Áramfelvétel: <60 mA Magasság/szélesség/mélység: 97 x 146 x 32 mm Hatósugár (épületen belül): kb. 25 méter **Főbb jellemzők:** Vezeték nélküli digitális helyiséghőmérséklet-szabályozó könnyen leolvasható, háttérvilágított szöveges kijelzővel Képernyő-kontraszt beállítási lehetőség Az alapkijelzőn is könnyen módosítható a kívánt helyiséghőmérséklet és az üzemmód Heti időprogram Installációs asszisztenssel támogatott gyors üzembe helyezés a rendszer-specifikus üzemi paraméterek lekérdezésével A fűtési rendszer automatikus karbantartási értesítőjének beállítása eBUS sorkapocs Party funkció és szabadság program Különböző nyelvbeállítási lehetőség Időprogramon kívüli egyszeri tároló feltöltés 1 nap házon kívül/1 nap otthon funkció Fagy- és legionellák elleni védelem **Szabályozó osztály (ErP): V**	0020124483
	**Multifunkciós kártya 2 a 7-ből** A VR 40 multifunkciós modul az eBUS kommunikációra képes hőtermelők elektromos egységébe építhető kiegészítő kártya, amely 7 funkció közül mindig 2 kimenet működtetésére képes egyszerre, ezek: cirkulációs szivattyú; külső fűtési szivattyú; tároló-töltő szivattyú; külső mágnes-szelep; üzemállapot-/hibajelző lámpa; elszívó ventilátor retesz; füstgázcsappantyú visszajelzés. **Tudnivaló:** Csak eBUS kommunikációval rendelkező hőtermelők esetén alkalmazható.	0020017744



ecoTEC exclusive ecoTEC plus ecoTEC pro ecoCOMPACT auroCOMPACT

A felszereltség és kombinációk áttekintése

Kondenzációs ecoTEC fűtő gázkészülékek

Felszereltség		Készülékek 40 kW-ig VU 216/5-7 (H-INT II) VU 276/5-7 (H-INT II) VU INT II 146/5-5, 206/5-5, 256/5-5, 306/5-5, 356/5-5, 146/5-3 A, 246/5-5 A	Készülékek 40 kW-tól VU INT 466/4-5 A VU INT 656/4-5 A
A helyiségfűtés energiahatékonysági osztálya		A	A
Modulációs tartomány (készülék-típus szerint)		9-100% (exclusive) 20-100% (plus) 25-100% (pro)	28-100% (46 kW) 21-100% (65 kW
Integrált kondenzációs hőcserélő nemesacél		-	●
Integrált kondenzációs hőcserélő Nemesacél hőcserélő, körbeburkolt füstgázgyűjtővel		●	-
Aqua-Power-Plus 10%-kal magasabb teljesítmény a használati meleg víz készítéshez, illetve tároló töltésre		●	-
Aqua-Kondens-System tároló-töltés kondenzációs üzemben		●	●
Fűtési biztonsági szelep (3 bar)		●	●[1)]
Digitális nyomásmérő és analóg manométer		●	●[2)]
Tágulási tartály (10 l), motoros váltószelep		●[3)]	-
Fordulatszám szabályozott, nagyhatékonyságú szivattyú automatikus gyorslégtelenítővel		●	●
ProE elektromos bekötési rendszer a gyors és egymással össze nem keverhető, színnel kódolt csatlakozók elektromos bekötésére		●[4)]	●
2 év gyártói és 5 év kiterjesztett garancia (jótállási feltételek a garanciajegyen, kiterjesztett garancia külön térítés és szerződés ellenében, karbantartási megkötéssel)		●	●[5)]
Multi-Sensorik-System - CO szenzor (csak exclusive modellek) a helyi gázadottságokhoz történő illesztésre és megelőző készülék analízisre - Térfogatáram mérő (csak exclusive és plus modellek (40 kW-tól)) - Elektronikus gáz/levegő szabályozás (exclusive és plus modellek) - Fűtési víznyomás-érzékelő		●	●
DIA rendszer háttérvilágított és szimbólumokkal ellátott képernyővel Digitális Információs és Analízis rendszerrel a készülék üzemállapotainak kijelzésére. Szerviz és hibakód menü, a készülék speciális beállításainak paraméterezése		●	●
Vízszintes csatlakozások a készülék burkolatába rejtve		●	-
eBUS kommunikációra alkalmas vezérlés a multi- és calorMATIC típusú időjárás-követő szabályozók és egyéb csatolókártyák kezelőfelületbe történő bekötésére		●	●
Szabályozás külső tároló-töltő szivattyúra/váltószelepre és külső fűtési szivattyúra (fűtés, cirkuláció, ...)		●[6)]	●

[1)] Szállítási terjedelem része
[2)] Csak digitális nyomásmérőt tartalmaz
[3)] Az ecoTEC pro modellek 8 literes tágulási tartállyal rendelkeznek
[4)] Az ecoTEC pro modellek vezérlőpanelje nem rendelkezik ProE csatlakozóval
[5)] Három év a kiterjesztett garancia időtartama
[6)] Az ecoTEC pro modellek esetén csak VR 40 multifunkciós kártyával

Melegvíz tároló		ecoTEC exclusive, ecoTEC plus ecoTEC pro (fűtő)				ecoTEC plus (fűtő)	
		VU 216/5-7 VU 146/5-5 VU 206/5-5 VU 146/5-3	VU 276/5-7 VU 256/5-5 VU 246/5-3	VU 306/5-5	VU 356/5-5	VU 466/4-5 A	VU 656/4-5 A
Fali melegvíz-tároló							
	VIH Q 75 B	●	●	●	-	-	-
Álló tárolók (200 liter űrtartalomig)							
	VIH R 120/6	●	●	●	○	-[1]	-[1]
	VIH R 150/6	●	●	●	●	-[1]	-[1]
	VIH R 200/6	○	●	●	●	-[1]	-[1]
Álló tárolók (300-500 liter űrtartalom között)							
	VIH R 300	-	○	●	●	●[1]	●[1]
	VIH R 400	-	-	○	●	●[1]	●[1]
	VIH R 500	-	-	-	○	●[1]	●[1]
Szolár tárolók							
	VIH S 300	●	●	●	●	●[1]	●[1]
	VIH S 400	○	●	●	●	●[1]	●[1]
	VIH S 500	-	○	●	●	●[1]	●[1]
Emelt hőcserélő felületű bivalens tároló							
	VIH RW 400 B	-	●	●	●	●[1]	●[1]

[1] Csak hidraulikus váltón keresztül és tároló-töltő szivattyúval

● javasolt - nem alkalmazható ○ lehetséges

Rendelési áttekintő

ecoTEC kondenzációs fali fűtési hőtermelők

Fűtő fali gázkészülék



ecoTEC exclusive

VU 216/5-7 (H-INT II)
Rend. szám: **0010017104**

VU 276/5-7 (H-INT II)
Rend. szám: **0010017105**

ecoTEC plus

VU INT II 146/5-5
Rend. szám: **0010011737**

VU INT II 206/5-5
Rend. szám: **0010011738**

VU INT II 256/5-5
Rend. szám: **0010011739**

VU INT II 306/5-5
Rend. szám: **0010011740**

VU INT II 356/5-5
Rend. szám: **0010011741**

ecoTEC pro

VU INT II 146/5-3 A
Rend. szám: **0010018515**

VU INT II 246/5-3 A
Rend. szám: **0010018516**

Levegő/égéstermék elvezető

Lásd a termék-katalógus 80. oldalától

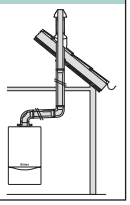

Csatlakozó készletek



Tároló nélkül

A fűtési karbantartó csapkészlet és azok bekötő csővezetékei, valamint a gázoldali roppantó gyűrűs csavarzat a készülék gyári tartozéka

Tárolóval

Tároló érzékelő
Tároló NTC és menetes csapszár ecoTEC VU ... készülékekhez
Rend. szám: **306264**

Melegvíz-tároló



uniSTOR fali tároló

VIH Q 75 B
Rend. szám: **0010015978**

uniSTOR álló melegvíz-tároló

VIH R 120/6 M
Rend. szám: **0010015937**

VIH R 150/6 M
Rend. szám: **0010015938**

VIH R 200/6 M
Rend. szám: **0010015939**

VIH R 120/6 BR
Rend. szám: **0010015952**

VIH R 150/6 BR
Rend. szám: **0010015953**

VIH R 200/6 BR
Rend. szám: **0010015954**

VIH R 300
Rend. szám: **0010003077**

VIH R 400
Rend. szám: **0010003078**

VIH R 500
Rend. szám: **0010003079**

auroSTOR álló szolár melegvíz-tároló

VIH S 300
Rend. szám: **0010003497**

VIH S 400
Rend. szám: **0010003498**

VIH S 500
Rend. szám: **0010003564**

Opcionális tároló tartozékok



VIH Q 75 B hidraulikus bekötés

Az esztétikus szereléshez (< 30 kW) bekötőkészlet (0020152956) és távtartó keret (0020021856) szükséges. Opcionálisan takaróelem készlet (0020152968) is használható

Összekötő csőkészlet VIH R 120-150/6 esetén

Csőcsatlakozó készlet
VIH R 120/6 tárolóhoz
Vakolat alatti/feletti szereléshez
Rend. szám: **0020151261**

Csőcsatlakozó készlet
VIH R 150/6 tárolóhoz
Vakolat alatti/feletti szereléshez
Rend. szám: **0020151262**

VIH R 200-tól felfelé
helyszínen biztosított bekötés

Helyszíni melegvíz-tároló bekötés

Biztonsági szerelvénycsoportok



VIH Q 75 B biztonsági szerelvénycsoportok

VIH Q 75 B tárolóhoz
6 bar nyomás alatt, nyomáscsökkentő nélkül
Rend. szám: **0020174068**

VIH Q 75 B tárolóhoz
6-12 bar nyomás között, nyomáscsökkentővel
Rend. szám: **0020174067**

Álló tároló biztonsági szerelvénycsoportok

VIH R 120-150/6
gyári összekötő csőkészlet esetén nem szükséges, mert az a készlet gyári tartozéka

Biztonsági szerelvénycsoport
200 liter űrtartalom alatt és 10 bar víznyomásig
Rend. sz.: **0020060434**

Biztonsági szerelvénycsoport
200 liter űrtartalom felett és 10 bar víznyomásig
Rend. sz.: **305827**

Lefolyó tölcsérszifon
Rend. sz.: **000376**

auroTHERM szolár rendszerek

Lásd a termékkatalógus 9. fejezete

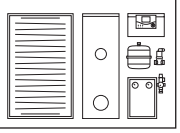

Szabályozás



Időjárás-követő rendszerszabályozó

multiMATIC 700
Időjárás-követő rendszerszabályozó
Rend. szám: **0020171319**

calorMATIC 470f
Rádiófrekvenciás időjárás-követő szabályozó
Rend. szám: **0020108138**

Többkörös időjárás-követő szabályozó

calorMATIC 630/3
Három fűtési körre
Rend. szám: **0020092437**

Időjárás-követő szolár és fűtésszabályozó

auroMATIC 620/3
Két fűtési körre
Rend. szám: **0020092431**

Helyiséghőmérséklet szabályozás

calorMATIC 350/350f
Vezetékes vagy rádiófrekvenciás szobai termosztát heti programmal
Rend. szám: **0020124476**
0020124483

calorMATIC 370
Heti programmal a fűtés és a melegvíz-készítés számára
Rend. szám: **0020108145**

calorMATIC 370f
Vezeték nélküli, heti programmal a fűtés és a melegvíz-készítés számára
Rend. szám: **0020108152**

Szabályozástechnikai tartozék



Bővítő modulok

VR 70
Keverő- és szolármodul
Rend. szám: **0020184845**

VR 71
Bővítő modul 3 kevert körre
Rend. szám: **0020184848**

VR 61/4
Bővítő modul további egy kevert fűtési körre
Rend. szám: **0020139851**

VR 68/3
Szolár bővítő modul
Rend. szám: **0020139857**

Távvezérlő

VR 91
Távkapcsoló magyarázó szöveggel és háttér világítással
Rend. szám: **0020171336**

VR 81/2
Szimbólumokkal működő kijelzővel
Rend. szám: **0020129324**

Keverő modul calorMATIC 630/3 és auroMATIC 620/3 szabályozókhoz

VR 60/3
2 db kevert fűtési körre
Rend. szám: **306782**

Távvezérlő

VR 90/3
Szöveges kijelzővel
Rend. szám: **0020040080**

Hidraulikus építőelemek



Hidraulikus váltók és osztó/gyűjtők

WH 27 (2 m³/h)
Kisebb méretű hidraulikus váltó
Rend. szám: **306727**
Tudnivaló: a VR 10 érzékelőt (306787) külön kell megrendelni

WHV 35 (3,5 m³/h)
2-es osztó/gyűjtővel kombinált hidraulikus váltó
Rend. szám: **0020042429**

WH 40 (3,5 m³/h)
Rend. szám: **306720**

Hőszigetelt osztó/gyűjtő egység
2 fűtési körre
Rend. szám: **307556**

Hőszigetelt osztó/gyűjtő egység
3 fűtési körre
Rend. szám: **307597**

Szabályozott fűtési körök

Előszerelt szivattyús egység kevert fűtési körre; R 1/2
Rend. szám: **0020191814**

Előszerelt szivattyús egység kevert fűtési körre; R 3/4
Rend. szám: **0020191813**

Előszerelt szivattyús egység kevert fűtési körre; R 1
Rend. szám: **0020191788**

Szabályozatlan fűtési körök

Előszerelt szivattyús egység direkt fűtési körre
Rend. szám: **0020191817**

Kondenzációs működésű fali fűtő gázkészülékek

ecoTEC exclusive VU 216/5-7, VU 276/5-7 (H-INT II)



Főbb jellemzők

- Green iQ címmel kitűntetve
- 9-100% közötti modulációs tartomány (készüléktípus függvényében)
- Megközelítőleg 10%-kal magasabb melegvíz-készítő teljesítmény (Aqua-Power-Plus)
- Kondenzációs üzemű tároló-töltő szabályozás (Aqua-Kondens-System)
- Digitális információ-kijelző (DIA-rendszer) háttérvilágítással és magyarázó szövegekkel a készülék állapotainak, karbantartási- és hibaüzeneteinek kijelzésére, valamint a hőtermelő paramétereinek beállítására
- Pro E bekötési rendszer a gyors és felcserélés-mentes elektromos csatlakoztatáshoz
- Önmagát adaptáló All-Gas-System bármely gáztípusra alkalmas CO szenzorral (All-Gas-Sensor) a gázminőség változásainak automatikus kiegyenlítésére. Működése föld- és biogázzal, valamint propánnal, gázátállító készlet nélkül lehetséges

A termék felszereltsége

- Nagyhatékonyságú szivattyú, digitális fűtési nyomásszenzor és analóg manométer, 10 literes tágulási tartály, előnykapcsoló váltószelep, biztonsági lefúvató szelep, automatikus túláram szelep
- Rozsdamentes acélból készült integrált kondenzációs hőcserélő
- Egy külső fűtési-, vagy cirkulációs szivattyú és a hőtermelőre közvetlenül rákötött tároló-töltő kör vezérlési lehetősége
- All-Gas-Sensor az optimális üzemű égéshez
- Légnyomás érzékelő a levegő/égéstermék elvezető automatikus illesztéséhez és a hőcserélő elszennyeződésének felismeréséhez
- Térfogatáram-érzékelő a túl alacsony átfolyó fűtővíz mennyiségek, valamint az abból adódó készülék leállások időben történő felismerésére és figyelmeztető jelzések kiadására.

Szállítási terjedelem

- ecoTEC exclusive VU kondenzációs fűtő fali gázkészülék
- Készüléktartó konzol, fali papírsablon
- Fűtési karbantartó csapkészlet, gázbekötő adapter, kondenzvíz elvezető cső
- Mérőcsonkos égéstermék adapter
- A felszereléshez szükséges segédanyagok csomagja
- Kezelési- és szerelési útmutató
- Égéstermék elvezetések telepítési útmutatója

Tudnivaló!

A Green iQ elismerés egyik alappillére a hőtermelőbe integrált VR 900 Internet-kommunikációs modul. Magyarországon ez az egység nem része a gázkészülék szállítási terjedelmének, így az külön opcióként vásárolható meg. Az ingyenes végfelhasználói applikáció (multiMATIC) csak a multiMATIC 700 időjárás-követő rendszerszabályozóval együtt használható.

Megnevezés	VU 216/5-7 (H-INT II)	VU 276/5-7 (H-INT II)
Rendelési szám	0010017104	0010017105
Nettó listaár	Várható bevezetés: 2016. július	

Megnevezés	Mérték-egység	VU 216/5-7 (H-INT II)	VU 276/5-7 (H-INT II)
Névleges hőteljesítmény-tartomány (40/30°C), földgáz Névleges hőteljesítmény-tartomány (40/30°C), propán Névleges hőteljesítmény-tartomány (60/40°C), földgáz Névleges hőteljesítmény-tartomány (60/40°C), propán Tároló-töltő teljesítmény Legnagyobb hőterhelés tároló-töltés közben	kW kW kW kW kW kW	2,0-21,6 4,2-21,6 1,9-20,6 4,0-20,6 24,0 24,2	3,5-26,8 4,2-26,8 3,3-25,5 4,0-25,5 30,0 30,3
A helyiségfűtés energiahatékonysági osztálya		A	A
Szezonális energiahatékonyság – fűtés	%	93	93
Égéstermék hőmérséklet min/max hőteljesítményen Égéstermék tömegáram min/max hőteljesítményen	°C g/s	40/65 0,85/10,86	40/65 1,47/13,6
Kondenzvíz mennyiség (50/30°C mellett), kb. pH-érték, kb.	l/h	2,04 3,5-4,0	2,52 3,5-4,0
Felhasználható szivattyú emelőmagasság Névleges fűtővíz tömegáram (ΔT=20K mellett) Fűtési rendszer max. víznyomása	mbar l/h bar	200 859 3,0	350 1064 3,0
Fűtési víztartalom (tágulási tartály nélkül)	l	1,9	2,3
Gázfelhasználás: Csatlakozási gáznyomás (földgáz (G20)) Max. gázfogyasztás (földgáz, H csoport) Max. gázfogyasztás (propán, P csoport)	 mbar m^3/h kg/h	 17,0 ... 25,0 2,6 1,88	 17,0 ... 25,0 3,2 2,35
Elektromos csatlakozás Max. elektromos teljesítmény-felvétel Elektromos védettség	V/Hz W	230/50 81 IPX 4D	230/50 80 IPX 4D
Tároló-töltés előremenő/visszatérő csatlakozó Fűtés előremenő/visszatérő csatlakozó Gázoldali csatlakozás Égéstermék csatlakozó	 mm mm Ø	G 1/2 (15 x 1.5) G 3/4 (22 x 1.5) 15 60/100	G 1/2 (15 x 1.5) G 3/4 (22 x 1.5) 15 60/100
A készülék befoglaló méretei: Magasság Szélesség Mélység	 mm mm mm	 720 440 338	 720 440 338
Saját tömeg, kb.	kg	33	34,5

ecoTEC exclusive VU ... szivattyú diagrammok

VU 216/5-7 (H-INT II)

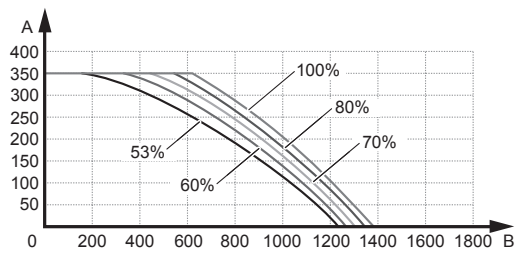

A Maradék szállítási magasság [hPa (mbar)] B Rendszer térfogatáram [l/h]

VU 276/5-7 (H-INT II)

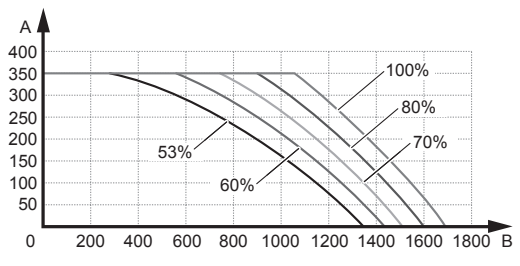

A Maradék szállítási magasság [hPa (mbar)] B Rendszer térfogatáram [l/h]

Befoglaló méretek és a csatlakozások elhelyezkedése

ecoTEC exclusive VU

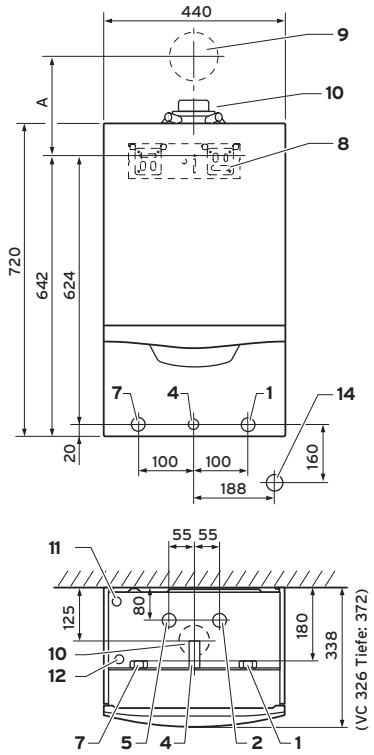

Felülnézet (csatlakozások a készüléken belül)

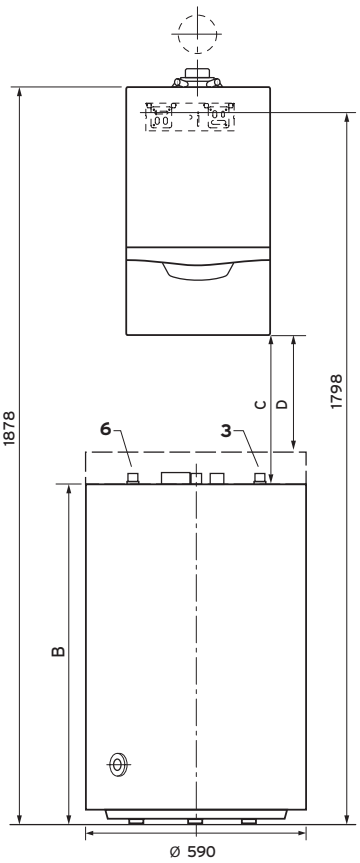

VU készülék VIH R tárolóval

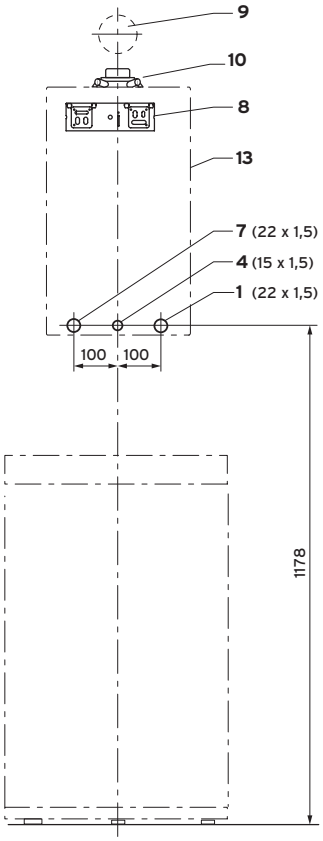

VU készülék VIH R tárolóval

1 Fűtési visszatérő
2 Tároló-töltés visszatérő
3 Hidegvíz-csatlakozó
4 Gázoldali csatlakozó
5 Tároló-töltés előremenő
6 Meleg víz csatlakozó
7 Fűtési előremenő
8 Készüléktartó konzol
9 Az égéstermék elvezetés fali áttörése
10 Levegő/égéstermék elvezetés csatlakozó
11 Kondenzátum elvezetés csatlakozó Ø19 mm
12 A biztonsági lefúvató szelep lefolyó vezetékének csatlakozója Ø15 mm
13 Helyszükséglet a falon
14 Szifoncsatlakozó, R1

A falon vagy aknán keresztül történő fali áttörés minimális távolsága	A
60/100 könyökkel 87°, PP	223
60/100 revíziós nyílással ellátott könyökkel 87°, PP	223
80/125 könyökkel 87°, PP	241
80/125 revizios T-idommal, PP	258

Méretek mm-ben

Készülék	B	C	D
VIH R 120	820	ecoTEC exclusive: 338	203
VIH R 150	955	ecoTEC exclusive: 203	68
VIH R 200	1174		

Méretek mm-ben

[1] A VIH R 200 tárolót nem lehet közvetlenül a fali gázkészülék alatt elhelyezni.

Az ecoTEC exclusive égésszabályozásának működése CO szenzorral

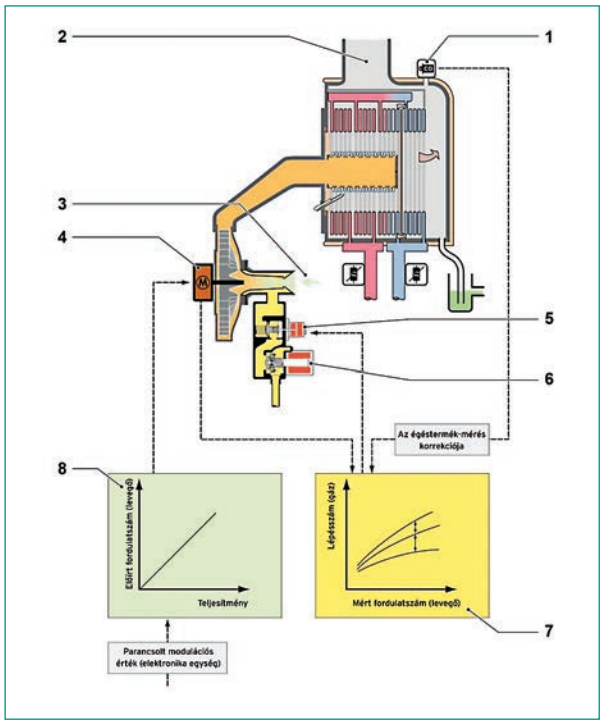

Működése

Az égéstermék szenzor stabil gáz/levegő keverési arányt tesz lehetővé 1:10-es modulációs tartományon belül.

A kívánt moduláció aktuális értéke a szabályozási eltéréstől (az előremenő hőmérséklet mért és kívánt értékének összehasonlítása) és attól a sebességtől függ, amellyel a mért érték a kívánt értékhez közeledik.

A pillanatnyilag szükséges készülék-teljesítmény függvényében kívánt fordulatszám-érték PWM-jel formájában jut el a ventilátorhoz. Ennek köszönhetően az égő modulációja mindig a ventilátor levegő-mennyiségének változása (PWM-jel) alapján történik.

Működése

1 Égéstermék szenzor
2 Égéstermék elvezető csatlakozó
3 Égéshez szükséges frisslevegő belépés
4 Ventilátor motor
5 Nyomásszabályozóval ellátott modulációs szelep
6 Dupla ülékű biztonsági gázszelep
7 Mért-fordulatszám/Lépésszám jelleggörbe
8 Teljesítmény/Előírt fordulatszám jelleggörbe

Maga a szenzor egy CO-ra érzékeny Gallium-Oxid rétegből, valamint egy PTC ellenállással működő fűtőszálból áll.
Az égéstermék szenzor ellenállása lecsökken az égéstermékekben jelen lévő szén-monoxid esetén.
Ezt az ellenállás értéket feszültséggé alakítja át a szenzor házába integrált elektromos kapcsolás. Ez a feszültség-érték egy közvetlen mérőszám a CO mértékéről az elektronika számára.

Kondenzációs működésű fali fűtő gázkészülékek

ecoTEC plus VU INT II 146/5-5 – VU INT II 356/5-5



Főbb jellemzők

- 20-100% közötti modulációs tartomány (készüléktípus függvényében)
- Megközelítőleg 10%-kal magasabb melegvíz-készítő teljesítmény (Aqua-Power-Plus)
- Kondenzációs üzemű tároló-töltő szabályozás (Aqua-Kondens-System)
- Pro E bekötési rendszer a gyors és felcserélés-mentes elektromos csatlakoztatáshoz
- Digitális információ-kijelző (DIA-rendszer) háttérvilágítással és magyarázó szövegekkel a készülék állapotainak, karbantartási- és hibaüzeneteinek kijelzésére, valamint a hőtermelő paramétereinek beállítására
- Intuitív módon paraméterezhető kezelőfelület
- Elektronikus gáz/levegő szabályozás (ELGA) adaptív fűtési részterhelés beállító és automatikus gáztípus-család ellenőrző programmal
- Multi-Sensorik-System a gázminőség változásainak automatikus kiegyenlítésére és a megelőző készülék-állapot analizálásra
- Társasházi gyűjtőkémény felújításnál egyszerre 5 db készülék köthető rá ugyanarra a többrészes, túlnyomásos égéstermék-elvezető rendszerre

A termék felszereltsége

- Nagyhatékonyságú szivattyú, digitális fűtési nyomásszenzor és analóg manométer, 10 literes tágulási tartály, biztonsági lefúvató szelep, automatikus túláram szelep
- Rozsdamentes acélból készült integrált kondenzációs hőcserélő
- Egy külső fűtési-, vagy cirkulációs szivattyú és a hőtermelőre közvetlenül rákötött tároló-töltő kör vezérlési lehetősége
- eBUS sorkapocs

Szállítási terjedelem

- ecoTEC plus VU kondenzációs fűtő fali gázkészülék
- Készüléktartó konzol, fali papírsablon
- Fűtési karbantartó csapkészlet, gázbekötő adapter, kondenzvíz elvezető cső
- Mérőcsonkos égéstermék adapter
- A felszereléshez szükséges segédanyagok csomagja
- Kezelési- és szerelési útmutató
- Égéstermék elvezetések telepítési útmutatója

Tudnivaló!

Propángázról történő működtetéshez külön átszerelő készlet kapható (alkatrészként).

Megnevezés	VU INT II 146/5-5	VU INT II 206/5-5	VU INT II 256/5-5	VU INT II 306/5-5	VU INT II 356/5-5
Rendelési szám	0010011737	0010011738	0010011739	0010011740	0010011741
Nettó listaár	lásd: www.vaillant.hu				

Megnevezés	Mérték-egység	VU INT II 146/5-5	VU INT II 206/5-5	VU INT II 256/5-5	VU INT II 306/5-5	VU INT II 356/5-5
Névleges hőteljesítmény-tartomány (50/30°C) Névleges hőteljesítmény-tartomány (80/60°C) Tároló-töltő teljesítmény Legnagyobb hőterhelés tároló-töltés közben	kW kW kW kW	3,3-14,9 3,0-14,0 16,0 16,3	4,2-21,2 3,8-20,0 24,0 24,5	5,7-26,5 5,2-25,0 30,0 30,6	6,4-31,8 5,8-30,0 34,0 34,7	7,1-37,1 6,4-35,0 38,0 38,8
A helyiségfűtés energiahatékonysági osztálya		A	A	A	A	A
Szezonális energiahatékonyság – fűtés	%	91	92	92	92	92
Égéstermék hőm. min/max hőteljesítményen Égéstermék tömegáram min/max hőteljesítményen CO_2-tartalom	°C g/s	40/70 1,4/7,4 9,0	40/70 1,8/11,2 9,0	40/74 2,5/14 9,0	40/79 2,8/15,9 9,0	40/80 3,1/17,7 9,0
Kondenzvíz mennyiség (50/30°C mellett), kb. pH-érték, kb.	l/h	1,4 3,5-4,0	2,0 3,5-4,0	2,6 3,5-4,0	3,1 3,5-4,0	3,6 3,5-4,0
Felhasználható szivattyú emelőmagasság Névleges fűtővíz tömegáram (ΔT=20K mellett) Fűtési rendszer max. víznyomása	mbar l/h bar	250 602 3,0	250 860 3,0	250 1075 3,0	250 1290 3,0	250 1505 3,0
Fűtési víztartalom (tágulási tartály nélkül)	l	1,9	1,9	2,3	2,7	3,1
Gázfelhasználás: Csatlakozási gáznyomás (földgáz (G20)) Max. gázfogyasztás (földgáz, H csoport) Max. gázfogyasztás (propán, P csoport)	 mbar m^3/h kg/h	 17,0-25,0 1,7 1,3	 17,0-25,0 2,6 1,9	 17,0-25,0 3,2 2,4	 17,0-25,0 3,7 2,7	 17,0-25,0 4,8 3,0
Elektromos csatlakozás Max. elektromos teljesítmény-felvétel Elektromos védettség	V/Hz W	230/50 70 IPX 4D	230/50 70 IPX 4D	230/50 80 IPX 4D	230/50 80 IPX 4D	230/50 115 IPX 4D
Saját tömeg, kb.	kg	33	33	35	37	39

Befoglaló méretek és a csatlakozások elhelyezkedése

ecoTEC plus VU

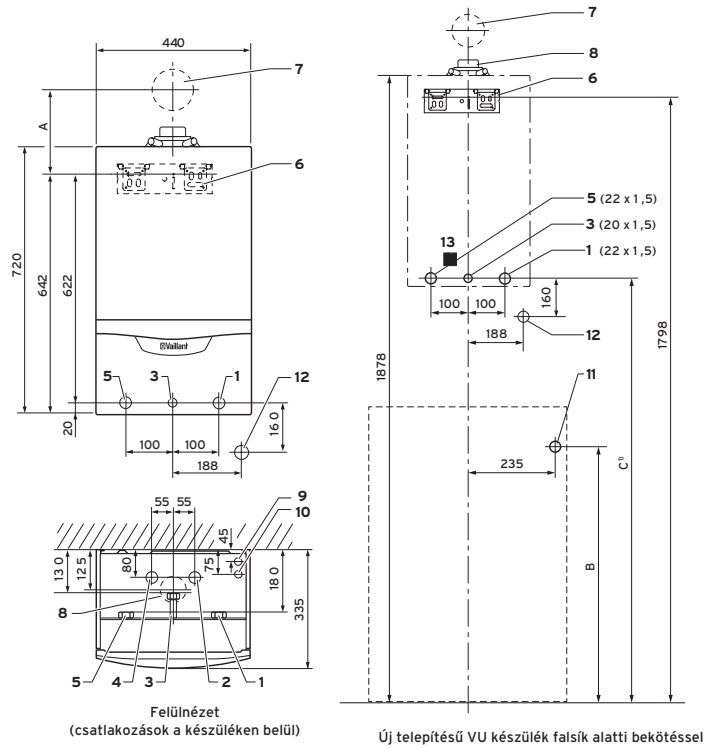

Felülnézet
(csatlakozások a készüléken belül)

Új telepítésű VU készülék falsík alatti bekötéssel

1 Fűtési visszatérő G 3/4
2 Tároló-töltés visszatérő G 1/2
3 Gázoldali csatlakozó Ø15 mm
4 Tároló-töltés előremenő G 1/2
5 Fűtési előremenő G 3/4
6 Készüléktartó konzol
7 Az égéstermék elvezetés fali áttörése
8 Levegő/égéstermék elvezetés csatlakozó
9 Kondenzátum elvezetés csatlakozó Ø19 mm
10 A biztonsági lefúvató szelep lefolyó vezetékének csatlakozója Ø15 mm
11 Biztonsági szelep lefolyó
12 Szifoncsatlakozó, R1
13 Elektromos csatlakozás

A falon vagy aknán keresztül történő fali áttörés minimális távolsága	A
60/100 könyökkel 87°, PP	223
60/100 revíziós nyílással ellátott könyökkel 87°, PP	223
80/125 könyökkel 87°, PP	241
80/125 revizios T-idommal, PP	258

Készülék-típus	B	C¹⁾
VIH R 12 0	690	1178
VIH R 15 0	905	1178
VIH R 200	– ²⁾	–

¹⁾ Ezt a méretet csak abban az esetben kell figyelembe venni, ha a VIH R típusú melegvíz-tárolót a fűtő készülék alá kell elhelyezni.
²⁾ A VIH R 200 tárolót nem lehet közvetlenül a fali gázkészülék alatt elhelyezni.

Méretek mm-ben

Kondenzációs működésű fali fűtő gázkészülékek

ecoTEC pro VU INT II 146/5-3 A, VU INT II 246/5-3 A



Főbb jellemzők

- 25-100% közötti modulációs tartomány (készüléktípus függvényében)
- Megközelítőleg 10%-kal magasabb melegvíz-készítő teljesítmény (Aqua-Power-Plus)
- Kondenzációs üzemű tároló-töltő szabályozás (Aqua-Kondens-System)
- Digitális információ-kijelző (DIA-rendszer) háttérvilágítással és grafikus szimbólumokkal a készülék állapotainak, karbantartási- és hibaüzeneteinek kijelzésére, valamint a hőtermelő paramétereinek beállítására
- Intuitív módon paraméterezhető kezelőfelület
- Pneumatikus gáz/levegő szabályozás adaptív fűtési részterheléssel
- Multi-Sensorik-System a megelőző készülék-állapot analizálásra
- Társasházi gyűjtőkémény felújításnál egyszerre 5 db készülék köthető rá ugyanarra a többrészes, túlnyomásos égéstermék-elvezető rendszerre

A termék felszereltsége

- Nagyhatékonyságú szivattyú, digitális fűtési nyomásszenzor és analóg manométer, 8 literes tágulási tartály, biztonsági lefúvató szelep, automatikus túláram szelep
- Rozsdamentes acélból készült integrált kondenzációs hőcserélő
- eBUS sorkapocs

Szállítási terjedelem

- ecoTEC peo VU kondenzációs fűtő fali gázkészülék
- Készüléktartó konzol, fali papírsablon
- Fűtési karbantartó csapkészlet, gázbekötő adapter, kondenzvíz elvezető cső
- Mérőcsonkos égéstermék adapter
- A felszereléshez szükséges segédanyagok csomagja
- Kezelési- és szerelési útmutató
- Égéstermék elvezetések telepítési útmutatója

Megnevezés	VU INT II 146/5-3 A	VU INT II 246/5-3 A
Rendelési szám	0010018515	0010018516
Nettó listaár	lásd: www.vaillant.hu	

Megnevezés	Mérték-egység	VU INT II 146/5-3 A	VU INT II 246/5-3 A
Névleges hőteljesítmény-tartomány (50/30°C) Névleges hőteljesítmény-tartomány (80/60°C) Tároló-töltő teljesítmény Legnagyobb hőterhelés tároló-töltés közben	kW kW kW kW	5,7-14,9 5,2-14,0 16,0 16,3	6,9-25,5 6,2-24,0 28,0 28,6
A helyiségfűtés energiahatékonysági osztálya		A	A
Szezonális energiahatékonyság – fűtés	%	91	92
Égéstermék hőmérséklet min/max hőteljesítményen Égéstermék tömegáram min/max hőteljesítményen CO_2-tartalom	°C g/s	40/70 2,5/7,5 9,0	40/74 3,0/13,1 9,0
Kondenzvíz mennyiség (50/30°C mellett), kb. pH-érték, kb.	l/h	1,4 3,5-4,0	2,5 3,5-4,0
Felhasználható szivattyú emelőmagasság Névleges fűtővíz tömegáram (ΔT=20K mellett) Fűtési rendszer max. víznyomása	mbar l/h bar	250 602 3,0	250 1032 3,0
Fűtési víztartalom (tágulási tartály nélkül)	l	1,9	1,9
Gázfelhasználás: Csatlakozási gáznyomás (földgáz (G20)) Max. gázfogyasztás (földgáz, H csoport) Max. gázfogyasztás (propán, P csoport)	 mbar m^3/h kg/h	 17,0-25,0 1,7 1,3	 17,0-25,0 3,0 2,2
Elektromos csatlakozás Max. elektromos teljesítmény-felvétel Elektromos védettség	V/Hz W	230/50 70 IPX 4D	230/50 80 IPX 4D
Saját tömeg, kb.	kg	33	33

Befoglaló méretek és a csatlakozások elhelyezkedése

ecoTEC pro VU

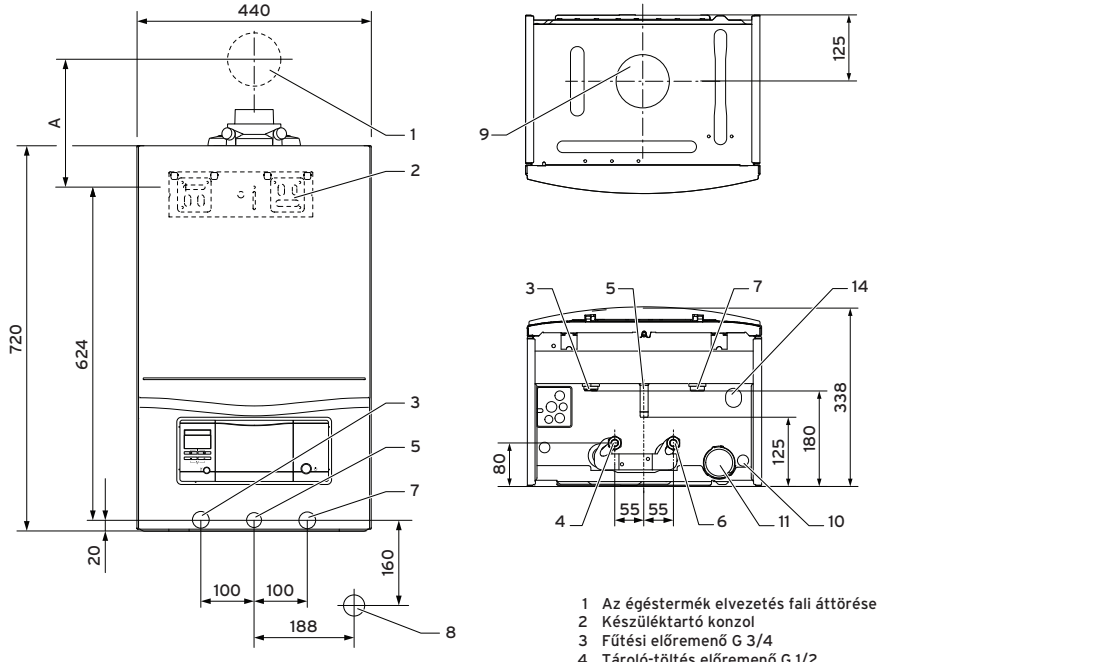

A falon vagy aknán keresztül történő fali áttörés minimális távolsága	A
60/100 könyökkel 87°, PP	223
60/100 revíziós nyílással ellátott könyökkel 87°, PP	223
80/125 könyökkel 87°, PP	241
80/125 revizios T-idommal, PP	258

1 Az égéstermék elvezetés fali áttörése
2 Készüléktartó konzol
3 Fűtési előremenő G 3/4
4 Tároló-töltés előremenő G 1/2
5 Gázoldali csatlakozó Ø15 mm
6 Tároló-töltés visszatérő G 1/2
7 Fűtési visszatérő G 3/4
8 Szifoncsatlakozó, R1
9 Levegő/égéstermék elvezetés csatlakozó
10 Kondenzátum elvezetés csatlakozó Ø19 mm
11 Kondenzvíz szifon
14 A biztonsági lefúvató szelep lefolyó vezetékének csatlakozója Ø15 mm

Rendelési áttekintő

ecoTEC plus fali gázkészülékek (40-70 kW)

Fűtő fali gázkészülék



ecoTEC plus

VU INT 466/4-5 A
Rend. szám: **0010017831**

VU INT 656/4-5 A
Rend. szám: **0010017832**

auroTHERM szolár rendszerek

Lásd a termékkatalógus 9. fejezete

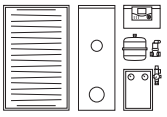

Csatlakozó készletek



Külön rendelhető tartozékok

Fűtési karbantartó csapkészlet
Rend. szám: **0020059560**

Külső hőszigetelés
a 0020059560 cikkszámú karbantartó csapokhoz
Tartalma: 2 db fekete hőszigetelő elem
Rend. szám: **0020106195**

Levegő/égéstermék elvezető

Lásd a termék-katalógus 100. oldalától

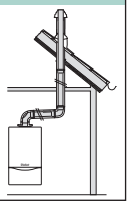

Külön rendelhető tartozékok



Egyenes kivitelű gázcsap 1" csatlakozóval
Rend. szám: **009299**

Lefolyó tölcsérszifon
Rend. szám: **000376**

ecoLEVEL kondenzvíz átemelő szivattyú
Rend. szám: **306287**

Hidraulikus váltók

WH 40 (3,5 m³/h)
Rend. szám: 306720

WHV 35 (3,5 m³/h)
2-es osztó/gyűjtővel kombinált hidraulikus váltó
Rend. szám: **0020042429**

WH 95 (8 m³/h)
Rend. szám: **306721**

WH 160 (12 m³/h)
Rend. szám: **306726**

WH 280 (21,5 m³/h)
Rend. szám: **306725**

Tároló nélkül

Melegvíz-tároló



uniSTOR melegvíz-tároló

VIH R 200/6 M
Rend. szám: **0010015939**

VIH R 200/6 BR
Rend. szám: **0010015954**

uniSTOR álló melegvíz-tároló

VIH R 300
Rend. szám: **0010003077**

VIH R 400
Rend. szám: **0010003078**

VIH R 500
Rend. szám: **0010003079**

auroSTOR álló szolár melegvíz-tároló

VIH S 300
Rend. szám: **0010003497**

VIH S 400
Rend. szám: **0010003498**

VIH S 500
Rend. szám: **0010003564**

Biztonsági szerelvénycsoportok



Biztonsági szerelvénycsoport

Biztonsági szerelvénycsoport
200 liter űrtartalomig és 10 bar víznyomásig
Rend. sz.: **0020060434**

Biztonsági szerelvénycsoport

Biztonsági szerelvénycsoport
200 liter űrtartalom felett és 10 bar víznyomásig
Rend. sz.: **305827**

További szabályozó tartozékok

Lásd a termékkatalógus 7. fejezete



Szabályozás



Időjárás-követő rendszerszabályozó

multiMATIC 700
Időjárás-követő rendszerszabályozó
Rend. szám: **0020171319**

calorMATIC 470f
Rádiófrekvenciás időjárás-követő szabályozó
Rend. szám: **0020108138**

Többkörös időjárás-követő szabályozó

calorMATIC 630/3
Három fűtési körre
Rend. szám: **0020092437**

Időjárás-követő szolár és fűtésszabályozó

auroMATIC 620/3
Két fűtési körre
Rend. szám: **0020092431**

VR 34 moduláló buszcsatoló

Külső szabályozótól érkező, 0-10 Volt bemenő jel átalakítására
Rend. szám: **0020017897**

Szabályozástechnikai tartozék



Bővítő modulok

VR 70
Keverő- és szolármodul
Rend. szám: **0020184845**

VR 71
Bővítő modul 3 kevert körre
Rend. szám: **0020184848**

VR 61/4
Bővítő modul további egy kevert fűtési körre
Rend. szám: **0020139851**

VR 68/3
Szolár bővítő modul
Rend. szám: **0020139857**

Távvezérlő

VR 91
Távkapcsoló magyarázó szöveggel és háttér világítással
Rend. szám: **0020171336**

VR 81/2
Szimbólumokkal működő kijelzővel
Rend. szám: **0020129324**

Keverő modul calorMATIC 630/3 és auroMATIC 620/3 szabályozókhoz

VR 60/3
2 db kevert fűtési körre
Rend. szám: **306782**

Távvezérlő

VR 90/3
Szöveges kijelzővel
Rend. szám: **0020040080**

Hidraulikus építőelemek



Osztó/gyűjtő egységek

Hőszigetelt osztó/gyűjtő egység
2 fűtési körre
Rend. szám: 307556

Hőszigetelt osztó/gyűjtő egység
3 fűtési körre
Rend. szám: 307597

Szabályozott fűtési körök

Előszerelt szivattyús egység kevert fűtési körre; R 1/2
Rend. szám: **0020191814**

Előszerelt szivattyús egység kevert fűtési körre; R 3/4
Rend. szám: **0020191813**

Előszerelt szivattyús egység kevert fűtési körre; R 1
Rend. szám: **0020191788**

Szabályozatlan fűtési körök

Előszerelt szivattyús egység direkt fűtési körre
Rend. szám: **0020191817**

Kondenzációs működésű fali fűtő gázkészülékek

ecoTEC plus VU INT 466/4-5 A, VU INT 656/4-5 A



Főbb jellemzők

- 21-100% közötti modulációs tartomány (ecoTEC plus VU INT 656/4-5 A)
- Multi-Sensorik-System a megelőző készülék-állapot analizálásra
- Kondenzációs üzemű tároló-töltő szabályozás (Aqua-Kondens-System)
- Digitális információ-kijelző (DIA-rendszer) háttér-világítással és magyarázó szövegekkel a készülék állapotainak, karbantartási- és hibaüzeneteinek kijelzésére, valamint a hőtermelő paramétereinek beállítására
- Pro E bekötési rendszer a gyors és felcserélés-mentes elektromos csatlakoztatáshoz

A termék felszereltsége

- Nagyhatékonyságú szivattyú, digitális fűtési nyomás-szenzor és biztonsági lefúvató szelep (szállítási terjedelem része)
- Rozsdamentes acélból készült integrált kondenzációs hőcserélő
- Egy külső fűtési-, vagy tároló-töltő kör vezérlési lehetősége
- eBUS sorkapocs
- Térfogatáram-érzékelő a túlságos alacsony átfolyó fűtővíz mennyiségek, valamint az abból adódó készülék leállások időben történő felismerésére és figyelmeztető jelzések kiadására.

Szállítási terjedelem

- ecoTEC plus VU kondenzációs fűtő fali gázkészülék
- Készüléktartó konzol, fali papírsablon
- Biztonsági lefúvató szelep, kondenzvíz lefolyó cső
- Mérőcsonkos égéstermék adapter (Ø80/125 mm)
- A felszereléshez szükséges segédanyagok csomagja
- Kezelési- és szerelési útmutató
- Égéstermék elvezetések telepítési útmutatója

Tudnivaló!

A propángázról történő működtetés csak a VU INT 466/4-5 A típusjelölésű készüléknél lehetséges. Mindkét hőtermelő csak hidraulikus váltón keresztül csatlakoztatható rá a fűtési rendszerre

Megnevezés	VU INT 466/4-5 A	VU INT 656/4-5 A
Rendelési szám	0010017831	0010017832
Nettó listaár	lásd: www.vaillant.hu	

Megnevezés	Mérték-egység	VU INT 466/4-5 A	VU INT 656/4-5 A
Névleges hőteljesítmény-tartomány (50/30°C) Névleges hőteljesítmény-tartomány (80/60°C) Tároló-töltő teljesítmény Legnagyobb hőterhelés tároló-töltés közben	kW kW kW kW	12,9-46,4 12,3-44,1 44,1 45,0	14,6-67,6 13,8-63,7 63,7 65,0
A helyiségfűtés energiahatékonysági osztálya		A	A
Szezonális energiahatékonyság – fűtés	%	93	93
Égéstermék hőmérséklet min/max hőteljesítményen Égéstermék tömegáram min/max hőteljesítményen CO_2-tartalom	°C g/s	38/73 5,7/20,0 8,8	40/70 6,5/30,3 8,8
Kondenzvíz mennyiség (50/30°C mellett), kb. pH-érték, kb.	l/h	4,5 3,7	6,5 3,7
Felhasználható szivattyú emelőmagasság Névleges fűtővíz tömegáram (ΔT=20K mellett) Fűtési rendszer max. víznyomása	mbar l/h bar	250 1896 3,0	250 2570 3,0
Gázfelhasználás: Csatlakozási gáznyomás (földgáz (G20)) Max. gázfogyasztás (földgáz, H csoport) Max. gázfogyasztás (propán, P csoport)	 mbar m^3/h kg/h	 17,0-25,0 4,8 3,5	 17,0-25,0 6,9 -
Elektromos csatlakozás Max. elektromos teljesítmény-felvétel Elektromos védettség	V/Hz W	230/50 131 IPX 4D	230/50 IPX 4D
Saját tömeg, kb.	kg	46	75

Befoglaló méretek és a csatlakozások elhelyezkedése

ecoTEC plus VU INT 466/4-5 A és VU INT 656/4-5 A

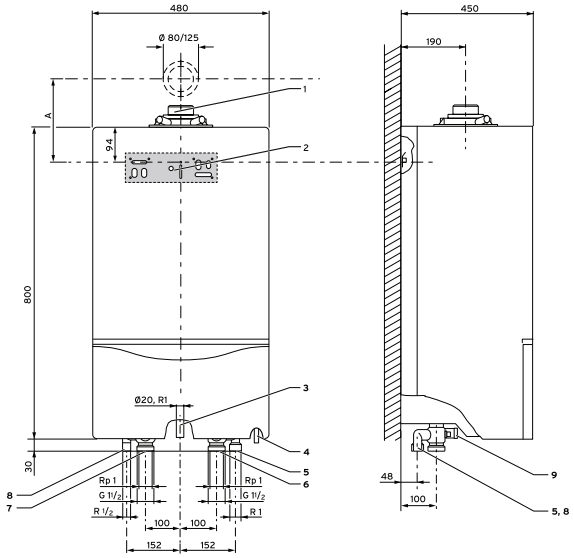

1 Levegő/füstgáz csatlakozó (Ø80/125)
2 Készüléktartó sín
3 Gázcsatlakozás, Ø20 mm
4 Kondenzvíz csatlakozó
5 Tágulási tartály csatlakozó
6 Fűtési visszatérő
7 Fűtési előremenő
8 Biztonsági szelep csatlakozó
9 Töltő/ürítőcsap
A 87°-os könyökkel: 253 mm 87°-os ellenőrző T-idommal: 270 mm

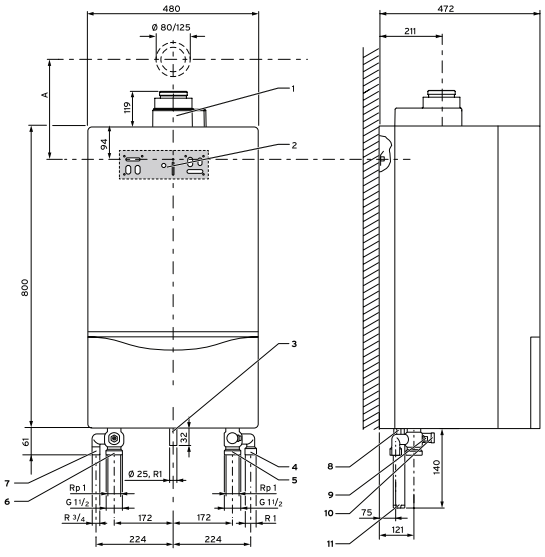

1 Levegő/füstgáz csatlakozó (Ø80/125)
2 Készüléktartó sín
3 Gázcsatlakozás, Ø25 mm
4 Tágulási tartály csatlakozó
5 Fűtési visszatérő
6 Fűtési előremenő
7 Biztonsági szelep csatlakozó
8 Kondenzvíz csatlakozó
9 Ürítő csap
10 Töltőcsap
11 Szifon
A 87°-os könyökkel: 297 mm 87°-os ellenőrző T-idommal: 314 mm

A felszereltség és kombinációk áttekintése

Beépített tárolós és kombi gázkészülékek

Felszereltség		Beépített tárolóval	Kombi készülékek
		VUI INT II 246/5-5 VUI INT II 306/5-5 VUI INT II 346/5-5	VUW 356/5-7 (H-INT II) VUW INT II 246/5-5, 306/5-5, 346/5-5, 236/5-3 A, 286/5-3 A
A helyiségfűtés energiahatékonysági osztálya		A	A
Modulációs tartomány (készülék-típus szerint)		20-100%	9-100% (exclusive) 20-100% (plus) 25-100% (pro)
Integrált kondenzációs hőcserélő Nemesacél hőcserélő, körbeburkolt füstgázgyűjtővel		●	-
Aqua-Power-Plus 10%-kal magasabb teljesítmény a használati meleg víz készítéshez, illetve tároló töltésre		●	●
Aqua-Kondens-System Tároló-töltés kondenzációs üzemben		●	●
Fűtési biztonsági szelep (3 bar)		●	●
Digitális nyomásmérő és analóg manométer		●	●
Tágulási tartály (10 l), motoros váltószelep		●	●[1]
Fordulatszám szabályozott, nagyhatékonyságú szivattyú automatikus gyorslégtelenítővel		●	●
ProE elektromos bekötési rendszer a gyors és egymással össze nem keverhető, színnel kódolt csatlakozók elektromos bekötésére		●	●[2]
2 év gyártói és 5 év kiterjesztett garancia (jótállási feltételek a garanciajegyen, kiterjesztett garancia külön térítés és szerződés ellenében, karbantartási megkötéssel)		●	●
Multi-Sensorik-System - CO szenzor (csak exclusive) a helyi gázadottságokhoz történő illesztésre és megelőző készülék analízisre - Térfogatáram mérő (csak exclusive) - Elektronikus gáz/levegő szabályozás (exclusive és plus modellek) - Fűtési víznyomás-érzékelő		●	●
DIA rendszer háttérvilágított és szimbólumokkal ellátott képernyővel Digitális Információs és Analízis rendszerrel a készülék üzemállapotainak kijelzésére. Szerviz és hibakód menü, a készülék speciális beállításainak paraméterezése		●	●
Vízszintes csatlakozások a készülék burkolatába rejtve		●	-
eBUS kommunikációra alkalmas vezérlés a multi- és calorMATIC típusú időjárás-követő szabályozók és egyéb csatolókártyák kezelőfelületbe történő bekötésére		●	●
Szabályozás külső szivattyúra (fűtés, cirkuláció, ...)		●	●[3]

[1] Az ecoTEC pro modellek 8 literes tágulási tartállyal rendelkeznek
[2] Az ecoTEC pro modellek vezérlőpanelje nem rendelkezik ProE csatlakozóval
[3] Az ecoTEC pro modellek esetén csak VR 40 multifunkciós kártyával

Melegvíz tároló		ecoTEC exclusive és ecoTEC plus				ecoTEC pro	
		VUW 356/5-7 (H-INT II)	VUW INT II 246/5-5	VUW INT II 306/5-5	VUW INT II 346/5-5	VUW INT II 236/5-3 A	VUW INT II 286/5-3 A
Fali melegvíz-tároló							
	VIH Q 75 B	-	●	●	●	●	●

● javasolt - nem alkalmazható ● lehetséges

Befoglaló méretek és a csatlakozások elhelyezkedése

ecoTEC plus VUI

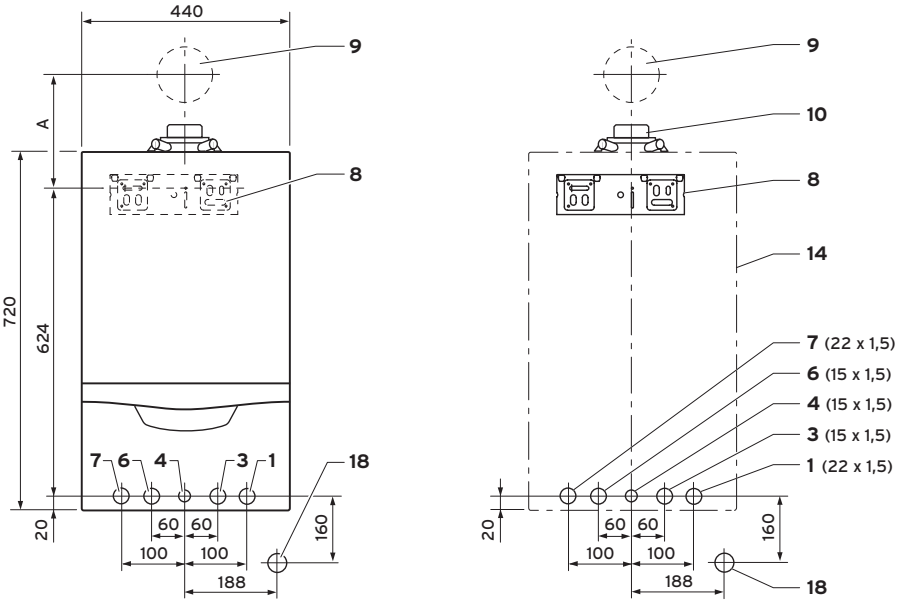

Új telepítés falsík alatti bekötéssel
(A falsík alatti bekötés metszetméretei azonosak)

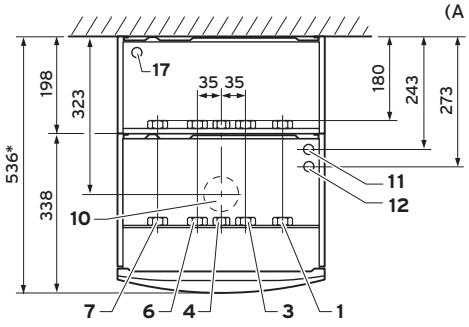

Felülnézet (csatlakozások a készüléken belül)

1 Fűtési visszatérő
3 Hideg víz csatlakozás
4 Gázoldali csatlakozó
6 Meleg víz csatlakozás
7 Fűtési előremenő
8 Készüléktartó konzol
9 Az égéstermék elvezetés fali áttörése
10 Levegő/égéstermék elvezetés csatlakozó
11 Kondenzátum elvezetés csatlakozó Ø19 mm
12 A fűtési biztonsági lefúvató vezeték csatlakozója Ø15 mm
14 Helyszükséglet a falon
17 A biztonsági lefúvató szelep lefolyó vezetékének
18 Szifoncsatlakozó, R1
* 570 mm a VUI INT II 346/5-5 esetén

A falon vagy aknán keresztül történő fali áttörés minimális távolsága	A
60/100 könyökkel 87°, PP	223
60/100 revíziós nyílással ellátott könyökkel 87°, PP	223
80/125 könyökkel 87°, PP	241
80/125 revizios T-idommal, PP	258

Méretek mm-ben

Rendelési áttekintő

Beépített tárolós ecoTEC plus készülékek

Kombi gázkészülék mögé szerelt rétegtárolóval



ecoTEC plus

VUI INT II 246/5-5
Rend. szám: **0010019534**

VUI INT II 306/5-5
Rend. szám: **0010019535**

VUI INT II 346/5-5
Rend. szám: **0010019536**

Levegő/égéstermék elvezető

Lásd a termék-katalógus 80. oldalától

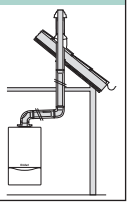

Csatlakozó készletek



Fűtési bekötő szett

A fűtési karbantartó csapkészlet és azok bekötő csővezetékei, valamint a gázoldali roppantó gyűrűs csavarzat a kombi készülék gyári tartozéka

Rétegtöltésű melegvíz-tároló

A készülék és a tároló közötti összekötő vezetékek a tartály, a szaniter oldali bekötés elemei pedig a kombi készülék gyári tartozékai

Cirkulációs vezeték
actoSTOR VIH CL 20 S típusjelölésű fali tárolókoz alkalmazható cirkulációs bekötő cső
Rend. szám: **0020057235**

Szabályozás



Időjárás-követő rendszerszabályozó

multiMATIC 700
Időjárás-követő rendszerszabályozó
Rend. szám: **0020171319**

calorMATIC 470f
Rádiófrekvenciás időjárás-követő szabályozó
Rend. szám: **0020108138**

Többkörös időjárás-követő szabályozó

calorMATIC 630/3
Három fűtési körre
Rend. szám: **0020092437**

Helyiséghőmérséklet szabályozás

calorMATIC 350/350f
Vezetékes vagy rádiófrekvenciás szobai termosztát heti programmal
Rend. szám: **0020124476**
0020124483

calorMATIC 370
Heti programmal a fűtés és a melegvíz-készítés számára
Rend. szám: **0020108145**

calorMATIC 370f
Vezeték nélküli, heti programmal a fűtés és a melegvíz-készítés számára
Rend. szám: **0020108152**

Szabályozástechnikai tartozék



Bővítő modulok

VR 70
Keverő- és szolármodul
Rend. szám: **0020184845**

VR 71
Bővítő modul 3 kevert körre
Rend. szám: **0020184848**

VR 61/4
Bővítő modul további egy kevert fűtési körre
Rend. szám: **0020139851**

Távvezérlő

VR 91
Távkapcsoló magyarázó szöveggel és háttér világítással
Rend. szám: **0020171336**

VR 81/2
Szimbólumokkal működő kijelzővel
Rend. szám: **0020129324**

Keverő modul calorMATIC 630/3 és auroMATIC 620/3 szabályozókhoz

VR 60/3
2 db kevert fűtési körre
Rend. szám: **306782**

Távvezérlő

VR 90/3
Szöveges kijelzővel
Rend. szám: **0020040080**

Szabályozástechnikai tartozék



Felületfűtési rendszer esetén feltétlenül szükséges

VRC 9642
Határoló termosztát
Rend. szám: **009642**

Hidraulikus építőelemek



Hidraulikus váltók és osztó/gyűjtők

WH 27 (2 m³/h)
Kisebb méretű hidraulikus váltó
Rend. szám: **306727**
Tudnivaló: a VR 10 érzékelőt (306787) külön kell megrendelni

WHV 35 (3,5 m³/h)
2-es osztó/gyűjtővel kombinált hidraulikus váltó
Rend. szám: **0020042429**

WH 40 (3,5 m³/h)
Rend. szám: **306720**

Hőszigetelt osztó/gyűjtő egység
2 fűtési körre
Rend. szám: **307556**

Hőszigetelt osztó/gyűjtő egység
3 fűtési körre
Rend. szám: **307597**

Szabályozott fűtési körök

Előszerelt szivattyús egység kevert fűtési körre; R 1/2
Rend. szám: **0020191814**

Előszerelt szivattyús egység kevert fűtési körre; R 3/4
Rend. szám: **0020191813**

Előszerelt szivattyús egység kevert fűtési körre; R 1
Rend. szám: **0020191788**

Szabályozatlan fűtési körök

Előszerelt szivattyús egység direkt fűtési körre
Rend. szám: **0020191817**

Beépített tárolós kondenzációs gázkészülékek

ecoTEC plus VUI INT II 246/5-5 – VUI INT II 346/5-5



Főbb jellemzők

- Kombi készülék utána kapcsolt rétegtöltésű tárolóval a kis helyszükségletű, magasabb melegvíz-komfort biztosítására (mindössze 0,32 m² falfelület szükséges)
- Integrált melegvíz-készítés nemesacélból készült szekunder lemezes hőcserélővel
- 20-100% közötti modulációs tartomány (készüléktípus függvényében)
- Megközelítőleg 10%-kal magasabb melegvíz-készítő teljesítmény (Aqua-Power-Plus)
- Kondenzációs üzemű tároló-töltő szabályozás (Aqua-Kondens-System)
- Kifolyó melegvíz-hőmérséklet szabályozás (Aqua-Comfort-System plus) és várakozási idő nélküli melegvíz-szolgáltatás
- Digitális információ-kijelző (DIA-rendszer) háttérvilágítással és magyarázó szövegekkel a készülék állapotainak, karbantartási- és hibaüzeneteinek kijelzésére, valamint a hőtermelő paramétereinek beállítására
- Intuitív módon paraméterezhető kezelőfelület
- Pro E bekötési rendszer a gyors és felcserélés-mentes elektromos csatlakoztatáshoz
- Elektronikus gáz/levegő szabályozás (ELGA) adaptív fűtési részterhelés beállító és automatikus gáztípus-család ellenőrző programmal
- Multi-Sensorik-System a gázminőség változásainak automatikus kiegyenlítésére és a megelőző készülék-állapot analizálásra
- Társasházi gyűjtőkémény felújításnál egyszerre 5 db készülék köthető rá ugyanarra a többrészes, túlnyomásos égéstermék-elvezető rendszerre

A termék felszereltsége

- Nagyhatékonyságú fűtési és rétegtöltő szivattyú, digitális fűtési nyomásszenzor és analóg manométer, 10 literes fűtési és 1 literes szaniter tágulási tartály, 20 liter névleges űrtartalmú, rozsdamentes acélból készült rétegtöltésű melegvíz-tartály (2 x 10 liter), biztonsági lefúvató szelep (fűtés + szaniter), automatikus túláram szelep
- Rozsdamentes acélból készült integrált kondenzációs hőcserélő
- Nemesacélból készült szekunder lemezes hőcserélő
- Egy külső fűtési-, vagy cirkulációs szivattyú közvetlen vezérlési lehetősége

Szállítási terjedelem

- ecoTEC plus VUW kondenzációs kombi fali gázkészülék
- actoSTOR VIH CL 20 S rétegtöltésű fali tároló
- Készüléktartó konzol, fali papírsablon
- Fűtési karbantartó csapkészlet, gázbekötő adapter, hideg vizes bekötő szerelvény, a tároló és a hőtermelő közötti összekötő csövek doboza, kondenzvíz és biztonsági szelep elvezető cső
- A felszereléshez szükséges segédanyagok csomagja
- Kezelési- és szerelési útmutató

Tudnivaló!

Propángázról történő működtetéshez külön átszerelő készlet kapható (alkatrészként).

Megnevezés	VUI INT II 246/5-5	VUI INT II 306/5-5	VUI INT II 346/5-5
Rendelési szám	0010019534	0010019535	0010019536
Nettó listaár	lásd: www.vaillant.hu		

Megnevezés	Mérték-egység	VUI INT II 246/5-5	VUI INT II 306/5-5	VUI INT II 346/5-5
Névleges hőteljesítmény-tart. (40/30°C), földgáz Névleges hőteljesítmény-tart. (60/40°C), földgáz A melegvíz-készítés teljesítménye Legnagyobb hőterhelés melegvíz-készítés közben	kW kW kW kW	4,2-21,2 3,8-20,0 24,0 24,5	5,7-26,5 5,2-25,0 30,0 30,6	6,4-31,8 5,8-30,0 34,0 34,7
A helyiségfűtés energiahatékonysági osztálya		A	A	A
Szezonális energiahatékonyság – fűtés	%	91	92	92
A melegvíz-készítés energiahatékonysági osztálya		A	A	A
Szezonális energiahatékonyság – meleg víz Deklarált csapolási profil	%	82 XL	83 XL	83 XL
Égéstermék hőmérséklet min/max hőteljesítményen Égéstermék tömegáram min/max hőteljesítményen CO_2-tartalom	°C g/s	40/70 1,8/11,2 9,0	40/74 2,5/14 9,0	40/79 2,8/15,9 9,0
Kondenzvíz mennyiség (50/30°C mellett), kb. pH-érték, kb.	l/h	2,0 3,5-4,0	2,6 3,5-4,0	3,1 3,5-4,0
Felhasználható szivattyú emelőmagasság Névleges fűtővíz tömegáram (ΔT=20K mellett) Fűtési rendszer max. víznyomása	mbar l/h bar	250 860 3,0	250 1075 3,0	250 1290 3,0
Fűtési víztartalom (tágulási tartály nélkül)	l	2,4	2,8	3,2
Melegvíz-kimeneti teljesítmény Meleg víz hőfok-beállítási tartomány		147 35-65	171 35-65	196 35-65
Gázfelhasználás: Csatlakozási gáznyomás (földgáz (G20)) Max. gázfogyasztás (földgáz, H csoport) Max. gázfogyasztás (propán, P csoport)	 mbar m^3/h kg/h	 17,0-25,0 2,6 1,9	 17,0-25,0 3,2 2,4	 17,0-25,0 3,7 2,7
Elektromos csatlakozás Max. elektromos teljesítmény-felvétel Elektromos védettség	V/Hz W	230/50 70 IPX 4D	230/50 80 IPX 4D	230/50 80 IPX 4D
Hideg/meleg víz csatlakozó Fűtés előremenő/visszatérő csatlakozó Gázoldali csatlakozás Égéstermék csatlakozó	 mm mm Ø	G 3/4 G 3/4 15 60/100	G 3/4 G 3/4 15 60/100	G 3/4 G 3/4 15 60/100
A készülék befoglaló méretei: [1] Magasság Szélesség Mélység	 mm mm mm	 720 440 536	 720 440 536	 720 440 570
Saját tömeg, kb.	kg	55,5	56,5	57

[1] Befoglaló méretek és a csatlakozások elhelyezkedése a 39. oldalon

Opcionális tartozék

Tartozék	Megnevezés	Cikkszám
	**Cirkulációs vezeték (VIH CL 20 S)** ecoTEC plus VUI készülék esetén alkalmazható csatlakozó cső-vezeték cirkulációs hálózathoz. Alkalmazása csak az alábbi paramétereket teljesítő, idő- és hőmérséklet vezérelt cirkulációs szivattyúval együtt alkalmazható: csatlakozó méret 1/2", max. 500 mbar és 500 l/óra. Javasolt típusok: Grundfos UP 20-14 BXA PM, Laing E1-15/700 U/W vagy Laing S1-13/100 BR U/W.	0020057235

Rendelési áttekintő

Átfolyó rendszerű ecoTEC készülékek

Kondenzációs kombi gázkészülék

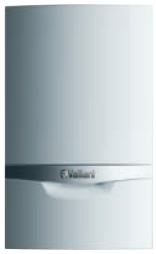

ecoTEC exclusive

VUW 356/5-7 (H-INT II)
Rend. szám: **0010017107**

ecoTEC plus

VUW INT II 246/5-5
Rend. szám: **0010011742**

VUW INT II 306/5-5
Rend. szám: **0010011743**

VUW INT II 346/5-5
Rend. szám: **0010011744**

ecoTEC pro

VUW INT II 236/5-3 A
Rend. szám: **0010018517**

VUW INT II 286/5-3 A
Rend. szám: **0010018518**

Levegő/égéstermék elvezető

Lásd a termék-katalógus 80. oldalától

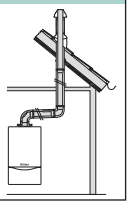

Csatlakozó készletek



Új telepítés

Krómozott gázcsap
Vétlen nyitás elleni biztosítással
Rend. sz.: **009298**

Lefolyó tölcsérszifon
Rend. sz.: **000376**

Fűtési bekötő szett

A fűtési karbantartó csapkészlet és azok bekötő csővezetékei, valamint a gázoldali roppantó gyűrűs csavarzat a kombi készülék gyári tartozéka

Szabályozás



Időjárás-követő rendszerszabályozó

multiMATIC 700
Időjárás-követő rendszerszabályozó
Rend. szám: **0020171319**

calorMATIC 470f
Rádiófrekvenciás időjárás-követő szabályozó
Rend. szám: **0020108138**

Többkörös időjárás-követő szabályozó

calorMATIC 630/3
Három fűtési körre
Rend. szám: **0020092437**

Helyiséghőmérséklet szabályozás

calorMATIC 350/350f
Vezetékes vagy rádiófrekvenciás szobai termosztát heti programmal
Rend. szám: **0020124476**
0020124483

calorMATIC 370
Heti programmal a fűtés és a melegvíz-készítés számára
Rend. szám: **0020108145**

calorMATIC 370f
Vezeték nélküli, heti programmal a fűtés és a melegvíz-készítés számára
Rend. szám: **0020108152**

Szabályozástechnikai tartozék



Bővítő modulok

VR 70
Keverő- és szolármodul
Rend. szám: **0020184845**

VR 71
Bővítő modul 3 kevert körre
Rend. szám: **0020184848**

VR 61/4
Bővítő modul további egy kevert fűtési körre
Rend. szám: **0020139851**

Távvezérlő

VR 91
Távkapcsoló magyarázó szöveggel és háttér világítással
Rend. szám: **0020171336**

VR 81/2
Szimbólumokkal működő kijelzővel
Rend. szám: **0020129324**

Keverő modul calorMATIC 630/3 és auroMATIC 620/3 szabályozókhoz

VR 60/3
2 db kevert fűtési körre
Rend. szám: **306782**

Távvezérlő

VR 90/3
Szöveges kijelzővel
Rend. szám: **0020040080**

Szabályozástechnikai tartozék



Felületfűtési rendszer esetén feltétlenül szükséges

VRC 9642
Határoló termosztát
Rend. szám: **009642**

Hidraulikus építőelemek



Hidraulikus váltók és osztó/gyűjtők

WH 27 (2 m³/h)
Kisebb méretű hidraulikus váltó
Rend. szám: **306727**
Tudnivaló: a VR 10 érzékelőt (306787) külön kell megrendelni

WHV 35 (3,5 m³/h)
2-es osztó/gyűjtővel kombinált hidraulikus váltó
Rend. szám: **0020042429**

WH 40 (3,5 m³/h)
Rend. szám: **306720**

Hőszigetelt osztó/gyűjtő egység
2 fűtési körre
Rend. szám: **307556**

Hőszigetelt osztó/gyűjtő egység
3 fűtési körre
Rend. szám: **307597**

Szabályozott fűtési körök

Előszerelt szivattyús egység kevert fűtési körre; R 1/2
Rend. szám: **0020191814**

Előszerelt szivattyús egység kevert fűtési körre; R 3/4
Rend. szám: **0020191813**

Előszerelt szivattyús egység kevert fűtési körre; R 1
Rend. szám: **0020191788**

Hidraulikus építőelemek



Szabályozatlan fűtési körök

Előszerelt szivattyús egység direkt fűtési körre
Rend. szám: **0020191817**

Kondenzációs működésű fali kombi gázkészülék

ecoTEC exclusive VUW 356/5-7 (H-INT II)



Főbb jellemzők

- Kombi készülék átfolyó rendszerű, integrált melegvíz-készítéssel, amelyben a belépő hideg vizet a primer hőcserélő kondenzációs zónája melegíti elő
- Green iQ címmel kitűntetve
- 9-100% közötti modulációs tartomány (a HMV készítés maximális teljesítményéhez viszonyítva)
- Megközelítőleg 30%-kal magasabb melegvíz-készítő teljesítmény (Aqua-Power-Plus)
- Kifolyó melegvíz-hőmérséklet szabályozás (Aqua-Comfort-System plus)
- Digitális információ-kijelző (DIA-rendszer) háttérvilágítással és magyarázó szövegekkel a készülék állapotainak, karbantartási- és hibaüzeneteinek kijelzésére, valamint a hőtermelő paramétereinek beállítására
- Intuitív módon paraméterezhető kezelőfelület
- Pro E bekötési rendszer a gyors és felcserélés-mentes elektromos csatlakoztatáshoz
- Önmagát adaptáló All-Gas-System bármely gáztípusra alkalmas CO szenzorral (All-Gas-Sensor) a gázminőség változásainak automatikus kiegyenlítésére. Működése föld- és biogázzal, valamint propánnal, gázátállító készlet nélkül lehetséges

A termék felszereltsége

- Nagyhatékonyságú szivattyú, digitális fűtési nyomásszenzor és analóg manométer, 10 literes tágulási tartály, biztonsági lefúvató szelep, automatikus túláram szelep
- Rozsdamentes acélból készült integrált kondenzációs hőcserélő, a belépő hideg víz előmelegítésével (használati melegvíz-készítés)
- Nemesacélból készült szekunder lemezes hőcserélő
- Egy külső fűtési-, vagy cirkulációs szivattyú és a hőtermelőre közvetlenül rákötött tároló-töltő kör vezérlési lehetősége
- All-Gas-Sensor az optimális üzemi pontú égéshez
- Térfogatáram-érzékelő a túlságos alacsony átfolyó fűtővíz mennyiségek, valamint az abból adódó készülék leállások időben történő felismerésére és figyelmeztető jelzések kiadására.

Szállítási terjedelem

- ecoTEC exclusive VUW kondenzációs kombi fali gázkészülék
- Készüléktartó konzol, fali papírsablon
- Fűtési karbantartó csapkészlet, hideg vizes bekötő szerelvény, gázbekötő adapter, kondenzvíz elvezető cső
- Mérőcsonkos égéstermék adapter
- A felszereléshez szükséges segédanyagok csomagja
- Kezelési- és szerelési útmutató
- Égéstermék elvezetések telepítési útmutatója

Megnevezés	VUW 356/5-7 (H-INT II)
Rendelési szám	0010017107
Nettó listaár	Várható bevezetés: 2016. szeptember

Megnevezés	Mérték-egység	VU INT II 146/5-5
Névleges hőteljesítmény-tartomány (40/30°C) Névleges hőteljesítmény-tartomány (60/40°C) A melegvíz-készítés teljesítménye Legnagyobb hőterhelés melegvíz-készítés közben	kW kW kW kW	3,8-26,3 3,6-25,0 35,3 32,7
A helyiségfűtés energiahatékonysági osztálya		A
Szezonális energiahatékonyság – fűtés	%	93
A melegvíz-készítés energiahatékonysági osztálya		A
Szezonális energiahatékonyság – meleg víz Deklarált csapolási profil	%	94 XXL
Égéstermék hőmérséklet min/max hőteljesítményen Égéstermék tömegáram min/max hőteljesítményen CO_2-tartalom	°C g/s	40/65 1,62/14,68 9,17
Kondenzvíz mennyiség (50/30°C mellett), kb. pH-érték, kb.	l/h	2,48 3,5-4,0
Felhasználható szivattyú emelőmagasság Névleges fűtővíz tömegáram (ΔT=20K mellett) Fűtési rendszer max. víznyomása	mbar l/h bar	250 1045 3,0
Fűtési víztartalom (tágulási tartály nélkül)	l	3,2
Melegvíz-kimeneti teljesítmény (ΔT=30K mellett) Meleg víz hőfok-beállítási tartomány	l/p °C	16,9 35-65
Gázfelhasználás: Csatlakozási gáznyomás (földgáz (G20)) Max. gázfogyasztás (földgáz, H csoport) Max. gázfogyasztás (propán, P csoport)	 mbar m^3/h kg/h	 20 3,5 2,54
Elektromos csatlakozás Max. elektromos teljesítmény-felvétel Elektromos védettség	V/Hz W	230/50 89 IPX 4D
Hideg/meleg víz csatlakozó Fűtés előremenő/visszatérő csatlakozó Gázoldali csatlakozás Égéstermék csatlakozó	 mm mm Ø	G 3/4 G 3/4 15 60/100
A készülék befoglaló méretei: Magasság Szélesség Mélység	 mm mm mm	 720 440 406
Saját tömeg, kb.	kg	41

Tudnivaló!

A Green iQ elismerés egyik alappillére a hőtermelőbe integrált VR 900 Internet-kommunikációs modul. Magyarországon ez az egység nem része a gázkészülék szállítási terjedelmének, így az külön opcióként vásárolható meg. Az ingyenes végfelhasználói applikáció (multiMATIC) csak a multiMATIC 700 időjárás-követő rendszerszabályozóval együtt használható.

Kondenzációs működésű fali kombi gázkészülék

ecoTEC plus VUW INT II 246/5-5 – VUW INT II 346/5-5



Főbb jellemzők

- Kombi készülék átfolyó rendszerű, integrált melegvíz-készítéssel
- 20-100% közötti modulációs tartomány (készüléktípus függvényében)
- Megközelítőleg 20%-kal magasabb melegvíz-készítő teljesítmény (Aqua-Power-Plus)
- Kifolyó melegvíz-hőmérséklet szabályozás (Aqua-Comfort-System plus)
- Digitális információ-kijelző (DIA-rendszer) háttérvilágítással és magyarázó szövegekkel a készülék állapotainak, karbantartási- és hibaüzeneteinek kijelzésére, valamint a hőtermelő paramétereinek beállítására
- Intuitív módon paraméterezhető kezelőfelület
- Pro E bekötési rendszer a gyors és felcserélés-mentes elektromos csatlakoztatáshoz
- Elektronikus gáz/levegő szabályozás (ELGA) adaptív fűtési részterhelés beállító és automatikus gáztípus-család ellenőrző programmal
- Multi-Sensorik-System a gázminőség változásainak automatikus kiegyenlítésére és a megelőző készülék-állapot analizálásra
- Társasházi gyűjtőkémény felújításnál egyszerre 5 db készülék köthető rá ugyanarra a többrészes, túlnyomásos égéstermék-elvezető rendszerre

A termék felszereltsége

- Nagyhatékonyságú szivattyú, digitális fűtési nyomásszenzor és analóg manométer, 10 literes tágulási tartály, biztonsági lefúvató szelep, automatikus túláram szelep
- Rozsdamentes acélból készült integrált kondenzációs hőcserélő
- Nemesacélból készült szekunder lemezes hőcserélő
- Egy külső fűtési-, vagy cirkulációs szivattyú közvetlen vezérlési lehetősége

Szállítási terjedelem

- ecoTEC plus VUW kondenzációs kombi fali gázkészülék
- Készüléktartó konzol, fali papírsablon
- Fűtési karbantartó csapkészlet, hideg vizes bekötő szerelvény, gázbekötő adapter, kondenzvíz elvezető cső
- Mérőcsonkos égéstermék adapter
- A felszereléshez szükséges segédanyagok csomagja
- Kezelési- és szerelési útmutató
- Égéstermék elvezetések telepítési útmutatója

Megnevezés	VUW INT II 246/5-5	VUW INT II 306/5-5	VUW INT II 346/5-5
Rendelési szám	0010011742	0010011743	0010011744
Nettó listaár	lásd: www.vaillant.hu		

Megnevezés	Mérték-egység	VUW INT II 246/5-5	VUW INT II 306/5-5	VUW INT II 346/5-5
Névleges hőteljesítmény-tart. (40/30°C), földgáz Névleges hőteljesítmény-tart. (60/40°C), földgáz A melegvíz-készítés teljesítménye Legnagyobb hőterhelés melegvíz-készítés közben	kW kW kW kW	4,2-21,2 3,8-20,0 24,0 24,5	5,7-26,5 5,2-25,0 30,0 30,6	6,4-31,8 5,8-30,0 34,0 34,7
A helyiségfűtés energiahatékonysági osztálya		A	A	A
Szezonális energiahatékonyság – fűtés	%	92	92	92
A melegvíz-készítés energiahatékonysági osztálya		A	A	A
Szezonális energiahatékonyság – meleg víz Deklarált csapolási profil	% 	87 XL	87 XL	87 XL
Égéstermék hőm. min/max hőteljesítményen Égéstermék tömegáram min/max hőteljesítményen CO_2-tartalom	°C g/s 	40/70 1,8/11,2 9,0	40/74 2,5/14 9,0	40/79 2,8/15,9 9,0
Kondenzvíz mennyiség (50/30°C mellett), kb. pH-érték, kb.	l/h 	2,0 3,5-4,0	2,6 3,5-4,0	3,1 3,5-4,0
Felhasználható szivattyú emelőmagasság Névleges fűtővíz tömegáram (ΔT=20K mellett) Fűtési rendszer max. víznyomása	mbar l/h bar	250 860 3,0	250 1075 3,0	250 1290 3,0
Fűtési víztartalom (tágulási tartály nélkül)	l	1,9	2,8	3,2
Melegvíz-kimeneti teljesítmény (ΔT=30K mellett) Meleg víz hőfok-beállítási tartomány	 	11,5 35-65	14,3 35-65	16,2 35-65
Gázfelhasználás: Csatlakozási gáznyomás (földgáz (G20)) Max. gázfogyasztás (földgáz, H csoport) Max. gázfogyasztás (propán, P csoport)	 mbar m^3/h kg/h	 17,0-25,0 2,6 1,9	 17,0-25,0 3,2 2,4	 17,0-25,0 3,7 2,7
Elektromos csatlakozás Max. elektromos teljesítmény-felvétel Elektromos védettség	V/Hz W 	230/50 70 IPX 4D	230/50 80 IPX 4D	230/50 80 IPX 4D
Saját tömeg, kb.	kg	34,1	34,4	35,5

Befoglaló méretek és a csatlakozások elhelyezkedése

ecoTEC plus VUW

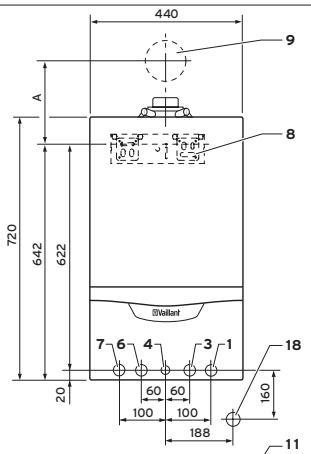

Felülnézet
(csatlakozások a készüléken belül)

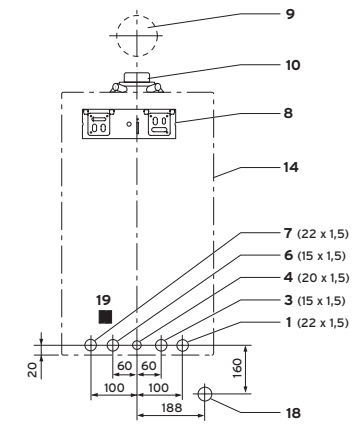

Új telepítés falsík alatti bekötéssel
(A falsík alatti bekötés metszetméretei azonosak)

1 Fűtési visszatérő G 3/4
3 Hideg víz csatlakozás G 3/4
4 Gázoldali csatlakozó Ø15 mm
6 Meleg víz csatlakozás G 3/4
7 Fűtési előremenő G 3/4
8 Készüléktartó konzol
9 Az égéstermék elvezetés fali áttörése
10 Levegő/égéstermék elvezetés csatlakozó
11 Kondenzátum elvezetés csatlakozó Ø19 mm
12 A fűtési biztonsági lefúvató vezeték csatlakozója Ø15 mm
14 Helyszükséglet a falon
18 Szifoncsatlakozó, R1
19 Elektromos csatlakozás

A falon vagy aknán keresztül történő fali áttörés minimális távolsága	A
60/100 könyökkel 87°, PP	223
60/100 revíziós nyílással ellátott könyökkel 87°, PP	223
80/125 könyökkel 87°, PP	241
80/125 revizios T-idommal, PP	258

Méretek mm-ben

Kondenzációs működésű fali kombi gázkészülékek

ecoTEC pro VUW INT II 236/5-3 A, VUW INT II 286/5-3 A



Főbb jellemzők

- Kombi készülék átfolyó rendszerű, integrált melegvíz-készítéssel
- 25-100% közötti modulációs tartomány (készüléktípus függvényében)
- Megközelítőleg 15-20%-kal magasabb melegvíz-készítő teljesítmény (Aqua-Power-Plus)
- Digitális információ-kijelző (DIA-rendszer) háttérvilágítással és grafikus szimbólumokkal a készülék állapotainak, karbantartási- és hibaüzeneteinek kijelzésére, valamint a hőtermelő paramétereinek beállítására
- Intuitív módon paraméterezhető kezelőfelület
- Pneumatikus gáz/levegő szabályozás adaptív fűtési részterheléssel
- Multi-Sensorik-System a megelőző készülék-állapot analizálásra
- Társasházi gyűjtőkémény felújításnál egyszerre 5 db készülék köthető rá ugyanarra a többrészes, túlnyomásos égéstermék-elvezető rendszerre

A termék felszereltsége

- Nagyhatékonyságú szivattyú, digitális fűtési nyomásszenzor és analóg manométer, 8 literes tágulási tartály, biztonsági lefúvató szelep, automatikus túláram szelep
- Rozsdamentes acélból készült integrált kondenzációs hőcserélő
- Nemesacélból készült szekunder lemezes hőcserélő
- eBUS sorkapocs
- A készülék külső burkolatába integrált, vízszintes elrendezésű hidraulikus csatlakozásokkal a szállítási terjedelem részeként szolgáló bekötő- és karbantartó csapkészletek számára

Szállítási terjedelem

- ecoTEC pro VUW kondenzációs kombi fali gázkészülék
- Készüléktartó konzol, fali papírsablon
- Fűtési karbantartó csapkészlet, hideg vizes bekötő szerelvény, gázbekötő adapter, kondenzvíz elvezető cső
- Mérőcsonkos égéstermék adapter
- A felszereléshez szükséges segédanyagok csomagja
- Kezelési- és szerelési útmutató
- Égéstermék elvezetések telepítési útmutatója

Megnevezés	VUW INT II 236/5-3 A	VUW INT II 286/5-3 A
Rendelési szám	0010018517	0010018518
Nettó listaár	lásd: www.vaillant.hu	

Megnevezés	Mérték-egység	VUW INT II 236/5-3 A	VUW INT II 286/5-3 A
Névleges hőteljesítmény-tart. (40/30°C), földgáz Névleges hőteljesítmény-tart. (60/40°C), földgáz A melegvíz-készítés teljesítménye Legnagyobb hőterhelés melegvíz-készítés közben	kW kW kW kW	5,8-20,0 5,6-19,1 23,0 23,5	7,0-26,0 6,7-24,7 28,0 28,6
A helyiségfűtés energiahatékonysági osztálya		A	A
Szezonális energiahatékonyság – fűtés	%	92	92
A melegvíz-készítés energiahatékonysági osztálya		A	A
Szezonális energiahatékonyság – meleg víz Deklarált csapolási profil	%	84 XL	87 XL
Égéstermék hőm. min/max hőteljesítményen Égéstermék tömegáram min/max hőteljesítményen CO_2-tartalom	°C g/s	40/70 2,5/10,7 9,0	40/74 3,0/13,1 9,0
Kondenzvíz mennyiség (50/30°C mellett), kb. pH-érték, kb.	l/h	1,9 3,5-4,0	2,5 3,5-4,0
Felhasználható szivattyú emelőmagasság Névleges fűtővíz tömegáram (ΔT=20K mellett) Fűtési rendszer max. víznyomása	mbar l/h bar	250 796 3,0	250 1032 3,0
Fűtési víztartalom (tágulási tartály nélkül)	l	1,9	2,4
Melegvíz-kimeneti teljesítmény (ΔT=30K mellett) Meleg víz hőfok-beállítási tartomány		11,0 35-65	13,4 35-65
Gázfelhasználás: Csatlakozási gáznyomás (földgáz (G20)) Max. gázfogyasztás (földgáz, H csoport) Max. gázfogyasztás (propán, P csoport)	 mbar m^3/h kg/h	 17,0-25,0 2,5 1,8	 17,0-25,0 3,0 2,2
Elektromos csatlakozás Max. elektromos teljesítmény-felvétel Elektromos védettség	V/Hz W	230/50 70 IPX 4D	230/50 80 IPX 4D
Saját tömeg, kb.	kg	33	35

Befoglaló méretek és a csatlakozások elhelyezkedése

ecoTEC pro VUW

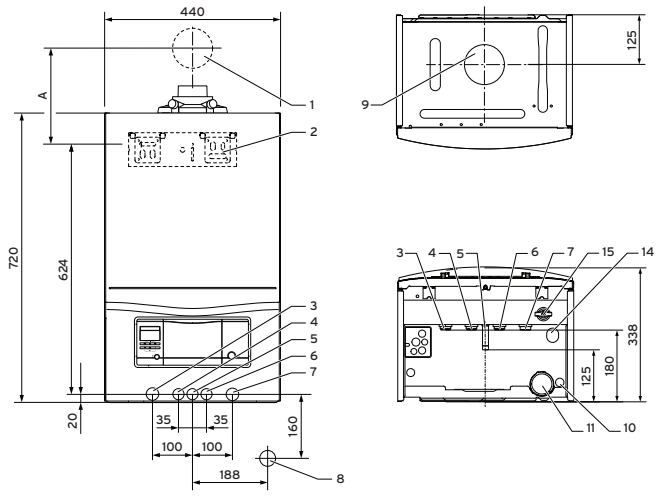

1 Az égéstermék elvezetés fali áttörése
2 Készüléktartó konzol
3 Fűtési előremenő G 3/4
4 Meleg víz csatlakozó G 3/4
5 Gázoldali csatlakozó Ø15 mm
6 Hideg víz csatlakozó G 1/2
7 Fűtési visszatérő G 3/4
8 Szifoncsatlakozó, R1
9 Levegő/égéstermék elvezetés csatlakozó
10 Kondenzátum elvezetés csatlakozó Ø19 mm
11 Kondenzvíz szifon
14 A biztonsági lefúvató szelep lefolyó vezetékének csatlakozója Ø15 mm
15 Töltőcsap

A falon vagy aknán keresztül történő fali áttörés minimális távolsága	A
60/100 könyökkel 87°, PP	223
60/100 revíziós nyílással ellátott könyökkel 87°, PP	223
80/125 könyökkel 87°, PP	241
80/125 revizios T-idommal, PP	258

A felszereltség áttekintése

Kompakt kondenzációs hőközpontok

Felszereltség		ecoCOMPACT	auroCOMPACT
		VSC 306/4-5 150	VSC D 206/4-5 190
A helyiségfűtés energiahatékonysági osztálya		A	A
A melegvíz-készítés energiahatékonysági osztálya		A	A
Elektromos teljesítmény-felvétel (a névleges hőterhelés 30%-nál, 92/42/EEC szerint)		35 W	35 W
Modulációs tartomány (készülék-típus szerint)		20-100%	20-100%
Integrált kondenzációs hőcserélő Nemesacél hőcserélő, körbeburkolt füstgázgyűjtővel		●	●
Aqua-Power-Plus 10%-kal magasabb teljesítmény a használati meleg víz készítéshez, illetve tároló töltésre		●	●
Aqua-Kondens-System Tároló-töltés kondenzációs üzemben		●	●
Beállítható túlnyomás szelep		●	●
Tágulási tartály (15 l)		●	●
Motoros váltószelep		●	●
Nagyhatékonyságú fűtési szivattyú automatikus gyorslégtelenítővel		●	●
Nagyhatékonyságú fűtési szivattyú a rétegtöltő üzemre		●	●
DIA rendszer háttérvilágított és szimbólumokkal ellátott képernyővel Digitális Információs és Analízis rendszerrel a készülék üzemállapotainak kijelzésére. Szerviz és hibakód menü, a készülék speciális beállításainak paraméterezése		●	●
eBUS kommunikációra alkalmas vezérlés a multi- és calorMATIC típusú időjárás-követő szabályozók és egyéb csatolókártyák kezelőfelületbe történő bekötésére		●	●
Rétegtöltésű használati melegvíz-tároló		●	-
Szolár hőcserélővel ellátott, rétegtöltésű használati melegvíz-tároló		-	●
Tároló-töltés szabályozás		●	●
Integrált szolár szabályozó drainback elv szerinti működéssel		-	●
Beépített szolár köri szivattyú 8 méter geodetikus emelőmagassággal		-	●
ProE elektromos bekötési rendszer a gyors és egymással össze nem keverhető, színnel kódolt csatlakozók elektromos bekötésére		●	●
Beüzemelés a gyári márkaszerviz által A szabályozó beállításainak ismertetése, a fűtési hőtermelő beállítása és összehangolása a fűtési rendszerrel, garanciajegy kitöltése		●	●
2 év gyártói és 5 év kiterjesztett garancia (jótállási feltételek a garanciajegyen, kiterjesztett garancia külön térítés és szerződés ellenében, karbantartási megkötéssel)		●	●

Tudnivaló! Az eco/auroCOMPACT készülékek elektronikus gáz/levegő arányszabályozással működő kompakt kondenzációs készülékek. A készülékek II_{2H3P} gázminőségre vannak tanúsítva, ahol a gyári előzetes beállítás 20,0 mbar csatlakozási gáznyomáson történik. Az eco/auroCOMPACT készülékek gyári égéstermék elvezető elemei a hőtermelővel együtt bevizsgált termékek, ezért rendszertanúsítással rendelkeznek.

A drainback auroCOMPACT készülék kollektor-bekötési lehetőségei

Maximális geodetikus magasság-különbség és vezetékhossz a kollektor darabszám függvényében

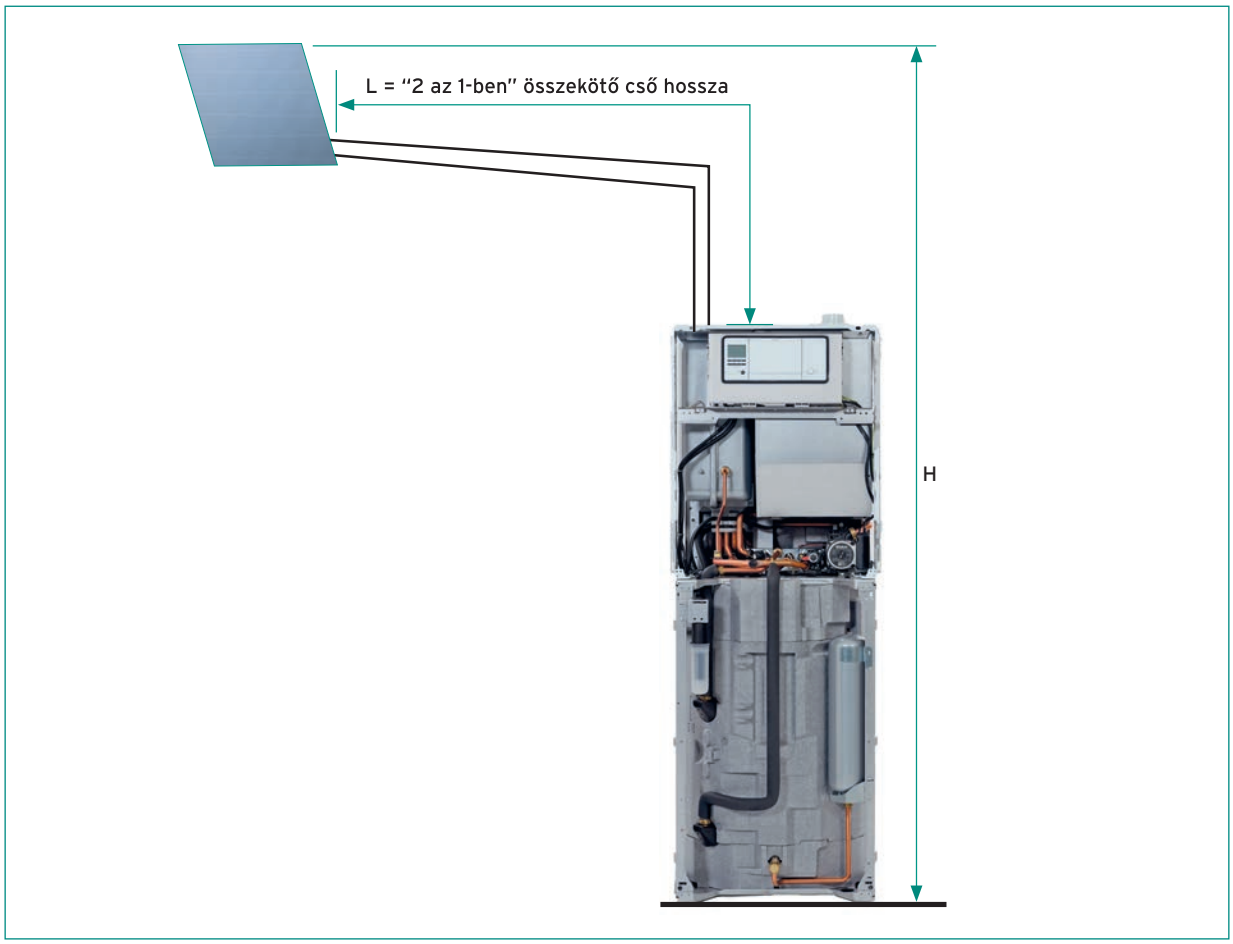

auroCOMPACT VSC D 206/4-5 + 1 db VFK VD vagy D kollektor:
H_{max} = 8 m és L_{max} = 20 m
H_{max} = 12 m és L_{max} = 20 m a készülékbe építhető sönt szivattyúval (külön rendelhető a 0020170506 cikkszám alatt) együtt.

auroCOMPACT VSC D 206/4-5 + 2 db VFK VD vagy D kollektor:
H_{max} = 8 m és L_{max} = 20 m
H_{max} = 12 m és L_{max} = 15 m a készülékbe építhető sönt szivattyúval (külön rendelhető a 0020170506 cikkszám alatt) együtt
H_{max} = 12 m és L_{max} = 20 m a készülékbe építhető sönt szivattyúval (külön rendelhető a 0020170506 cikkszám alatt) és az auroSTEP kiegészítő tartállyal (rendelési szám: 302362) együtt.

Figyelem! Az auroCOMPACT VSC D 206/4-5 készülék szolár hőcserélője (belső űrtartalom: 8,6 liter) a Vaillant szolár hőhordozó folyadékával van előre gyárilag feltöltve, így azt nem kell külön megrendelni.

Rendelési áttekintő

Rétegtöltésű ecoCOMPACT hőközpont

Kompakt kondenzációs gázkészülék



A készülék csatlakozó készletei



Külön rendelhető tartozékok



Szabályozás



ecoCOMPACT

VSC 306/4-5 150
Rend. szám: **0010015923**

Kötelezően beépítendő elem a helyszínen

Fűtési csatlakozó és karbantartó csapkészlet
VSC/4-5 készülékhez, biztonsági szelepekkel együtt
Rend. szám: **0020170493**

Külön rendelhető tartozékok

Szaniter tágulási tartály
5 literes űrtartalmú, a VSC/4-5 készülék burkolata alá integrálható HMV tágulási tartály
Rend. szám: **0020170499**

Cirkulációs szivattyú bekötő csőkészlet
VSC/4-5 készülékekhez, szivattyú nélkül
Rend. szám: **0020170502**

ecoLEVEL kondenzvíz átemelő szivattyú
Rend. szám: **306287**

Időjárás-követő rendszerszabályozó

multiMATIC 700
Időjárás-követő rendszerszabályozó
Rend. szám: **0020171319**

calorMATIC 470f
Rádiófrekvenciás időjárás-követő szabályozó
Rend. szám: **0020108138**

Többkörös időjárás-követő szabályozó

calorMATIC 630/3
Három fűtési körre
Rend. szám: **0020092437**

Helyiséghőmérséklet szabályozás

calorMATIC 350/350f
Vezetékes vagy rádiófrekvenciás szobai termosztát heti programmal
Rend. szám: **0020124476**
0020124483

calorMATIC 370
Heti programmal a fűtés és a melegvíz-készítés számára
Rend. szám: **0020108145**

calorMATIC 370f
Vezeték nélküli, heti programmal a fűtés és a melegvíz-készítés számára
Rend. szám: **0020108152**

Levegő/égéstermék elvezető

Lásd a termék-katalógus 80. oldalától

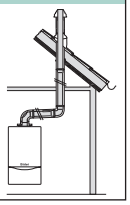

Szabályozástechnikai tartozék



Bővítő modulok

VR 70
Keverő- és szolármodul
Rend. szám: **0020184845**

VR 71
Bővítő modul 3 kevert körre
Rend. szám: **0020184848**

VR 61/4
Bővítő modul további egy kevert fűtési körre
Rend. szám: **0020139851**

Távvezérlő

VR 91
Távkapcsoló magyarázó szöveggel és háttér világítással
Rend. szám: **0020171336**

VR 81/2
Szimbólumokkal működő kijelzővel
Rend. szám: **0020129324**

Keverő modul calorMATIC 630/3 és auroMATIC 620/3 szabályozókhoz

VR 60/3
2 db kevert fűtési körre
Rend. szám: **306782**

Távvezérlő

VR 90/3
Szöveges kijelzővel
Rend. szám: **0020040080**

Szabályozástechnikai tartozék



Felületfűtési rendszer esetén feltétlenül szükséges

VRC 9642
Határoló termosztát
Rend. szám: **009642**

Készülékbe integrálható hidraulikus alkotóelemek

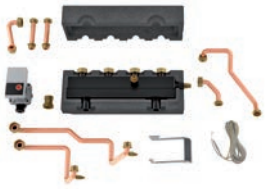

Hidraulikus beépítő készletek

Integrálható direkt köri készlet (L10)
VSC/4-5 és VSC/4-5 D készülékek esetén használható
Rend. szám: **0020170507**

Integrálható kevert köri készlet (L11)
VSC/4-5 és VSC/4-5 D készülékek esetén használható a direkt köri készlettel (L10) együtt
Rend. szám: **0020170508**

Hidraulikus építőelemek



Hidraulikus váltók és osztó/gyűjtők

WHV 35 (3,5 m³/h)
2-es osztó/gyűjtővel kombinált hidraulikus váltó
Rend. szám: **0020042429**

WH 40 (3,5 m³/h)
Rend. szám: **306720**

Hőszigetelt osztó/gyűjtő egység
2 fűtési körre
Rend. szám: **307556**

Hőszigetelt osztó/gyűjtő egység
3 fűtési körre
Rend. szám: **307597**

Szabályozott fűtési körök

Előszerelt szivattyús egység kevert fűtési körre; R 1/2
Rend. szám: **0020191814**

Előszerelt szivattyús egység kevert fűtési körre; R 3/4
Rend. szám: **0020191813**

Előszerelt szivattyús egység kevert fűtési körre; R 1
Rend. szám: **0020191788**

Szabályozatlan fűtési körök

Előszerelt szivattyús egység direkt fűtési körre
Rend. szám: **0020191817**

Kompakt, rétegtöltésű hőközpont

ecoCOMPACT VSC 306/4-5 150



Főbb jellemzők

- 20-100% közötti modulációs tartomány (készüléktípus függvényében)
- Megközelítőleg 10%-kal magasabb melegvíz-készítő teljesítmény (Aqua-Power-Plus)
- Kondenzációs üzemű tároló-töltő szabályozás (Aqua-Kondens-System)
- Magasabb melegvíz-komfort és gyorsabb tároló feltöltés a 150 literes űrtartalmú rétegtöltésű tartálynak köszönhetően
- Digitális információ-kijelző (DIA-rendszer) háttérvilágítással és magyarázó szövegekkel a készülék állapotainak, karbantartási- és hibaüzeneteinek kijelzésére, valamint a hőtermelő paramétereinek beállítására
- Intuitív módon paraméterezhető kezelőfelület
- Elektronikus gáz/levegő szabályozás (ELGA) adaptív fűtési részterhelés beállító és automatikus gáztípus-család ellenőrző programmal
- Multi-Sensorik-System a gázminőség változásainak automatikus kiegyenlítésére és a megelőző készülék-állapot analizálásra

A termék felszereltsége

- Beépített, rétegtöltésű melegvíz-tároló, rozsdamentes szekunder lemezes hőcserélő, nagyhatékonyságú fűtési és rétegtöltő szivattyú
- Digitális fűtési nyomásszenzor, 15 literes tágulási tartály, előnykapcsoló váltószelep, automatikus túláram szelep
- Pro E bekötési rendszer a gyors és felcserélés-mentes elektromos csatlakoztatáshoz
- Rozsdamentes acélból készült integrált kondenzációs hőcserélő
- Egy külső fűtési-, vagy cirkulációs szivattyú közvetlen vezérlési lehetősége
- eBUS sorkapocs
- Split Mounting Concept: a könnyebb szállítás érdekében a termék két részre bontható

Szállítási terjedelem

- ecoCOMPACT VSC kondenzációs hőközpont
- Mérőcsonkos égéstermék adapter
- Csatlakozások (fűtés, víz, gáz) tömítéseinek csomagja
- Kezelési- és szerelési útmutató
- Égéstermék elvezetések telepítési útmutatója

Tudnivaló!

A biztonsági szerelvények (pl.: fűtési és HMV lefúvató szelepek) nem tartoznak bele a termék szállítási terjedelmébe, így azokat külön kell megvásárolni. Propángázról történő működtetéshez külön átszerelő készlet kapható (alkatrészként).

Megnevezés	VSC 306/4-5 150
Rendelési szám	0010015923
Nettó listaár	lásd: www.vaillant.hu

Megnevezés	Mérték-egység	VSC 306/4-5 150
Névleges hőteljesítmény-tartomány (40/30°C), földgáz Névleges hőteljesítmény-tartomány (60/40°C), földgáz A melegvíz-készítés teljesítménye Legnagyobb hőterhelés melegvíz-készítés közben	kW kW kW kW	6,7-32,4 6,4-31,7 34,0 34,7
A helyiségfűtés energiahatékonysági osztálya		A
Szezonális energiahatékonyság – fűtés	%	92
A melegvíz-készítés energiahatékonysági osztálya		A
Szezonális energiahatékonyság – meleg víz Deklarált csapolási profil	%	85 XL
Égéstermék hőmérséklet min/max hőteljesítményen Égéstermék tömegáram min/max hőteljesítményen CO_2-tartalom	°C g/s	39/75 2,9/15,6 9,0
Kondenzvíz mennyiség (50/30°C mellett), kb. pH-érték, kb.	l/h	3,1 3,5-4,0
Felhasználható szivattyú emelőmagasság Névleges fűtővíz tömegáram (ΔT=20K mellett) Fűtési rendszer max. víznyomása	mbar l/h bar	250 1290 3,0
Fűtési víztartalom (tágulási tartály nélkül)	l	3,2
Tároló űrtartalom Melegvíz-kimeneti teljesítmény (ΔT=30K mellett) Meleg víz hőfok-beállítási tartomány Teljesítmény jelzőszám í(N_L) Készenléti energiafogyasztás	l l/10 perc °C kWh/24h	150 325 38-65 2,8 1,62
Gázfelhasználás: Csatlakozási gáznyomás (földgáz (G20)) Max. gázfogyasztás (földgáz, H csoport) Max. gázfogyasztás (propán, P csoport)	 mbar m^3/h kg/h	 17,0-25,0 3,7 2,7
Elektromos csatlakozás Max. elektromos teljesítmény-felvétel Elektromos védettség	V/Hz W	230/50 105 IPX 4D
Hideg/meleg víz csatlakozó Fűtés előremenő/visszatérő csatlakozó Gázoldali csatlakozás Égéstermék csatlakozó	 mm mm Ø	G 3/4 G 3/4 G 3/4 60/100
A készülék befoglaló méretei: Magasság Szélesség Mélység	 mm mm mm	 1640 599 693
Saját tömeg, kb.	kg	129

Befoglaló méretek és a csatlakozások elhelyezkedése

ecoCOMPACT

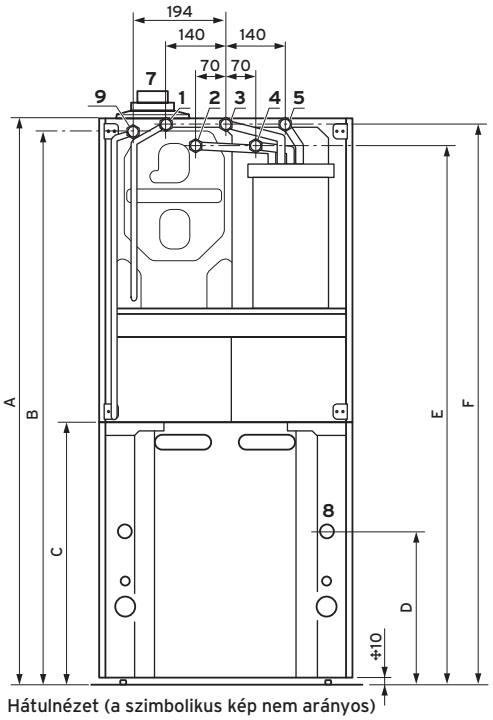

Hátulnézet (a szimbolikus kép nem arányos)

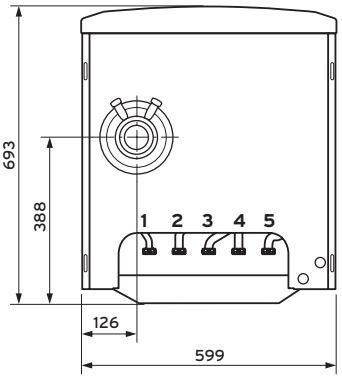

Minimális oldaltávolságok
és a szereléshez szükséges szabad terek

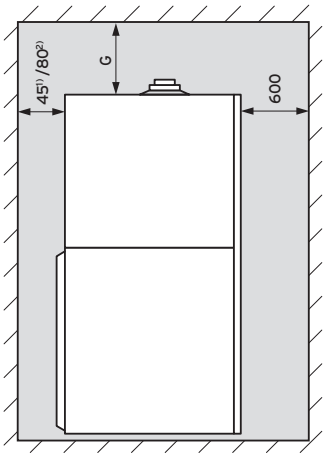

Oldalnézet

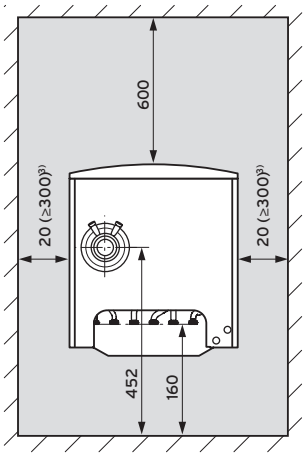

Felülnézet

Készülék	A	B	C	D	E	F
150 liter	1640	1618	941	770	1577	1627

Méretek mm-ben.

Levegő/égéstermék elvezetés	G
Ø 60/100	165
Ø 80/125	275

Méretek mm-ben.

1 Gázoldali csatlakozó G 3/4
2 Hideg víz csatlakozó G 3/4
3 Meleg víz csatlakozó G 3/4
4 Fűtési előremenő
5 Fűtési visszatérő
7 Levegő/égéstermék elvezetés csatlakozó
8 Kondenzvíz elvezető
9 Cirkulációs csatlakozás opcionálisan rendelhető tartozékkal

1) Felülről történő csatlakoztatásnál
2) Alulról történő csatlakoztatásnál
3) Legalább a készülék egyik oldalán kielégítő oldalsó távolságot kell tartani, hogy megkönnyítsük a hozzáférést a karbantartási és javítási műveletek esetén

Opcionális tartozékok

ecoCOMPACT VSC 306/4-5 150

Tartozék	Megnevezés	Cikkszám
	**Kompakt készülék csatlakozó szett** Vaillant eco/auroCOMPACT VSC (D)/4-5 típusú kondenzációs hőtermelők csatlakoztatása esetén alkalmazható bekötő szett a helyszínen már előkészített csőkötések számára. A készlet tartozékai: kézi légtelenítővel ellátott karbantartó csapok (3/4"); gázoldali csatlakozó adapter (R/Rp 1/2); gázcsap; töltő és ürítő csap (1/2"); fűtési biztonsági szelep (3 bar); hidegvíz oldali biztonsági szelep (10 bar) szaniter tágulási tartály csatlakozó csonkkal; gégecső.	0020170493
	**Szaniter tágulási tartály (5 l)** 5 literes űrtartalmú, az ecoCOMPACT VSC/4-5 készülék burkolata alá integrálható HMV tágulási tartály bekötő csővel és a beépítéshez szükséges szerelési segédanyagokkal.	0020170499
	**Integrálható direkt köri készlet (L10)** Új (ErP ready) eco/auroCOMPACT készülékekbe építhető kompakt készlet nagyhatékonyságú szivattyúval, integrált hidraulikus váltóval kombinált kétkörös osztó/gyűjtővel, hőszigeteléssel, visszacsapó szeleppel, bekötő csövekkel (csatlakozás G 3/4), tömítésekkel és VR 10 érzékelővel. Tudnivaló: ez a készlet a 0020170508 cikkszámú szettel további keverőszelepes körrel bővíthető. Működtetéséhez keverőmodul (VR 61/4 vagy VR 70) szükséges.	0020170507
	**Integrálható kevert köri készlet (L11)** Új (ErP ready) eco/auroCOMPACT készülékekbe építhető kompakt készlet nagyhatékonyságú szivattyúval, motoros keverőszeleppel, visszacsapó szeleppel, bekötő csővel (csatlakozás G 3/4), tömítésekkel és VR 10 érzékelővel a 0020170507 cikkszámú készlet kiegészítésére, kétkörös fűtési rendszer esetén. Tudnivaló: ez a készlet csak akkor használható, ha már rendelkezésre áll az integrálható direkt köri készlet (L10).	0020170508
	**Cirkulációs szivattyú bekötő csőkészlet** Vaillant eco/auroCOMPACT VSC (D)/4-5 típusú kondenzációs készülékekhez alkalmazható, a hőtermelő hátsó részébe integrálható csőkészlet a helyszínen már telepített cirkulációs szivattyú számára. A csőkészlet részei: részben szigetelt összekötő cső (G 3/4); réz könyök; csatlakozó T-idom integrált visszacsapó szeleppel; szigetelt könyök (G 3/4); tömítések.	0020170502

Rendelési áttekintő

auroCOMPACT szolár támogatással

Kompakt kondenzációs gázkészülék



A készülék csatlakozó készletei



Külön rendelhető tartozékok



Szabályozás



auroCOMPACT

VSC D 206/4-5 190
Rend. szám: **0010014654**

Kötelezően beépítendő elem a helyszínen

Fűtési csatlakozó és karbantartó csapkészlet
VSC/4-5 készülékhez, biztonsági szelepekkel együtt
Rend. szám: **0020170493**

Külön rendelhető tartozékok

Szaniter tágulási tartály
8 literes űrtartalmú, a VSC D/4-5 készülék burkolata alá integrálható HMV tágulási tartály
Rend. szám: **0020170500**

Cirkulációs szivattyú bekötő csőkészlet
VSC/4-5 készülékekhez, szivattyú nélkül
Rend. szám: **0020170502**

ecoLEVEL kondenzvíz átemelő szivattyú
Rend. szám: **306287**

Időjárás-követő rendszerszabályozó

multiMATIC 700
Időjárás-követő rendszerszabályozó
Rend. szám: **0020171319**

calorMATIC 470f
Rádiófrekvenciás időjárás-követő szabályozó
Rend. szám: **0020108138**

Többkörös időjárás-követő szabályozó

calorMATIC 630/3
Három fűtési körre
Rend. szám: **0020092437**

Nagyobb geodetikus emelőmagasság esetén

Előtét szivattyú
VSC D/4-5 készülék esetén alkalmazható, 12 méteres geodetikus magasságig
Rend. szám: **0020170506**

Helyiséghőmérséklet szabályozás

calorMATIC 350/350f
Vezetékes vagy rádiófrekvenciás szobai termosztát heti programmal
Rend. szám: **0020124476**
0020124483

calorMATIC 370
Heti programmal a fűtés és a melegvíz-készítés számára
Rend. szám: **0020108145**

calorMATIC 370f
Vezeték nélküli, heti programmal a fűtés és a melegvíz-készítés számára
Rend. szám: **0020108152**

auroTHERM szolár rendszerek

Lásd a termékkatalógus 9. fejezete

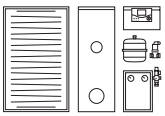

Levegő/égéstermék elvezető

Lásd a termék-katalógus 80. oldalától

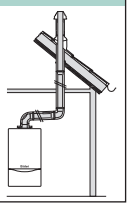

Szabályozástechnikai tartozék



Bővítő modulok

VR 70
Keverő- és szolármodul
Rend. szám: **0020184845**

VR 71
Bővítő modul 3 kevert körre
Rend. szám: **0020184848**

VR 61/4
Bővítő modul további egy kevert fűtési körre
Rend. szám: **0020139851**

Távvezérlő

VR 91
Távkapcsoló magyarázó szöveggel és háttér világítással
Rend. szám: **0020171336**

VR 81/2
Szimbólumokkal működő kijelzővel
Rend. szám: **0020129324**

Keverő modul calorMATIC 630/3 és auroMATIC 620/3 szabályozókhoz

VR 60/3
2 db kevert fűtési körre
Rend. szám: **306782**

Távvezérlő

VR 90/3
Szöveges kijelzővel
Rend. szám: **0020040080**

Szabályozástechnikai tartozék



Felületfűtési rendszer esetén feltétlenül szükséges

VRC 9642
Határoló termosztát
Rend. szám: **009642**

Készülékbe integrálható hidraulikus alkotóelemek

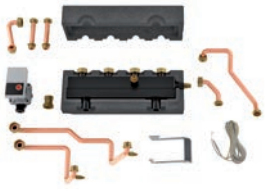

Hidraulikus beépítő készletek

Integrálható direkt köri készlet (L10)
VSC/4-5 és VSC/4-5 D készülékek esetén használható
Rend. szám: **0020170507**

Integrálható kevert köri készlet (L11)
VSC/4-5 és VSC/4-5 D készülékek esetén használható a direkt köri készlettel (L10) együtt
Rend. szám: **0020170508**

Hidraulikus építőelemek



Hidraulikus váltók és osztó/gyűjtők

WHV 35 (3,5 m³/h)
2-es osztó/gyűjtővel kombinált hidraulikus váltó
Rend. szám: **0020042429**

WH 40 (3,5 m³/h)
Rend. szám: **306720**

Hőszigetelt osztó/gyűjtő egység
2 fűtési körre
Rend. szám: **307556**

Hőszigetelt osztó/gyűjtő egység
3 fűtési körre
Rend. szám: **307597**

Szabályozott fűtési körök

Előszerelt szivattyús egység kevert fűtési körre; R 1/2
Rend. szám: **0020191814**

Előszerelt szivattyús egység kevert fűtési körre; R 3/4
Rend. szám: **0020191813**

Előszerelt szivattyús egység kevert fűtési körre; R 1
Rend. szám: **0020191788**

Szabályozatlan fűtési körök

Előszerelt szivattyús egység direkt fűtési körre
Rend. szám: **0020191817**

Kompakt hőközpont, szolár támogatással

auroCOMPACT VSC D 206/4-5 190



Főbb jellemzők

- 190 liter űrtartalmú rétegtöltésű tárolót és szolár hőcserélőt tartalmazó, drainback elven működő napkollektor rendszerrel támogatható kompakt kondenzációs hőközpont
- 20-100% közötti modulációs tartomány (készüléktípus függvényében)
- Megközelítőleg 10%-kal magasabb melegvíz-készítő teljesítmény (Aqua-Power-Plus)
- Kondenzációs üzemű tároló-töltő szabályozás (Aqua-Kondens-System)
- Magasabb melegvíz-komfort és költségtakarékos melegvíz-készítés
- Digitális információ-kijelző (DIA-rendszer) háttérvilágítással és magyarázó szövegekkel a készülék állapotainak, karbantartási- és hibaüzeneteinek kijelzésére, valamint a hőtermelő paramétereinek beállítására
- Intuitív módon paraméterezhető kezelőfelület
- Elektronikus gáz/levegő szabályozás (ELGA) adaptív fűtési részterhelés beállító és automatikus gáztípus-család ellenőrző programmal
- Multi-Sensorik-System a gázminőség változásainak automatikus kiegyenlítésére és a megelőző készülék-állapot analizálásra

A termék felszereltsége

- Beépített, rétegtöltésű melegvíz-tároló szolár hőcserélővel, rozsdamentes szekunder lemezes hőcserélő, nagyhatékonyságú fűtési, szolár és rétegtöltő szivattyú, termosztatikus HMV keverőszelep
- Digitális fűtési nyomásszenzor, 15 literes tágulási tartály, előnykapcsoló váltószelep, automatikus túláram és szolár biztonsági szelep
- Pro E bekötési rendszer a gyors és felcserélés-mentes elektromos csatlakoztatáshoz
- Rozsdamentes acélból készült integrált kondenzációs hőcserélő
- Integrált szolár szabályozás
- Egy külső fűtési-, vagy cirkulációs szivattyú közvetlen vezérlési lehetősége
- eBUS sorkapocs
- Split Mounting Concept: a könnyebb szállítás érdekében a termék két részre bontható

Szállítási terjedelem

- auroCOMPACT VSC D kondenzációs hőközpont szolár előkészítéssel
- Mérőcsonkos égéstermék adapter
- Csatlakozások (fűtés, víz, gáz) tömítéseinek csomagja
- Kezelési- és szerelési útmutató
- Égéstermék elvezetések telepítési útmutatója

Megnevezés	VSC D 206/4-5 190
Rendelési szám	0010014654
Nettó listaár	lásd: www.vaillant.hu

Megnevezés	Mérték-egység	VSC D 206/4-5 190
Névleges hőteljesítmény-tartomány (40/30°C), földgáz Névleges hőteljesítmény-tartomány (60/40°C), földgáz A melegvíz-készítés teljesítménye Legnagyobb hőterhelés melegvíz-készítés közben	kW kW kW kW	4,3-21,6 4,1-20,8 24,0 24,5
A helyiségfűtés energiahatékonysági osztálya		A
Szezonális energiahatékonyság – fűtés	%	92
A melegvíz-készítés energiahatékonysági osztálya		A
Szezonális energiahatékonyság – meleg víz Deklarált csapolási profil	%	85 XL
Égéstermék hőm. min/max hőteljesítményen Égéstermék tömegáram min/max hőteljesítményen CO_2-tartalom	°C g/s	46/78 1,8/11,0 9,0
Kondenzvíz mennyiség (50/30°C mellett), kb. pH-érték, kb.	l/h	2,0 3,5-4,0
Felhasználható szivattyú emelőmagasság Névleges fűtővíz tömegáram (ΔT=20K mellett) Fűtési rendszer max. víznyomása	mbar l/h bar	250 860 3,0
Fűtési víztartalom (tágulási tartály nélkül)	l	1,9
Tároló űrtartalom Melegvíz-kimeneti teljesítmény (ΔT=30K mellett) Meleg víz hőfok-beállítási tartomány Teljesítmény jelzőszám (N_L) Készenléti energiafogyasztás	l l/10 perc °C kWh/24h	190 207 35-65 2,0 1,91
Gázfelhasználás: Csatlakozási gáznyomás (földgáz (G20)) Max. gázfogyasztás (földgáz, H csoport) Max. gázfogyasztás (propán, P csoport)	 mbar m^3/h kg/h	 17,0-25,0 2,6 1,9
Elektromos csatlakozás Max. elektromos teljesítmény-felvétel Elektromos védettség	V/Hz W	230/50 105 IPX 4D
Hideg/meleg víz csatlakozó Fűtés előremenő/visszatérő csatlakozó Gázoldali csatlakozás Égéstermék csatlakozó	 mm mm Ø	G 3/4 G 3/4 G 3/4 60/100
A készülék befoglaló méretei: Magasság Szélesség Mélység	 mm mm mm	 1880 599 693
Saját tömeg, kb.	kg	168

Tudnivaló!

A biztonsági szerelvények (pl.: fűtési és HMV lefúvató szelepek) nem tartoznak bele a termék szállítási terjedelmébe, így azokat külön kell megvásárolni. Propángázról történő működtetéshez külön átszerelő készlet kapható (alkatrészként).
A készülékhez maximum 2 db auroTHERM VFK 135 VD vagy VFK 135 D típusú drainback kollektort javaslunk rákötni!
A G 3/4 / roppantó gyűrűs adapter csavarzat (2 db) a szállítási terjedelem része.

Befoglaló méretek és a csatlakozások elhelyezkedése

auroCOMPACT

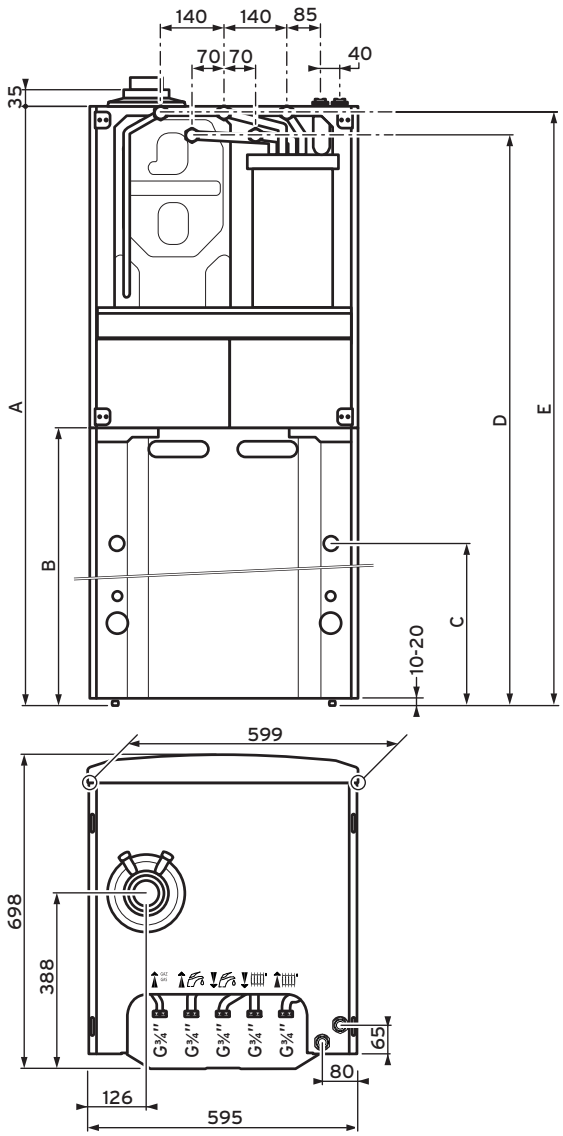

Készülék	A	B	C	D	E
190 liter	1880	1182	1010	1816	1866

Méretek mm-ben.

Minimális oldaltávolságok
és a szereléshez szükséges szabad terek

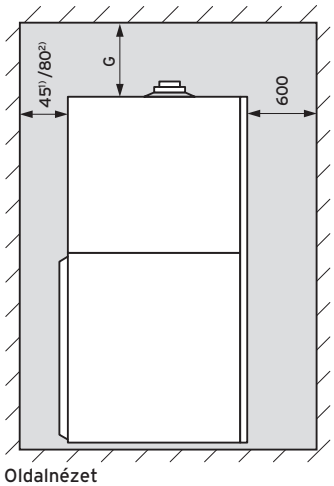

Oldalnézet

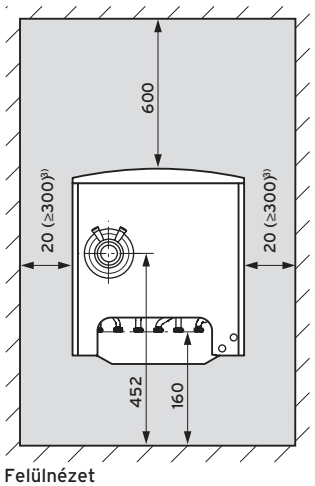

Felülnézet

Levegő/égéstermék elvezetés	G
Ø 60/100	165
Ø 80/125	275

Méretek mm-ben.

1) Felülről történő csatlakoztatásnál
2) Alulról történő csatlakoztatásnál
3) Legalább a készülék egyik oldalán kielégítő oldalsó távolságot kell tartani, hogy megkönnyítsük a hozzáférést a karbantartási és javítási műveletek esetén

Opcionális tartozékok

auroCOMPACT VSC D 206/4-5 190

Tartozék	Megnevezés	Cikkszám
	**Kompakt készülék csatlakozó szett** Vaillant eco/auroCOMPACT VSC (D)/4-5 típusú kondenzációs hőtermelők csatlakoztatása esetén alkalmazható bekötő szett a helyszínen már előkészített csőkötések számára. A készlet tartozékai: kézi légtelenítővel ellátott karbantartó csapok (3/4"); gázoldali csatlakozó adapter (R/Rp 1/2); gázcsap; töltő és ürítő csap (1/2"); fűtési biztonsági szelep (3 bar); hidegvíz oldali biztonsági szelep (10 bar) szaniter tágulási tartály csatlakozó csonkkal; gégecső.	0020170493
	**Szaniter tágulási tartály (8 l)** 8 literes űrtartalmú, az auroCOMPACT VSC D/4-5 készülék burkolata alá integrálható HMV tágulási tartály bekötő csővel és a beépítéshez szükséges szerelési segédanyagokkal.	0020170500
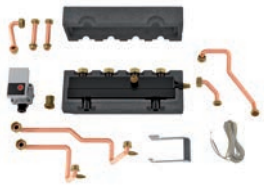	**Integrálható direkt köri készlet (L10)** Új (ErP ready) eco/auroCOMPACT készülékekbe építhető kompakt készlet nagyhatékonyságú szivattyúval, integrált hidraulikus váltóval kombinált kétkörös osztó/gyűjtővel, hőszigeteléssel, visszacsapó szeleppel, bekötő csövekkel (csatlakozás G 3/4), tömítésekkel és VR 10 érzékelővel. Tudnivaló: ez a készlet a 0020170508 cikkszámú szettel további keverőszelepes körrel bővíthető. Működtetéséhez keverőmodul (VR 61/4 vagy VR 70) szükséges.	0020170507
	**Integrálható kevert köri készlet (L11)** Új (ErP ready) eco/auroCOMPACT készülékekbe építhető kompakt készlet nagyhatékonyságú szivattyúval, motoros keverőszeleppel, visszacsapó szeleppel, bekötő csővel (csatlakozás G 3/4), tömítésekkel és VR 10 érzékelővel a 0020170507 cikkszámú készlet kiegészítésére, kétkörös fűtési rendszer esetén. Tudnivaló: ez a készlet csak akkor használható, ha már rendelkezésre áll az integrálható direkt köri készlet (L10).	0020170508
	**Cirkulációs szivattyú bekötő csőkészlet** Vaillant eco/auroCOMPACT VSC (D)/4-5 típusú kondenzációs készülékekhez alkalmazható, a hőtermelő hátsó részébe integrálható csőkészlet a helyszínen már telepített cirkulációs szivattyú számára. A csőkészlet részei: részben szigetelt összekötő cső (G 3/4); réz könyök; csatlakozó T-idom integrált visszacsapó szeleppel; szigetelt könyök (G 3/4); tömítések.	0020170502
	**Előtét szivattyú** Vaillant auroCOMPACT VSC D/4-5 készülék esetén alkalmazható, a maximum 12 méteres geodetikus magasság eléréséhez.	0020170506

Opcionális tartozékok

ecoTEC, ecoCOMPACT és auroCOMPACT

Tartozék	Megnevezés	Cikkszám
	**Krómozott gázcsap 3/4“** Krómozott szerelvényházú, vétlen nyitás ellen biztosított műanyag elzáró gombbal ellátott, a hazai és európai szabványoknak is megfelelő gyári Vaillant gázcsap. Megengedett hőmérséklet-, illetve nyomás-tartomány: -20 ... + 60°C, valamint 0–5 bar.	009298
	**Lefolyó tölcsérszifon** Tölcsérszifon a lefolyó vezetékhez történő csatlakozáshoz, takaró rozettával (R 1).	000376
	**Fűtési karbantartó csapkészlet (40 kW felett)** ecoTEC plus VU INT 466 és 656/4-5 A, valamint ecoTEC plus VU INT 806/1206/5-5 készülékek esetén alkalmazható karbantartó csap (2 db). Csatlakozó méretek: G 1 1/2 x Rp 1 1/4	0020059560
	**Átépítő készlet kombi készülékekhez** Vaillant kombi készülékekhez alkalmazható átépítő készlet, amelynek segítségével az átfolyó rendszerű hőtermelő (VUW) fűtő készülékké (VU) alakítható át. Az átépítő készlet tartalma: összekötő csövek és csatlakozó kábelfa.	0020042415
	**ecoLEVEL kondenzvíz átemelő szivattyú** Vaillant ecoTEC/5 és eco/auroCOMPACT .../4-5 típusú hőtermelők működése közben keletkező kondenzvíz átemelésére alkalmazható eszköz azokra az esetekre, amikor nincs lehetőség gravitációs kondenzvíz elvezetésre. Komplett kondenzvíz átemelő szivattyú, vízszint szabályozóval együtt, 0,5 liter űrtartalmú belső tartállyal. Elektromos csatlakozása 230 V/50 Hz, szállított térfogatáram: 150 l/óra, súlya 1,8 kg. Belépő csővezeték 24 mm Ø x 1,15 m; lefolyócső: 6 mm Ø x 6,0 m. Maximális emelőmagasság: 4 m.	306287
	**Multifunkciós kártya 2 a 7-ből** A VR 40 multifunkciós modul az eBUS kommunikációra képes hőtermelők elektromos egységébe építhető kiegészítő kártya, amely 7 funkció közül mindig 2 kimenet működtetésére képes egyszerre, ezek: cirkulációs szivattyú; külső fűtési szivattyú; tároló-töltő szivattyú; külső mágnes-szelep; üzemállapot-/hibajelző lámpa; elszívó ventilátor retesz; füstgázcsappantyú visszajelzés. **Tudnivaló:** Csak eBUS kommunikációval rendelkező hőtermelők esetén alkalmazható.	0020017744
	**VDM 10 szivattyús egység direkt fűtési körre** Keverőszelep nélküli előszerelt szivattyús egység 2 db, integrált hőmérővel ellátott golyós elzáró csappal (ebből az egyik visszacsapó szelepes), belső hőszigeteléssel (EnEV követelmény), nagyhatékonyságú szivattyúval. Előremenő/visszatérő csonkméret: Rp 1. Alkalmazható aroTHERM, atmoTEC pro, auroCOMPACT, ecoTEC pro, plus és exclusive, geoTHERM VWS 20 kW, ecoCOMPACT, ecoCRAFT exclusive, flexoTHERM exclusive és flexoCOMPACT exclusive készülékekhez.	0020191817

Tartozék	Megnevezés	Cikkszám
	**VDM 15M szivattyús egység kevert fűtési körre** Háromutas keverőszeleppel (R 1/2) ellátott előszerelt szivattyús egység 2 db, integrált hőmérővel ellátott golyós elzáró csappal (ebből az egyik visszacsapó szelepes), belső hőszigeteléssel (EnEV követelmény), motorral, nagyhatékonyságú szivattyúval (max. 6,2 méter emelő-magasság; max. 3,3 m³/óra térfogatáram). Előremenő/visszatérő csonkméret: Rp 1. Alkalmazható aroTHERM, atmoTEC pro, auroCOMPACT, ecoTEC pro, plus és exclusive, geoTHERM VWS 20 kW, ecoCOMPACT, ecoCRAFT exclusive, flexoTHERM exclusive és flexoCOMPACT exclusive készülékekhez.	0020191814
	**VDM 20M szivattyús egység kevert fűtési körre** Háromutas keverőszeleppel (R 3/4) ellátott előszerelt szivattyús egység 2 db, integrált hőmérővel ellátott golyós elzáró csappal (ebből az egyik visszacsapó szelepes), belső hőszigeteléssel (EnEV követelmény), motorral, nagyhatékonyságú szivattyúval (max. 6,2 méter emelő-magasság; max. 3,3 m³/óra térfogatáram). Előremenő/visszatérő csonkméret: Rp 1. Alkalmazható aroTHERM, atmoTEC pro, auroCOMPACT, ecoTEC pro, plus és exclusive, geoTHERM VWS 20 kW, ecoCOMPACT, ecoCRAFT exclusive, flexoTHERM exclusive és flexoCOMPACT exclusive készülékekhez.	0020191813
	**VDM 25M szivattyús egység kevert fűtési körre** Háromutas keverőszeleppel (R 1) ellátott előszerelt szivattyús egység 2 db, integrált hőmérővel ellátott golyós elzáró csappal (ebből az egyik visszacsapó szelepes), belső hőszigeteléssel (EnEV követelmény), motorral, nagyhatékonyságú szivattyúval (max. 6,2 méter emelő-magasság; max. 3,3 m³/óra térfogatáram). Előremenő/visszatérő csonkméret: Rp 1. Alkalmazható aroTHERM, atmoTEC pro, auroCOMPACT, ecoTEC pro, plus és exclusive, geoTHERM VWS 20 kW, ecoCOMPACT, ecoCRAFT exclusive, flexoTHERM exclusive és flexoCOMPACT exclusive készülékekhez.	0020191788
	**Hőszigetelt osztó/gyűjtő egység (2 fűtési körre)** Hőszigeteléssel ellátott, 2 db Vaillant előszerelt szivattyús egység (direkt vagy keverőszelepes fűtési kör) közvetlen csatlakoztatására alkalmas, illetve teljesen előkészített gyári osztó/gyűjtő egység. Csatlakozó méretek: G 1 1/4.	307556
	**Hőszigetelt osztó/gyűjtő egység (3 fűtési körre)** Hőszigeteléssel ellátott, 3 db Vaillant előszerelt szivattyús egység (direkt vagy keverőszelepes fűtési kör) közvetlen csatlakoztatására alkalmas, illetve teljesen előkészített gyári osztó/gyűjtő egység. Csatlakozó méretek: G 1 1/4.	307597
	**WH 27 típusú hidraulikus váltó** Hőszigeteléssel ellátott, önállóan, illetve szivattyús vagy keverőszelepes Vaillant csőcsatlakozó garnitúrához, illetve osztó/gyűjtő egységhez csatlakoztatható hidraulikus váltó. Teljesítmény: 2 m³/óra, csatlakozó méretek: primer – Rp 1, szekunder – G 1 1/4. Figyelem! Gyárilag nem tartalmaz gyűjtőhőmérséklet érzékelőt (VR 10), így azt külön kell megrendelni hozzá.	306727
	**WHV 35 osztó/gyűjtő egység integrált hidraulikus váltóval** Integrált hidraulikus váltóval ellátott, hőszigetelt osztó/gyűjtő egység fali tartókonzollal, két fűtési kör számára. Vaillant csőcsatlakozó garnitúrákkal (direkt vagy keverőszelepes fűtési kör) együtt alkalmazva gyors, illetve esztétikus szerelés valósítható meg. Gyári tartozék a merülő hüvelybe helyezhető gyűjtőhőmérséklet-érzékelő. Teljesítmény: 3,5 m³/óra, csatlakozó méretek: G 1 1/4.	0020042429
	Hőszigetelt hidraulikus váltó fali tartókonzollal, légtelenítővel és ürítő csappal. Gyári tartozék a merülő hüvelybe helyezhető gyűjtőhőmérséklet-érzékelő, valamint az új Vaillant VRC/VRS típusú időjárás-követő szabályozókhoz alkalmazható VR 10 típusú érzékelő. Teljesítmény: 3,5 m³/óra, csatlakozó méretek: Rp 1 1/4	306720
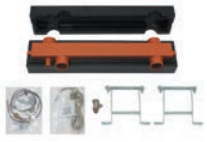	**WH 95 típusú hidraulikus váltó** Hőszigetelt hidraulikus váltó fali tartókonzollal, légtelenítővel és ürítő csappal. Gyári tartozék a merülő hüvelybe helyezhet gyűjtőhőmérséklet-érzékelő, valamint az új Vaillant VRC/VRS típusú időjárás-követő szabályozókhoz alkalmazható VR 10 típusú érzékelő. Teljesítmény: 8 m³/óra, csatlakozó méretek: Rp 2	306721

Tartozék	Megnevezés	Cikkszám
	**WH 160 típusú hidraulikus váltó** Földön álló, hőszigetelt hidraulikus váltó merülő hüvellyel és érzékelővel. Teljesítmény: 12 m³/óra, csatlakozó méretek: DN 65 Magasság: 1350 mm Szélesség: 520 mm Tömeg: 36,2 kg További műszaki paraméterek a vonatkozó tervezési segédletben	306726
	**WH 280 típusú hidraulikus váltó** Földön álló, hőszigetelt hidraulikus váltó merülő hüvellyel és érzékelővel. Teljesítmény: 21,5 m³/óra, csatlakozó méretek: DN 80 Magasság: 1390 mm Szélesség: 600 mm Tömeg: 56 kg További műszaki paraméterek a vonatkozó tervezési segédletben	306725
	**Keverőcsap mozgató motor** Vaillant típusú háromjáratú keverőcsapokhoz alkalmazható csapmozgató motor (~ 230 V; 50–60 Hz) 120 másodperces átfordulási idővel. Teljesítmény: 4,5 VA; nyomaték: 10 Nm. Elektromos védelmi osztály: IP 43, megengedett környezeti hőmérséklet: -20 ... +50°C között. Gyári tartozék a csapmozgatás jelző, a színkódolt elektromos bekötőkábel, illetve a keverőcsap adapter. Az állító tárcsával kézi üzemben is működtethető.	300870
	**VRM-3, háromjáratú keverőcsap** Vaillant típusú 2-utú, háromjáratú keverőcsap jobb, illetve bal oldali bekötési lehetőséggel. Megengedett maximális nyomás: 6 bar. Legfeljebb 130°C fokos fűtővíz hőmérsékletig alkalmazható. Rp 1/2 (DN 15); kvs=4 m³/óra Rp 3/4 (DN 20); kvs=6,3 m³/óra Rp 1 (DN 25); kvs=10 m³/óra Rp 5/4 (DN 32); kvs=16 m³/óra	009232 009233 009234 009237
	**Semlegesítő berendezés 200 kW-ig** Kondenzvíz átemelő szivattyúval ellátott semlegesítő berendezés. Lefolyó (DN 20) és elvezető csővel (DN 20) ellátott műanyag tartály semlegesítő granulátummal feltöltve.	301374
	**Semlegesítő granulátum** Semlegesítő granulátum utántöltő csomag (5 kg).	009741

Kondenzációs fali gázkészülékek (80 kW-tól)

ecoTEC plus VU INT 806/5-5 – VU INT 1206/5-5



Főbb jellemzők
- 20-100% közötti modulációs tartomány
- Nagyteljesítményű és robosztus gázégő, pneumatikus gáz/levegő szabályozással
- Automatikus fűtési részterhelés beállítás
- Multi-Sensorik-System a megelőző készülék-állapot analizálásra, komfortbiztosító programokkal
- Vízszintes elrendezésű hidraulikus csatlakozók és átfogó, külön rendelhető tartozékkínálat a széleskörű alkalmazhatóságra
- Többféle kaszkád-kapcsolási lehetőség
- Gyári égéstermék elvezetéssel maximum 6 db készülék kaszkád kapcsolása lehetséges egészen 720 kW-ig

A termék felszereltsége
- Rozsdamentes acélból készült, optimális hőmérsékleti rétegződést biztosító kondenzációs hőcserélő
- Digitális fűtési nyomásszenzor
- Automatikus gyorslégtelenítő
- Háttérvilágított és magyarázó szövegekkel ellátott digitális információ- és analízis (DIA) rendszer
- eBUS sorkapocs

Szállítási terjedelem
- ecoTEC plus VU kondenzációs fűtő fali gázkészülék
- Készüléktartó konzol, fali papírsablon
- Kondenzvíz szifon és roppantó gyűrűs csavarzat (gáz)
- Mérőcsonkos égéstermék adapter
- A felszereléshez szükséges segédanyagok csomagja
- Kezelési- és szerelési útmutató
- Égéstermék elvezetések telepítési útmutatója

Tudnivaló!

Az ecoTEC plus VU INT 806-1206/5-5 készülékek rendszerkapcsolási példáit, az azokhoz kapcsolódó égéstermék elvezetéseket, illetve a műszaki előírásokat a vonatkozó tervezési segédlet tartalmazza.

Vízminőség

A fűtési rendszerek tartósan csak akkor működhetnek problémamentesen, ha a fűtővíz meghatározott követelményeket teljesít (lásd tervezési segédlet erre vonatkozó előírásai és táblázatai). A fűtővízben oldott szennyeződés és vízkő-mennyiség különösen a nagy rendszerek esetén jelentős. Ezért a fűtési rendszer hidraulikus bekötése során – főleg régi fűtési rendszerekben – feltétlenül javasoljuk a rendszer külső lemezes hőcserélővel történő hidraulikus leválasztását. Az integrált mágneses szűrővel ellátott Vaillant hidraulikus váltó csak a gyári előírásoknak megfelelően kezelt fűtővíz esetén engedélyezett.

Ezt a terméket speciális kedvezmények szerint, egyedi ajánlatok alapján értékesítjük. A pontos részletekről érdeklődjön az ipari projektmérnök Kollégánál!

Megnevezés	VU INT 806/5-5	VU INT 1006/5-5	VU INT 1206/5-5
Rendelési szám	0010010763	0010010776	0010010788
Nettó listaár	lásd: www.vaillant.hu		

Megnevezés	Mérték-egység	VU INT 806/5-5	VU INT 1006/5-5	VU INT 1206/5-5
Névleges hőteljesítmény-tartomány (50/30°C), földgáz Névleges hőteljesítmény-tartomány (50/30°C), propán Névleges hőteljesítmény-tartomány (60/40°C), földgáz Névleges hőteljesítmény-tartomány (60/40°C), propán Legnagyobb hőterhelés	kW kW kW kW kW	16,5-82,3 41,2-82,3 16,0-80,0 40,0-80,0 76,2	20,7-102,8 51,4-102,8 20,0-100,0 50,0-100,0 95,2	24,7-123,4 61,7-123,4 24,0-120,0 60,0-120,0 114,3
A helyiségfűtés energiahatékonysági osztálya		A	A	A
Szezonális energiahatékonyság – fűtés	%	92	93	93
Égéstermék hőm. min/max hőteljesítményen Égéstermék tömegáram min/max hőteljesítményen	°C g/s	40/85 6,9/34,4	40/85 8,9/43,6	40/85 10,6/52,5
Kondenzvíz mennyiség (50/30°C mellett), kb. pH-érték, kb.	l/h	12,8 3,5-4,0	16,0 3,5-4,0	19,2 3,5-4,0
Nyomásveszteség (ΔT=23K mellett) Névleges fűtővíz tömegáram (ΔT=23K mellett) Fűtési rendszer max. víznyomása	mbar l/h bar	111 2,99 6,0	124 3,74 6,0	147 4,49 6,0
Fűtési víztartalom (tágulási tartály nélkül)	l	17	23,7	22,5
Gázfelhasználás: Csatlakozási gáznyomás (földgáz (G20)) Max. gázfogyasztás (földgáz, H csoport) Max. gázfogyasztás (propán, P csoport)	 mbar m^3/h kg/h	 17,0 ... 25,0 8,1 5,92	 17,0-25,0 10,1 7,4	 17,0-25,0 12,1 8,88
Elektromos csatlakozás Max. elektromos teljesítmény-felvétel Elektromos védettség	V/Hz W	230/50 122 IPX 4D	230/50 160 IPX 4D	230/50 160 IPX 4D
Fűtés előremenő/visszatérő csatlakozó Gázoldali csatlakozás Égéstermék csatlakozó	 mm Ø	G 1 1/4 R 1 110/160	G 1 1/4 R 1 110/160	G 1 1/4 R 1 110/160
A készülék befoglaló méretei: Magasság Szélesség Mélység	 mm mm mm	 960 480 602	 960 480 602	 960 480 602
Saját tömeg, kb.	kg	68	86	90

Az ecoTEC plus VU INT 806-1206/5-5 készülékek pneumatikus gáz/levegő arányszabályozással működő kondenzációs hőtermelők. A készülékek II_{2HS3P} gázminőségre vannak tanúsítva, ahol a gyári előzetes beállítás 20,0 mbar csatlakozási gáznyomáson történik.

Az ecoTEC plus VU INT 806-1206/5-5 készülékek gyári égéstermék elvezető elemei a hőtermelővel együtt bevizsgált termékek, ezért rendszertanúsítással rendelkeznek.

Befoglaló méretek és a csatlakozások elhelyezkedése

ecoTEC plus VU INT 806/5-5 – VU INT 1206/5-5

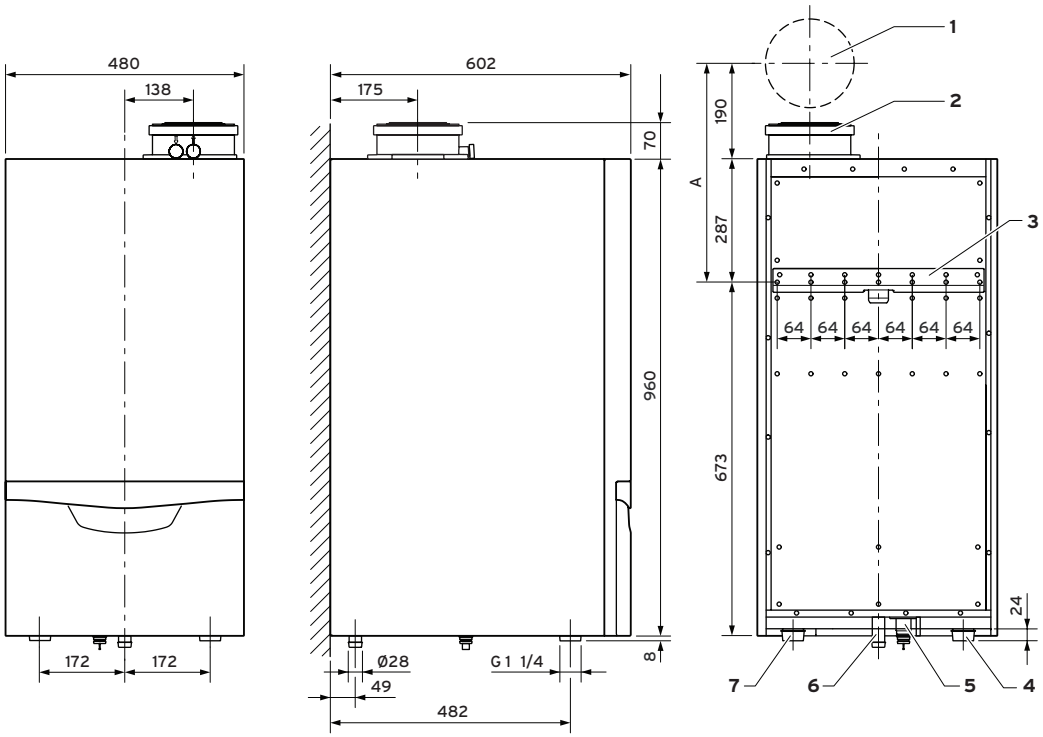

1 A levegő/égéstermék elvezető fali áttörése
2 Mérőcsonkos indító adapter
3 Készüléktartó sín
4 Fűtési előremenő
5 A kondenzvíz-szifon csatlakozója
6 Gázcsatlakozás
7 Fűtési visszatérő

A falon vagy aknán keresztül történő fali áttörés minimális távolsága	A
110/160 könyökkel 87°, PP	477
110/160 revíziós nyílással ellátott könyökkel 87°, PP	477

Méretek mm-ben

A 350 mm (levegő/égéstermék elvezető Ø110/160 mm) minimum 450 mm kaszkád kialakítás esetén
B 400 mm
C Opcionálisan kb. 200 mm

Minimális oldaltávolságok

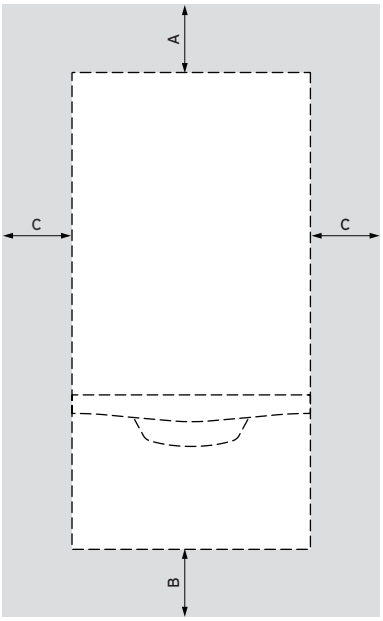

Speciális tartozékok

Tartozék	Megnevezés	Cikkszám
	**Egyenes kivitelű gázcsap – 1" (INT)** Krómozott szerelvényházú, visszaégés elleni védelem nélkül és a vétlen nyitástól biztosított, műanyag elzáró gombbal ellátott, a hazai és európai szabványoknak is megfelelő gyári Vaillant gázcsap. Megengedett környezeti hőmérséklet-, illetve nyomástartomány: -20 ... + 60°C, valamint 0–5 bar.	009299
	**ecoTEC plus VU INT 806/5-5 szivattyús szett** Részei: vízszintes fűtési bekötő cső 1 1/2", A-energia osztályú energia-takarékos fűtési szivattyú, töltő- és ürítő csapok 1/2", csatlakozás a biztonsági szelep (R 1) és a tágulási tartály bekötésére (R 1). Az installációs szett számára külön rendelhető hőszigetelő burkolat kapható (rendelési szám: 0020138349).	0020106070
	**ecoTEC plus VU INT 1006 – 1206/5-5 szivattyús szett** Részei: vízszintes fűtési bekötő cső 1 1/2", A-energia osztályú energia-takarékos fűtési szivattyú, töltő- és ürítő csapok 1/2", csatlakozás a biztonsági szelep (R 1) és a tágulási tartály bekötésére (R 1). Az installációs szett számára külön rendelhető hőszigetelő burkolat kapható (rendelési szám: 0020138349).	0020106060
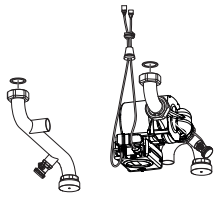	**ecoTEC plus VU INT 806 – 1206/5-5 szivattyús szett (INT)** Részei: vízszintes fűtési bekötő cső 1 1/2", modulációs fűtési szivattyú, töltő- és ürítő csapok 1/2", csatlakozás a biztonsági szelep (R 1) és a tágulási tartály bekötésére (R 1). Az installációs szett számára külön rendelhető hőszigetelő burkolat kapható (rendelési szám: 0020138349).	0020217872
	**Energiatakarékos kazánköri szivattyú (A-energia osztály)** ecoTEC plus VU INT 1006 – 1206/5-5 készülékekhez opcióként rendelhető, csatlakozó kábellel és hőszigeteléssel ellátott szivattyú. Csak abban az esetben szükséges, ha nem lehet alkalmazni a 0020106060 cikkszámú installációs készletet.	0020106065
	**Energiatakarékos kazánköri szivattyú (A-energia osztály)** ecoTEC plus VU INT 806/5-5 készülékekhez opcióként rendelhető, csatlakozó kábellel és hőszigeteléssel ellátott szivattyú. Csak abban az esetben szükséges, ha nem lehet alkalmazni a 0020106070 cikkszámú installációs készletet.	0020106073
	**Fűtési biztonsági szelep, Rp 1 (4 bar)** **Fűtési biztonsági szelep, Rp 1 (6 bar)** Az ecoTEC plus VU INT 806 – 1206/5-5 készülékek installációs készletéhez.	0020106057 0020106058
	**Karbantartó csap hőszigetelés** 2 db fekete hőszigetelő elem a 0020059560 cikkszámon rendelhető fűtési karbantartó csapkészlethez a kazánházi, illetve az áramlási hőveszteség csökkentésére.	0020106195
	**Installációs szett hőszigetelő készlet** Az ecoTEC plus VU INT 806, 1006 és 1206/5-5 készülékekhez alkalmazható installációs szett csővezetékeinek külső hőszigetelésére alkalmazható többrészes, gyári (EPP) fekete hőszigetelő készlet a kazánházi hőveszteség csökkentésére. Egyszerű, szerszámok nélküli felhelyezés közvetlenül a készülék alatt.	0020138349

Kaszkádkapcsolási lehetőségek

ecoTEC plus VU INT 806-1206/5-5

400 kW összes névleges hőteljesítmény alatt alkalmazható kaszkád elemek

	Megnevezés	Rend. szám	A 2-es kaszkád szükséges darabszáma egymás mögött	A 2-es kaszkád szükséges darabszáma egymás mellett	Szükséges darabszám/további készülék
Alapkeret és gyűjtővezetékei	Kaszkád alapkeret hidraulikus komponensekkel (DN 65)	0020159414	1	-	
	2-es kaszkád alapkeret hidraulikus komponensekkel (DN 65)	0020159415	-	1	
	2-es gáz gyűjtőcső (DN 50)*	0020107867	-	1	
	Zárófedél (DN 50)	0020151835	1	1	
	Kondenzvíz cső (DN 50)	helyszínen	1 m, két leágazással	1 m, két leágazással	1 m, egy leágazással
Bővítőkeret és gyűjtővezetékei	Kaszkád bővítőkeret hidraulikus komponensekkel (DN 65)	0020159416	-	-	1[1)]
	2-es kaszkád bővítőkeret hidraulikus komponensekkel (DN 65)	0020159417	-	-	1[2)]
	Gáz gyűjtőcső (DN 50)*	0020107866	1	-	1
	Kondenzvíz cső (DN 50)	helyszínen	1 m, két leágazással	1 m, két leágazással	1 m, egy leágazással

[1)] Abban az esetben kell használni, ha a kaszkád rendszert csak 1 db készülékkel kell bővíteni
[2)] Akkor alkalmazható, ha a kaszkád rendszert csak 2 db készülékkel kell bővíteni

400 kW összes névleges hőteljesítmény felett alkalmazható kaszkád elemek

	Megnevezés	Rend. szám	A 2-es kaszkád szükséges darabszáma	Szükséges darabszám/további készülék
Alapkeret és gyűjtővezetékei	2-es kaszkád alapkeret hidraulikus komponensekkel (DN 100)	0020159419	1	
	2-es gáz gyűjtőcső (DN 80)*	0020107870	1	
	Zárófedél (DN 80)	0020151836	1	
	Kondenzvíz cső (DN 50)	helyszínen	1 m, két leágazással	
Bővítőkeret és gyűjtővezetékei	Kaszkád bővítőkeret hidraulikus komponensekkel (DN 100)	0020159420		1[1)]
	2-es kaszkád bővítőkeret hidraulikus komponensekkel (DN 100)	0020159421		1[2)]
	Gáz gyűjtőcső (DN 50)*	0020107869		1
	Kondenzvíz cső (DN 50)	helyszínen		1 m, egy leágazással

[1)] Abban az esetben kell használni, ha a kaszkád rendszert csak 1 db készülékkel kell bővíteni
[2)] Akkor alkalmazható, ha a kaszkád rendszert csak 2 db készülékkel kell bővíteni

***Figyelem!** Minden esetben vizsgálja azt meg, hogy az adott területen illetékes gázszolgáltató műszaki és biztonságtechnikai előírásai adott körülmények között engedélyezik-e a nem hegesztett csőkötéssel összekötött gyári Vaillant csővezetékek alkalmazását.

Tudnivaló A kaszkád rendszerű ecoTEC plus VU INT 806 ... 1206/5-5 telepítések alkalmazható égéstermék elvezetési lehetőségeit a vonatkozó tervezési segédlet tárgyalja.

A kaszkád keretek áttekintő táblázata (ecoTEC plus VU INT 806-1206/5-5)

Tartozék	400 kW hőteljesítményig	Rend. szám	400 kW hőteljesítmény felett	Rend. szám
	**Kaszkád alapkeret hidraulikus elemekkel (DN 65 – előremenő visszatérő; gáz DN 50)** 1 vagy 2 db ecoTEC plus VU INT 806-1206/5-5 telepítéséhez (egymás mögé szerelt hőterm.)	0020159414 (400 kW-ig)		
	Részei: magas teherbírású szerelőkeret; 2 db hidraulikus konzol; 2 db, állítható magasságú támasztó láb (acél, feketére festett) az egyszerű elhelyezésre és rögzítésre; 2 db előremenő/visszatérő gyűjtőcső visszacsapó szeleppel, 1 db záró és 2 db vakdugóval; a gáz gyűjtőcső (külön rendelhető tartozék) rögzítési lehetősége és kondenzvíz elvezetés (a helyszínen kialakítva); kábelcsatorna; szerelési anyagok és tömítések. A hőszigetelés külön rendelhető gyári elem.			
	**2-es kaszkád alapkeret hidraulikus elemekkel (DN 65 – előrem./ visszatérő; gáz DN 50)** 2 vagy 4 db ecoTEC plus VU INT 806-1206/5-5 telepítéséhez (egymás mellé vagy egymás mögé szerelt hőtermelők)	0020159415 (400 kW-ig)	**2-es kaszkád alapkeret hidraulikus elemekkel (DN 100 – előrem./ visszat.; gáz DN 80)** 2 vagy 4 db ecoTEC plus VU INT 806-1206/5-5 telepítéséhez (egymás mellé vagy egymás mögé szerelt hőtermelők)	0020159419 (720 kW-ig)
	Részei: magas teherbírású szerelőkeret; 2 db hidraulikus konzol; 2 db, állítható magasságú támasztó láb (acél, feketére festett) az egyszerű elhelyezésre és rögzítésre; 2 db előremenő/ visszatérő gyűjtőcső 2 db visszacsapó szeleppel, 2 db záró és 2 db vakdugóval; a gáz gyűjtőcső (külön rendelhető tartozék) rögzítési lehetősége és kondenzvíz elvezetés (a helyszínen kialakítva); kábelcsatorna; szerelési anyagok és tömítések. A hőszigetelés külön rendelhető gyári elem.			
	**Kaszkád bővítőkeret hidraulikus elemekkel (DN 65 – előrem./ visszatérő; gáz DN 50)** 1 vagy 2 db ecoTEC plus VU INT 806-1206/5-5 telepítéséhez az alapkeret bővítése esetén (egymás mögé szerelt hőterm.)	0020159416 (400 kW-ig)	**Kaszkád bővítőkeret hidraulikus elemekkel (DN 100 – előrem./ visszat.; gáz DN 80)**	0020159420 (720 kW-ig)
	Részei: magas teherbírású szerelőkeret; 1 db hidraulikus konzol; 1 db, állítható magasságú támasztó láb (acél, feketére festett) az egyszerű elhelyezésre és rögzítésre; 2 db előremenő/visszatérő gyűjtőcső 1 db visszacsapó szelep, záró és vakdugó; a gáz gyűjtőcső (külön rendelhető tartozék) rögzítési lehetősége és kondenzvíz elvezetés (a helyszínen kialakítva); kábelcsatorna; szerelési anyagok és tömítések. A hőszigetelés külön rendelhető gyári elem.			
	**2-es kaszk. bővítőkeret hidraulikus elemekkel (DN 65 – előrem./ visszatérő; gáz DN 50)** 2 vagy 4 db ecoTEC plus VU INT 806-1206/5-5 telepítéséhez az alapkeret bővítése esetén (egymás mögé vagy egymás mellé szerelt hőterm)	0020159417 (400 kW-ig)	**2-es kaszk. bővítőkeret hidraulikus elemekkel (DN 100 – előrem./ visszat.; gáz DN 80)** 2 vagy 4 db ecoTEC plus VU INT 806-1206/5-5 telepítéséhez az alapkeret bővítése esetén (egymás mögé vagy egymás mellé szerelt hőterm)	0020159421 (720 kW-ig)
	Részei: magas teherbírású szerelőkeret; 1 db hidraulikus konzol; 1 db, állítható magasságú támasztó láb (acél, feketére festett) az egyszerű elhelyezésre és rögzítésre; 2 db előremenő/visszatérő gyűjtőcső 2 db visszacsapó szelep, záró és vakdugó; a gáz gyűjtőcső (külön rendelhető tartozék) rögzítési lehetősége és kondenzvíz elvezetés (a helyszínen kialakítva); kábelcsatorna; szerelési anyagok és tömítések. A hőszigetelés külön rendelhető gyári elem.			

Figyelem!
A fenti táblázatban bemutatott kaszkád keretek rendelési számai úgynevezett gyűjtő cikkszámok. Minden egyes keret több komponensből épül fel, amelyek – a kisebb csomagolási egységek, illetve a könnyebb szállíthatóság miatt – külön cikkszámon kezelt alkotóelemek.

Tartozék	Megnevezés	Cikkszám
	**Kaszkád gáz installációs készlet (sorba kötött hőtermelők)** Kaszkádba kötött ecoTEC plus VU INT 806 – 1206/5-5 készülékek és a 009299 cikkszámú gázcsap alkalmazása esetén használható gázbekötő cső. Ez az elem a szerelőkeret gázoldali gyűjtőcsöve (DN 50 vagy DN 80) és a hőtermelő között biztosít kapcsolatot (sorba kötött hőtermelők). **Részei:** menetes gázbekötő cső (1 1/2"); szűkítő (1 1/2" x 1").	0020151838
	**Kaszkád gáz installációs készlet (egymás mögött telepített hőtermelők)** Kaszkádba kötött ecoTEC plus VU INT 806 – 1206/5-5 készülékek és a 009299 cikkszámú gázcsap alkalmazása esetén használható gázbekötő cső. Ez az elem a szerelőkeret gázoldali gyűjtőcsöve (DN 50 vagy DN 80) és a hőtermelő között biztosít kapcsolatot (sorba kötött hőtermelők). **Részei:** menetes gázbekötő cső (1 1/2"); szűkítő (1 1/2" x 1").	0020151844
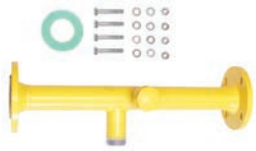	**1-es gáz gyűjtőcső DN 50 (400 kW-ig)** **1-es gáz gyűjtőcső DN 80 (400 kW felett)** Egyrészes kaszkád alap vagy bővítő keret (előremenő/visszatérő DN 65/100) esetén alkalmazható tömítésekkel, záróelemmel és csavarokkal 1 vagy 2 db ecoTEC plus VU INT 806 – 1206/5-5 kondenzációs fali készülék részére (telepítési mód egymás mögött).	0020107866 0020107869
	**2-es gáz gyűjtőcső DN 50 (400 kW-ig)** **2-es gáz gyűjtőcső DN 80 (400 kW felett)** Kétrészes kaszkád alap vagy bővítő keret (előremenő/visszatérő DN 65/100) esetén alkalmazható tömítésekkel, záróelemmel és csavarokkal 2 vagy 4 db ecoTEC plus VU INT 806-1206/5-5 kondenzációs fali készülék részére (telepítési mód egymás mellett vagy egymás mögött).	0020107867 0020107870
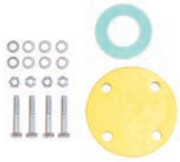	**Zárófedél (DN 50 – gáz)** **Zárófedél (DN 80 – gáz)** A DN 50 / DN 80 gáz gyűjtővezeték lezárására alkalmazható, tömítéssel és csavarokkal ellátott elem. ecoTEC plus kaszkád rendszer esetén 1 db zárófedél szükséges.	0020151835 0020151836
	**90°-os gázcső (DN 80)** Sarokban telepített kaszkád rendszer esetén alkalmazható gáz gyűjtőcső (DN 80). Részei: 1 db 90°-os gázcső (DN 80); tömítések s csavarok. Ennek az elemnek a segítségével egyéni és helytakarékos kaszkád telepítés biztosítható. Ez a gázcső az összes ecoTEC plus kaszkád keret esetén alkalmazható gyűjtőcső (DN 80).	0020151837

Tartozék	Megnevezés	Cikkszám
	**Semlegesítő berendezés 360 kW-ig** Kondenzvíz átemelő szivattyúval ellátott semlegesítő berendezés. Lefolyó (DN 20) és elvezető csővel (DN 20) ellátott műanyag tartály semlegesítő granulátummal feltöltve.	0020106190
	Semlegesítő berendezés hibajelző kábel 360 kW-ig alkalmazható, kondenzátum átemelő szivattyúval ellátott semlegesítő berendezés esetén használható hibajelző kábel az ecoTEC plus VU INT 806 – 1206/5-5 kaszkád összes készülékének a reteszelt leállásának átadására. A hőtermelőnként a 2. készüléktől kezdve 1-1 db hibajelző kábel szükséges.	0020106191

Tartozék	Megnevezés	Cikkszám
	Semlegesítő berendezés 450 kW-ig Semlegesítő berendezés kondenzvíz átemelő szivattyú nélkül. Lefolyó (DN 20) és elvezető csővel (DN 20) ellátott műanyag tartály, semlegesítő granulátummal feltöltve.	009730

Tartozék	Megnevezés	Cikkszám
	**Fűtési bekötő szett – 1 (előremenő/visszatérő)** Egymás mellett (elől elhelyezkedő) telepített és kaszkádba kötött ecoTEC plus VU INT 806 – 1206/5-5 készülékek kaszkád keretének osztó/gyűjtő csővezetékére (DN 65 / DN 100) köthető fűtési bekötő szett. Részei: 1 1/2" csatlakozó menettel ellátott fűtési előremenő/visszatérő fűtési cső; roppantógyűrűs csavarok (1 1/2"); tömítések; hőszigetelés.	0020151822
	**Fűtési bekötő szett - 2 (előremenő/visszatérő)** Egymás mögött (hátul elhelyezkedő) telepített és kaszkádba kötött ecoTEC plus VU INT 806 – 1206/5-5 készülékek kaszkád keretének osztó/gyűjtő csővezetékére (DN 65 / DN 100) köthető fűtési bekötő szett. Részei: 1 1/2" csatlakozó menettel ellátott fűtési előremenő/visszatérő fűtési cső; roppantógyűrűs csavarok (1 1/2"); tömítések; hőszigetelés.	0020151824
	**90°-os könyök bővítő (előremenő/visszatérő) sarok installációra** 2 db 90°-os könyök DN 100 tömítésekkel és csavarokkal az ecoTEC plus kaszkád egyéni és helytakarékos sarok installációjához. Ez a könyökszett az összes, osztó és gyűjtő vezetékkel (DN 100) ellátott kaszkád alapkeret után használható (csak sorba kötött telepítési mód esetén).	0020151834
	**Csatlakozó csövek hőcserélő bekötésre DN 65** **Csatlakozó csövek hőcserélő bekötésre DN 100** 2 db DN 65 vagy DN 100 csővezeték tömítésekkel és csavarokkal az osztó/gyűjtő csővezetékek (DN 65 / DN 100)hőcserélőre kötésére.	0020107886 0020107887

Tartozék	Megnevezés	Cikkszám
	**Hőszigetelő elem – előremenő/visszatérő hidraulikus kaszkádra** Többrészes, EPP (fekete) hőszigetelő elem a hőveszteségek és a kaszkád osztó és gyűjtőcsövek (DN 65 és DN 100) optikailag is tökéletes hőszigetelésére a készülékek irányába történő leágazásokkal. Egy elem 1 db egyrészes alap- vagy bővítőkeret esetén elegendő. 2-es alap- vagy bővítőkeret hőszigetelésére 2 db elem szükséges. Mindkét telepítési mód (sorba kötött vagy egymás mögé helyezett hőtermelők) esetén alkalmazható.	0020151853
	**Hőszigetelő elem – végelem hidraulikus kaszkádra** EPP (fekete) hőszigetelő elem a hőveszteségek és a kaszkád osztó és gyűjtőcsövek (DN 65 és DN 100) optikailag is tökéletes hőszigetelésének lezárására. Egy elem teljesen elegendő az ecoTEC plus kaszkád számára.	0020151854
	**Hőszigetelő elem – ecoTEC plus kaszkád hidraulikus váltójára** EPP (fekete) hőszigetelő elem a hőveszteségek és az ecoTEC plus kaszkád hidraulikus váltójának optikailag is tökéletes hőszigetelésére. Az előremenő/visszatérő hőszigetelő elem közvetlen csatlakozására előkészítve a WHC 110, 160, 280, 350 hidraulikus váltók – tetszés szerint – jobb- vagy balodali felállításának lehetőségével.	0020151855

Tartozék	Megnevezés	Cikkszám
	**Hőszigetelő sarokelem – előremenő/visszatérő hidraulikus kaszkádra** Többrészes, EPP (fekete) hőszigetelő elem a hőveszteségek és a kaszkád osztó és gyűjtő sarokcsövek (DN 100) optikailag is tökéletes hőszigetelésére. Ez az elem elő van készítve az előremenő/visszatérő hőszigetelő elem mindkét oldali csatlakoztatására.	0020151856

Tartozék	Megnevezés	Cikkszám
	**WHC 110 hidraulikus váltó ecoTEC plus kaszkádhoz** Befoglaló méretei és csatlakozásai kimondottan a Vaillant kaszkád koncepcióhoz illeszkednek. 9,5 m^3/óra, DN 65. Állítható magasságú lábazat, integrált mágneses szűrővel és gyűjtőhőmérséklet érzékelővel.	0020107874
	**WHC 160 hidraulikus váltó ecoTEC plus kaszkádhoz** Befoglaló méretei és csatlakozásai kimondottan a Vaillant kaszkád koncepcióhoz illeszkednek. 12,0 m^3/óra, DN 65. Állítható magasságú lábazat, integrált mágneses szűrővel és gyűjtőhőmérséklet érzékelővel.	0020107875
	**WHC 280 hidraulikus váltó ecoTEC plus kaszkádhoz** Befoglaló méretei és csatlakozásai kimondottan a Vaillant kaszkád koncepcióhoz illeszkednek. 21,0 m^3/óra, DN 100. Állítható magasságú lábazat, integrált mágneses szűrővel és gyűjtőhőmérséklet érzékelővel.	0020151859
	**WHC 350 hidraulikus váltó ecoTEC plus kaszkádhoz** Befoglaló méretei és csatlakozásai kimondottan a Vaillant kaszkád koncepcióhoz illeszkednek. 25,0 m^3/óra, DN 100. Állítható magasságú lábazat, integrált mágneses szűrővel és gyűjtőhőmérséklet érzékelővel.	0020107876

Tartozék	Megnevezés	Cikkszám
	Külső lemezes hőcserélő (PHE S 120-70) Tartóval ellátott, maximum 120 kW teljesítményig alkalmazható forrasztott, nemesacél külső lemezes hőcserélő a nem megfelelő fűtővíz minőségből adódó és a hőtermelőn keletkező károsodások elkerülésére.	0020137069
	Külső lemezes hőcserélő (PHE C 240-40) Tartóval ellátott, maximum 240 kW teljesítményig alkalmazható forrasztott, nemesacél külső lemezes hőcserélő a nem megfelelő fűtővíz minőségből adódó és a hőtermelőn keletkező károsodások elkerülésére.	0020137070

Tartozék	Megnevezés	Cikkszám
	**Külső lemezes hőcserélő (PHE C 360-70)** Tartóval ellátott, maximum 360 kW teljesítményig alkalmazható forrasztott, nemesacél külső lemezes hőcserélő a nem megfelelő fűtővíz minőségből adódó és a hőtermelőn keletkező károsodások elkerülésére.	0020137071
	**Külső lemezes hőcserélő (PHE C 480-90)** Tartóval ellátott, maximum 480 kW teljesítményig alkalmazható forrasztott, nemesacél külső lemezes hőcserélő a nem megfelelő fűtővíz minőségből adódó és a hőtermelőn keletkező károsodások elkerülésére.	0020137072
	**Külső lemezes hőcserélő (PHE C 600-120)** Tartóval ellátott, maximum 600 kW teljesítményig alkalmazható forrasztott, nemesacél külső lemezes hőcserélő a nem megfelelő fűtővíz minőségből adódó és a hőtermelőn keletkező károsodások elkerülésére.	0020137073
	**Külső lemezes hőcserélő (PHE C 720-120)** Tartóval ellátott, maximum 720 kW teljesítményig alkalmazható forrasztott, nemesacél külső lemezes hőcserélő a nem megfelelő fűtővíz minőségből adódó és a hőtermelőn keletkező károsodások elkerülésére.	0020137074

Tartozék	Megnevezés	Cikkszám
	**Kiegészítő tartó a levegő/égéstermék-elvezető rendszerhez** Külön rendelhető kiegészítő tartó a kaszkád rendszerű ecoTEC plus levegő/égéstermék elvezető (DN 160 – DN 250) rendszerének rögzítésére a kaszkád kereten, az ehhez szükséges összes rögzítő elemmel együtt.	0020107879
	Kiegészítő szabályozó tartókeret Az ecoTEC plus kaszkád rendszer esetén használható, külön rendelhető kiegészítő tartókeret segítségével egyszerűen és gyorsan lehet a mellékelt kötőelemekkel a szabályozót (calorMATIC 470, auroMATIC 620/3 vagy calorMATIC 630/3) a kaszkád kerethez oldalról rögzíteni.	0020151861

***Figyelem!**
A bevizsgált és engedélyezett égéstermék elvezetések áttekintése, valamint azok teljes elemtára a vonatkozó tervezési segédletben található. Az ajánlatok összeállítása kapcsán kérjük, vegye fel a kapcsolatot az ipari projektmérnö Kollégával.

Levegő/égéstermék elvezetés

ecoTEC és eco/auroCOMPACT – Ø60/100 mm koncentrikus függőleges rendszer ferde vagy lapostetőn keresztül (C33)

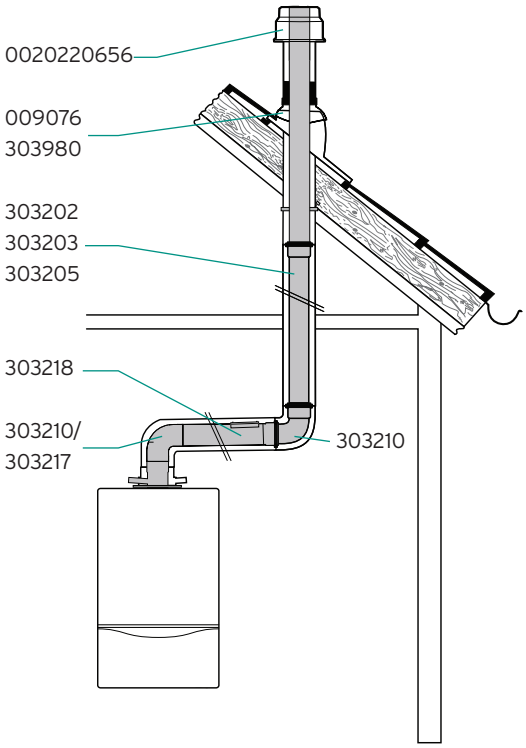

Koncentrikus égéstermék elvezetés

Készüléktípus	Maximális egyenértékű hossz
ecoTEC VU, VUI, VUW (30 kW fűtési teljesítményig)	12 m
ecoTEC VU, VUI, VUW (30 kW fűtési teljesítmény felett)	8 m
VSC D 206/4-5 190 VSC 306/4-5 150	12 m 8 m

Egyenértékű csőhossz: 90° = 1 m; 45° = 0,5 m

Magyarázat az ábrához:

0020220656	Függőleges tetőátvezető – fekete
009076	Magastető gallér
303980	Univerzális magastető gallér
303902	Koncentrikus hosszabbító cső (0,5 m)
303903	Koncentrikus hosszabbító cső (1,0 m)
303905	Koncentrikus hosszabbító cső (2,0 m)
303910	Koncentrikus könyökcső (90°)
303916	Koncentrikus könyökcső revíziós elemmel
303918	Revíziós elem

További opcionális elemek (Ø60/100 mm)

009056	Lapostető gallér
303911	Koncentrikus könyökidom (45°/2 db)
303919	Koncentrikus teleszkópos illesztő idomcső (0,29 – 0,374 m)
303821	Csőbilincs (5 db)
303915	Nyitható csőtoldat

Fontos tudnivalók az égéstermék-elvezető rendszer tervezéséhez

- A függőleges égéstermék-elvezető rendszert az országos építésügyi jogszabályok szerint kell telepíteni és a helyileg illetékes kéményseprő vállalattal kell átvetetni. A telepítés megkezdése előtt egyeztessen az égéstermék elvezetési lehetőségekről a helyi kéményseprővel.
- A koncentrikus rendszer hideg környezetben vezetett szakaszának nem szabad 5 méternél hosszabbnak lennie!
- A függőleges égéstermék-elvezető rendszerbe közvetlenül a készülék fölé revíziós idomot kell beépíteni.
- Az égéstermék elvezetési hosszokat a készülék csonktól a torkolati nyílás végéig kell mérni.
- A levegő/égéstermék-elvezető rendszert nem szükséges biztonsági védőtávolságra elhelyezni az éghető anyagoktól, mert a készülék névleges hőteljesítménye esetén sem alakul ki az elemek felületén magas hőmérséklet.
- A függőleges égéstermék-elvezető rendszert be kell kötni a villámvédelmi rendszerbe.
- Minden további tervezési és kivitelezés

Ajánlás a telepítéshez

A megbontási helyek könnyebb kezelhetősége érdekében a könyök és a hosszabbító csövek közé nyitható csőtoldatot javasolt beszerelni. A hosszabbító csöveket csőbilincsekkel célszerű rögzíteni a falon/mennyezeten.

ecoTEC és eco/auroCOMPACT – Ø60/100 mm koncentrikus vízszintes rendszer (C13)

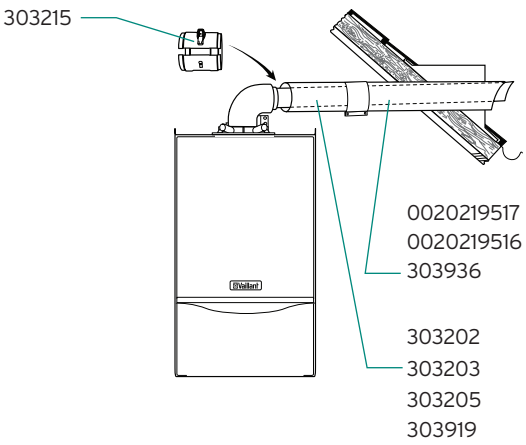

Koncentrikus égéstermék elvezetés

Készüléktípus	Maximális egyenértékű hossz
ecoTEC VU, VUI, VUW (30 kW fűtési teljesítményig)	8 m
ecoTEC VU, VUI, VUW (30 kW fűtési teljesítmény felett)	5,5 m
VSC D 206/4-5 190 VSC 306/4-5 150	8 m 5,5 m

Egyenértékű csőhossz: 90° = 1 m; 45° = 0,5 m

Figyelem!
Az indító könyök egyenértékű hosszát nem kell a maximális csőhossz kalkulációja során külön számítani!

Magyarázat az ábrához:

0020219517 Vízszintes fali/tetőátvezető
0020219516 Vízszintes fali/tetőátvezető tisztító könyökkel
303902 Koncentrikus hosszabbító cső (0,5 m)
303903 Koncentrikus hosszabbító cső (1,0 m)
303905 Koncentrikus hosszabbító cső (2,0 m)
303919 Koncentrikus teleszkópos illesztő cső
303915 Nyitható csőtoldat

További opcionális elemek (Ø60/100 mm)

303910 Koncentrikus könyökcső (90°)
303911 Koncentrikus könyökidom (45°/2 db)
303918 Koncentrikus revíziós elem (0,19 m)
303821 Csőbilincs (5 db)
303916 Füstgáz könyök vizsgáló nyílással (90°)

Fontos tudnivalók az égéstermék-elvezető rendszer tervezéséhez

- Az égéstermék-elvezető rendszer oldalfali megbontást igényel, ezért feltétlenül tájékozódjon az illetékes szerveknél az alkalmazási lehetőségekről és vegye figyelembe az előírt védőtávolságokat (ablakoktól és szellőzőktől)!
- Az égéstermék elvezető cső lejtése 3° legyen befelé (1 m esetén kb. 50 mm).
- A koncentrikus rendszer hideg környezetben vezetett szakaszának nem szabad 5 méternél hosszabbnak lennie!
- Érdeklődje meg a helyi kéményseprőknél a tisztító nyílás szükségességét.
- A levegő/égéstermék-elvezető rendszert nem szükséges biztonsági védőtávolságra elhelyezni az éghető anyagoktól, mert a készülék névleges hőteljesítménye esetén sem alakul ki az elemek felületén magas hőmérséklet.
- A fényforrás közelében felszerelt égéstermék elvezetés esetén a tömegesen berepülő rovarok elszennyezhetik az égéstermék elvezető torkolatát.
- Minden további tervezési és kivitelezési lépést, illetve előírást a készülékhez tartozó szerelési és égéstermék elvezetési útmutató szerint kell végrehajtani.

Ajánlás a telepítéshez

A megbontási helyek könnyebb kezelhetősége érdekében a könyök és a hosszabbító csövek közé nyitható csőtoldatot javasolt beszerelni. A hosszabbító csöveket csőbilincsekkel célszerű rögzíteni a falon/mennyezeten.

ecoTEC és eco/auroCOMPACT – Ø60/100 mm koncentrikus csatlakozás, LAS-gyűjtőkéményes égéstermék elvezetés (C43)

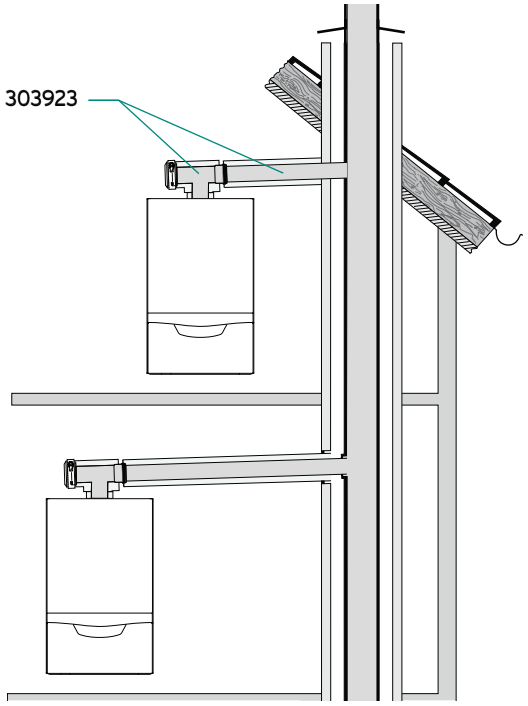

Koncentrikus égéstermék elvezetés

Készüléktípus	Maximális vízszintes elhúzás a kéményig
ecoTEC VU, VUI, VUW (30 kW fűtési teljesítményig)	3,0 m
ecoTEC VU, VUI, VUW (30 kW fűtési teljesítmény felett)	3,0 m
VSC D 206/4-5 190 VSC 306/4-5 150	3,0 m 3,0 m

Egyenértékű csőhossz: 90° = 1 m; 45° = 0,5 m

Figyelem!
Az indító könyök egyenértékű hosszát nem kell a maximális csőhossz kalkulációja során külön számítani! A vízszintes koncentrikus elvezetés ezen kívül további 2 db 90°-os könyököt tartalmazhat, ezek elhagyása azonban nem növeli meg a teljes egyenértékű hosszt.

Magyarázat az ábrához:

303923 Vízszintes LAS-csatlakozó (0,5 m)

További opcionális elemek (Ø60/100 mm)

303902 Koncentrikus hosszabbító cső (0,5 m)
303903 Koncentrikus hosszabbító cső (1,0 m)
303910 Koncentrikus könyökcső (90°)
303911 Koncentrikus könyökidom (45°/2 db)
303915 Nyitható csőtoldat
303821 Csőbilincs (5 db)

Fontos tudnivalók az égéstermék-elvezető rendszer tervezéséhez

- Az LAS-gyűjtőkéményt a gyártói előírások szerint külön kell méretezni!
- A telepítés megkezdése előtt egyeztessen az égéstermék elvezetési lehetőségekről a helyi kéményseprővel.
- A méretezés során ügyeljen a kéménygyártó által megkövetelt engedélyekre, illetve vegye figyelembe a gyártó által előírt kéményméretezési utasításokat.
- Az LAS-kéményen nem szabad közvetlenül semmilyen rögzítési módot alkalmazni, mert különben az akna fala nem tudja betölteni statikai és tűzvédelmi feladatait. A kazán felszerelése csak a kéményakna mellett lehetséges.
- Az égéstermék elvezető cső lejtése 3° legyen befelé (1 m esetén kb. 50 mm).
- A levegő/égéstermék-elvezető rendszert nem szükséges biztonsági védőtávolságra elhelyezni az éghető anyagoktól, mert a készülék névleges hőteljesítménye esetén sem alakul ki az elemek felületén magas hőmérséklet.
- Minden további tervezési és kivitelezési lépést, illetve előírást a készülékhez tartozó szerelési és égéstermék elvezetési útmutató szerint kell végrehajtani.

Ajánlás a telepítéshez

A megbontási helyek könnyebb kezelhetősége érdekében a könyök és a hosszabbító csövek közé nyitható csőtoldatot javasolt beszerelni. A hosszabbító csöveket csőbilincsekkel célszerű rögzíteni a falon/mennyezeten.

ecoTEC és eco/auroCOMPACT – Ø60/100 mm koncentrikus csatlakozás, kéményaknás égéstermék elvezetés (C93)

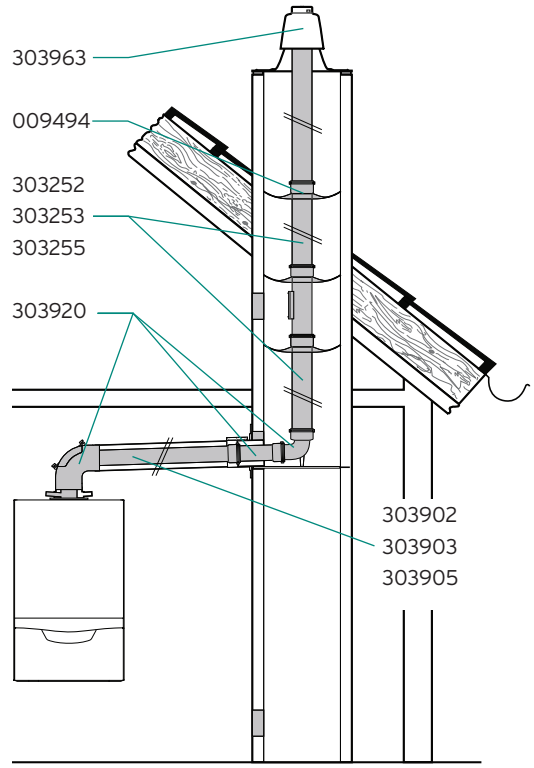

Koncentrikus/kéményaknás égéstermék elvezetés

Készüléktípus	Akna mérete	Max. egyenértékű hossz
VU INT II 146/5-5	Ø130, 120 x 120 Ø120, 110 x 110 Ø110, 100 x 100	2/9 m 2/9 m 2/9 m
ecoTEC VU, VUI, VUW (27 kW fűtési teljesítményig)	Ø130, 120 x 120 Ø120, 110 x 110 Ø110, 100 x 100	2/13 m 2/9 m 2/9 m
ecoTEC VU, VUI, VUW (21 kW fűtési teljesítményig) VSC D 206/4-5 190	Ø130, 120 x 120 Ø120, 110 x 110 Ø110, 100 x 100	2/16 m 2/13 m 2/13 m
ecoTEC VU, VUI, VUW (30 kW fűtési teljesítménytől) és VSC 306/4-5 150 VU INT II 356/5-5	Ø130, 120 x 120 Ø130, 120 x 120	2/10 m 2/6 m

Egyenértékű csőhossz: 90° = 2,5 m; 45° = 1 m; T-idom = 2,5 m

Figyelem!
A vízszintes koncentrikus elhúzás további 2 db 90°-os könyököt tartalmazhat (kivéve az Ø100, 100 x 100 mm-es kürtő) az indító és a támasztó könyök mellett. Ezek elhagyása azonban nem növeli meg a vízszintes szakasz egyenértékű hosszát.

Magyarázat az ábrához:

303920 Koncentrikus csatlakozó kéményaknás elvezetéshez
303902 Koncentrikus hosszabbító cső (0,5 m)
303903 Koncentrikus hosszabbító cső (1,0 m)
303905 Koncentrikus hosszabbító cső (2,0 m)
303252 Ø80 hosszabbító cső (0,5 m)
303253 Ø80 hosszabbító cső (1,0 m)
303255 Ø80 hosszabbító cső (2,0 m)
009494 Füstgázcső távtartó (7 db)
303963 Műanyag kéményakna tető

További opcionális elemek (Ø80/125 és Ø80 mm)

303910 Koncentrikus könyökcső (90°)
303919 Koncentrikus teleszkópos illesztő idomcső (0,29–0,374 m)
303911 Koncentrikus könyökidom (45°/2 db)
303821 Csőbilincs (5 db)
303257 Füstgáz vezeték (Ø80) könyökcső (15°)
303256 Revíziós elem (Ø80/0,25 m)
303915 Nyitható csőtoldat

Fontos tudnivalók az égéstermék-elvezető rendszer tervezéséhez

- Az égéstermék-elvezető rendszert a helyileg illetékes kéményseprő vállalattal kell átvetetni.
- A függőleges rendszer hideg környezetben vezetett szakaszának nem szabad 5 méternél hosszabbnak lennie!
- Az égéstermék elvezetési hosszokat a készülék csonktól a torkolati nyílás végéig kell mérni.
- Az égéstermék elvezető cső lejtése 3° legyen befelé (1 m esetén kb. 50 mm).
- Az égést tápláló levegő bevezetésére használt kémény állapotát előzőleg a kéményseprővel ellenőriztetni, szükség esetén tisztíttatni kell akkor, ha korábban azt fa/szén/olaj/gáztüzeléshez használták.
- Ha a légellátásra használt kémény közvetlenül érinti egy szilárdtüzelésű kazán kéményét, akkor annak kiömlő torkolatát az átmérő négyszeresére kell megemelni, hogy elkerülhető legyen a szennyező anyagok bejutása az égést tápláló levegőbe.
- A levegő/égéstermék-elvezető rendszert nem szükséges biztonsági védőtávolságra elhelyezni az éghető anyagoktól, mert a készülék névleges hőteljesítménye esetén sem alakul ki az elemek felületén magas hőmérséklet.
- Minden további tervezési és kivitelezési lépést, illetve előírást a készülékhez tartozó szerelési és égéstermék elvezetési útmutató szerint kell végrehajtani.

ecoTEC és eco/auroCOMPACT – Ø60/100 mm koncentrikus csatlakozás, flexibilis (NA 60) kéményaknás égéstermék elvezetés (C93)

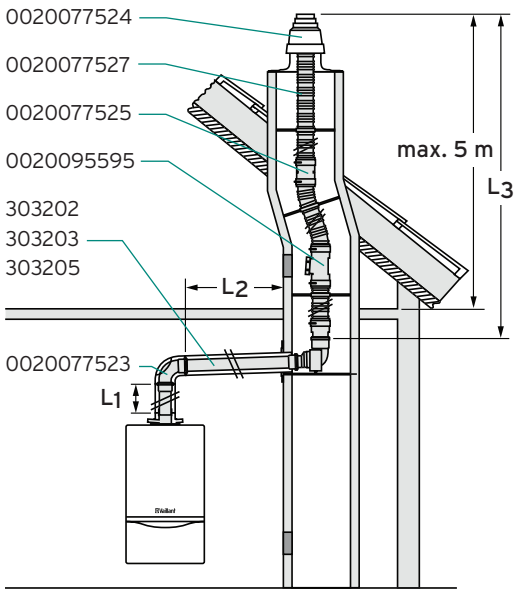

Koncentrikus/kéményaknás égéstermék elvezetés

Készüléktípus	Akna mérete	Max. egyenértékű hossz (L_1+L_2/L_3)
VU INT II 146/5-5	Ø130, 120 x 120 Ø110, 100 x 100	2/12 m 11 m
ecoTEC VU, VUI, VUW (27 kW fűtési teljesítményig)	Ø130, 120 x 120 Ø110, 100 x 100	2/9 m 8 m
ecoTEC VU, VUI, VUW (21 kW fűtési teljesítményig) VSC D 206/4-5 190	Ø130, 120 x 120 Ø110, 100 x 100	2/11 m 12 m
VU INT II 306/5-5, VU(I)W INT II 346/5-5 és VSC 306/4-5 150 VU INT II 356/5-5	Ø130, 120 x 120	2/6 m

Egyenértékű csőhossz: 90° = 2,5 m; 45° = 1 m; T-idom = 2,5 m

Figyelem!
A vízszintes koncentrikus elhúzás az indító és a támasztó könyök ekvivalens hosszúságát is tartalmazza. Ezek elhagyása azonban nem növeli meg a vízszintes szakasz egyenértékű hosszát.

Magyarázat az ábrához:

0020077523	Koncentrikus csatlakozó kéményaknás elvezetéshez
303902	Koncentrikus hosszabbító cső (0,5 m)
303903	Koncentrikus hosszabbító cső (1,0 m)
303905	Koncentrikus hosszabbító cső (2,0 m)
0020077524	Flexibilis alaprendszer (NA 60)
0020095595	Tisztító elem flexibilis elvezetéshez
0020077525	Flexibilis összekötő cső (NA 60)
0020077527	Flexibilis égéstermék elvezető cső (15 m)

További opcionális elemek (Ø60/100 mm)

303910	Koncentrikus könyökcső (90°)
303919	Koncentrikus teleszkópos illesztő idomcső (0,29 – 0,374 m)
303911	Koncentrikus könyökidom (45°/2 db)
303821	Csőbilincs (5 db)
303915	Nyitható csőtoldat

Fontos tudnivalók az égéstermék-elvezető rendszer tervezéséhez

- Az égéstermék-elvezető rendszert a helyileg illetékes kéményseprő vállalattal kell átvetetni.
- A függőleges rendszer hideg környezetben vezetett szakaszának nem szabad 5 méternél hosszabbnak lennie!
- Az égéstermék elvezetési hosszokat a készülék csonktól a torkolati nyílás végéig kell mérni.
- Az égéstermék elvezető cső lejtése 3° legyen befelé (1 m esetén kb. 50 mm).
- Az égést tápláló levegő bevezetésére használt kémény állapotát előzőleg a kéményseprővel ellenőriztetni, szükség esetén tisztíttatni kell akkor, ha korábban azt fa/szén/olaj/gáztüzeléshez használták.
- Ha a légellátásra használt kémény közvetlenül érinti egy szilárdtüzelésű kazán kéményét, akkor annak kiömlő torkolatát az átmérő négyszeresére kell megemelni, hogy elkerülhető legyen a szennyező anyagok bejutása az égést tápláló levegőbe.
- A levegő/égéstermék-elvezető rendszert nem szükséges biztonsági védőtávolságra elhelyezni az éghető anyagoktól, mert a készülék névleges hőteljesítménye esetén sem alakul ki az elemek felületén magas hőmérséklet.
- Minden további tervezési és kivitelezési lépést, illetve előírást a készülékhez tartozó szerelési és égéstermék elvezetési útmutató szerint kell végrehajtani.

ecoTEC pro/plus és eco/auroCOMPACT – Ø60/100 mm koncentrikus csatlakozás, flexibilis (NA 80) kéményaknás égéstermék elvezetés (C93)

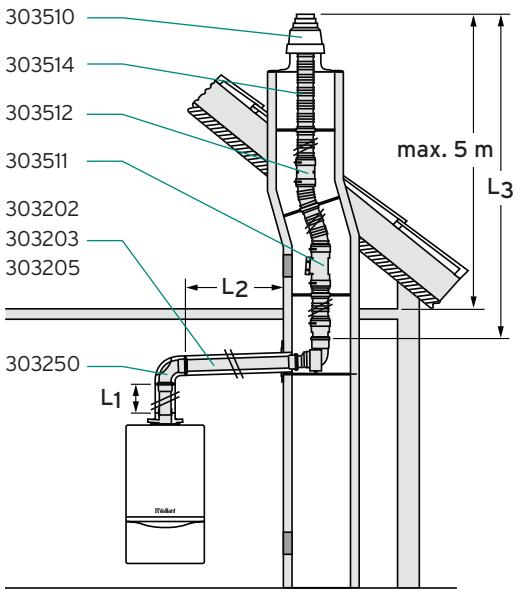

Koncentrikus/kéményaknás égéstermék elvezetés

Készüléktípus	Akna mérete	Max. egyenértékű hossz (L_1+L_2/L_3)
VU INT II 146/5-5	Ø130, 120 x 120 Ø110, 100 x 100	2/7 m 2/7 m
ecoTEC VU, VUI, VUW (27 kW fűtési teljesítményig)	Ø130, 120 x 120 Ø110, 100 x 100	2/11 m 2/7 m
ecoTEC VU, VUI, VUW (21 kW fűtési teljesítményig) VSC D 206/4-5 190	Ø130, 120 x 120 Ø110, 100 x 100	2/14 m 2/11 m
VU INT II 306/5-5, VU(I)W INT II 346/5-5 és VSC 306/4-5 150 VU INT II 356/5-5	Ø130, 120 x 120	2/8 m

Egyenértékű csőhossz: 90° = 2,5 m; 45° = 1 m; T-idom = 2,5 m

Figyelem!
A vízszintes koncentrikus elhúzás további 2 db 90°-os könyököt tartalmazhat (kivéve az Ø100, 100 x 100 mm-es kürtő) az indító és a támasztó könyök mellett. Ezek elhagyása azonban nem növeli meg a vízszintes szakasz egyenértékű hosszát.

Magyarázat az ábrához:

303920 Koncentrikus csatlakozó kéményaknás elvezetéshez
303902 Koncentrikus hosszabbító cső (0,5 m)
303903 Koncentrikus hosszabbító cső (1,0 m)
303905 Koncentrikus hosszabbító cső (2,0 m)
303510 Flexibilis alaprendszer
303511 Tisztító elem flexibilis elvezetéshez
303512 Flexibilis összekötő cső
303514 Flexibilis égéstermék elvezető cső (15 m)

További opcionális elemek (Ø60/100 mm)

303910 Koncentrikus könyökcső (90°)
303919 Koncentrikus teleszkópos illesztő idomcső (0,29 – 0,374 m)
303911 Koncentrikus könyökidom (45°/2 db)
303821 Csőbilincs (5 db)
303915 Nyitható csőtoldat

Fontos tudnivalók az égéstermék-elvezető rendszer tervezéséhez

- Az égéstermék-elvezető rendszert a helyileg illetékes kéményseprő vállalattal kell átvetetni.
- A függőleges rendszer hideg környezetben vezetett szakaszának nem szabad 5 méternél hosszabbnak lennie!
- Az égéstermék elvezetési hosszokat a készülék csonktól a torkolati nyílás végéig kell mérni.
- Az égéstermék elvezető cső lejtése 3° legyen befelé (1 m esetén kb. 50 mm).
- Az égést tápláló levegő bevezetésére használt kémény állapotát előzőleg a kéményseprővel ellenőriztetni, szükség esetén tisztíttatni kell akkor, ha korábban azt fa/szén/olaj/gáztüzeléshez használták.
- Ha a légellátásra használt kémény közvetlenül érinti egy szilárdtüzelésű kazán kéményét, akkor annak kiömlő torkolatát az átmérő négyszeresére kell megemelni, hogy elkerülhető legyen a szennyező anyagok bejutása az égést tápláló levegőbe.
- A levegő/égéstermék-elvezető rendszert nem szükséges biztonsági védőtávolságra elhelyezni az éghető anyagoktól, mert a készülék névleges hőteljesítménye esetén sem alakul ki az elemek felületén magas hőmérséklet.
- Minden további tervezési és kivitelezési lépést, illetve előírást a készülékhez tartozó szerelési és égéstermék elvezetési útmutató szerint kell végrehajtani.

ecoTEC és eco/auroCOMPACT – helyiséglevegőtől függő Ø80 mm égéstermék elvezetés kéményaknában (B33)

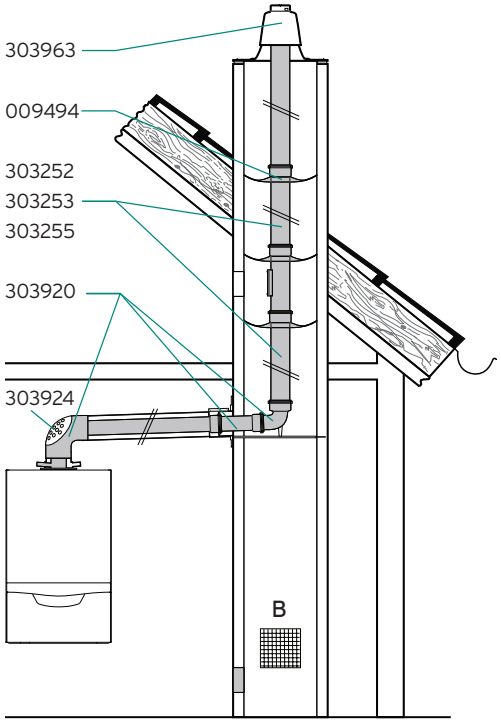

Koncentrikus égéstermék elvezetés

Készüléktípus	Maximális egyenértékű hossz
ecoTEC VU, VUI, VUW (30 kW fűtési teljesítményig)	3/30 m
ecoTEC VU, VUI, VUW (30 kW fűtési teljesítmény felett)	3/30 m
VSC D 206/4-5 190 VSC 306/4-5 150	3/30 m 3/30 m

Egyenértékű csőhossz: 90° = 1 m; 45° = 0,5 m

Figyelem!
A vízszintes koncentrikus elhúzás további 2 db 90°-os könyököt tartalmazhat az indító és a támasztó könyök mellett. Ezek elhagyása azonban nem növeli meg a vízszintes szakasz egyenértékű hosszát.

Magyarázat az ábrához:

303920 LAS-csatlakozó készlet (Ø60/100)
303252 Ø80 hosszabbító cső (0,5 m)
303253 Ø80 hosszabbító cső (1,0 m)
303255 Ø80 hosszabbító cső (2,0 m)
009494 Füstgázcső távtartó (7 db)
303963 Műanyag kéményakna tető
303924 Légbeszívó fedél

További opcionális elemek (Ø60/100 és Ø80 mm)

303902 Koncentrikus hosszabbító cső (0,5 m)
303903 Koncentrikus hosszabbító cső (1,0 m)
303905 Koncentrikus hosszabbító cső (2,0 m)
303910 Koncentrikus könyökcső (90°)
303911 Koncentrikus könyökidom (45°/2 db)
303919 Koncentrikus teleszkópos illesztő idomcső (0,29–0,374 m)
303915 Nyitható csőtoldat
303257 Füstgáz vezeték (Ø80) könyökcső (15°)
303256 Revíziós elem (Ø80/0,25 m)
303821 Csőbilincs (5 db)
303918 Revíziós elem

Fontos tudnivalók az égéstermék-elvezető rendszer tervezéséhez

- Az égéstermék-elvezető rendszert a helyileg illetékes kéményseprő vállalattal kell engedélyeztetni és átvetetni.
- A biztonságos működéshez kellő mértékű frisslevegő utánpótlás szükséges. A telepítés megkezdése előtt egyeztessenaz égéstermék elvezetési lehetőségekről a helyi kéményseprővel.
- A felállítási helyiség megfelelő légellátását minden esetben biztosítani kell, mesterséges elszívást alkalmazni tilos!
- A függőleges rendszer hideg környezetben vezetett szakaszának nem szabad 5 méternél hosszabbnak lennie!
- A kémény átszellőztetésére (B) 125 cm² keresztmetszetű szellőztető rácsot kell kialakítani.
- Az égéstermék elvezetési hosszokat a készülék csonktól a torkolati nyílás végéig kell mérni.
- Az égéstermék elvezető cső lejtése 3° legyen befelé (1 m esetén kb. 50 mm).
- A koncentrikus csatlakozó rendszert nem szükséges biztonsági védőtávolságra elhelyezni az éghető anyagoktól, mert a készülék névleges hőteljesítménye esetén sem alakul ki az elemek felületén magas hőmérséklet.
- Minden további tervezési és kivitelezési lépést, illetve előírást a készülékhez tartozó szerelési és égéstermék elvezetési útmutató szerint kell végrehajtani.

ecoTEC és eco/auroCOMPACT – Ø80/125 mm koncentrikus függőleges rendszer ferde vagy lapostetőn keresztül (C33)

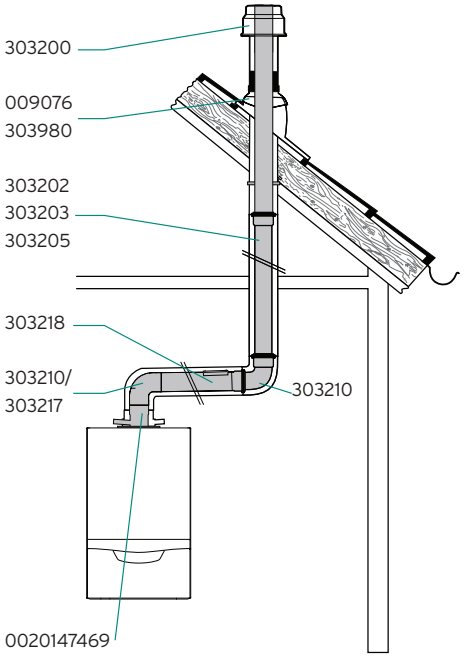

Koncentrikus égéstermék elvezetés

Készüléktípus	Maximális egyenértékű hossz
VU INT II 146/5-5 ecoTEC VU, VUI, VUW (21 kW fűtési teljesítményig)	11 m 23 m
ecoTEC VU, VUI, VUW (27 kW fűtési teljesítményig)	28 m
ecoTEC VU, VUI, VUW (30 kW fűtési teljesítménytől)	23 m
VSC D 206/4-5 190 VSC 306/4-5 150	23 m 23 m

Egyenértékű csőhossz: 90° = 2,5 m; 45° = 1,0 m

Figyelem!
A függőleges koncentrikus elvezetés 3 db 90°-os könyököt tartalmazhat a maximális egyenértékű hossz tartományában. Ezek elhagyása azonban nem növeli meg a teljes egyenértékű hosszt.

Magyarázat az ábrához:

303200	Függőleges tetőátvezető – fekete
009076	Magastető gallér
303980	Univerzális magastető gallér
303202	Koncentrikus hosszabbító cső (0,5 m)
303203	Koncentrikus hosszabbító cső (1,0 m)
303205	Koncentrikus hosszabbító cső (2,0 m)
303210	Koncentrikus könyökcső (90°)
303217	Füstgáz könyök T-idom vizsgáló nyílással (90°)
303218	Revíziós elem
0020147469	Indító adapter (60/100 → 80/125 mm)

További opcionális elemek (Ø80/125 mm)

009056	Lapostető gallér
303211	Koncentrikus könyökidom (45°/2 db)
303616	Csőbilincs (5 db)
303215	Nyitható csőtoldat

Fontos tudnivalók az égéstermék-elvezető rendszer tervezéséhez

- A függőleges égéstermék-elvezető rendszert az országos építésügyi jogszabályok szerint kell telepíteni és a helyileg illetékes kéményseprő vállalattal kell átvetetni. A telepítés megkezdése előtt egyeztessen az égéstermék elvezetési lehetőségekről a helyi kéményseprővel.
- A koncentrikus rendszer hideg környezetben vezetett szakaszának nem szabad 5 méternél hosszabbnak lennie!
- A függőleges égéstermék-elvezető rendszerbe közvetlenül a készülék fölé revíziós idomot kell beépíteni.
- Az égéstermék elvezetési hosszokat a készülék csonktól a torkolati nyílás végéig kell mérni.
- A levegő/égéstermék-elvezető rendszert nem szükséges biztonsági védőtávolságra elhelyezni az éghető anyagoktól, mert a készülék névleges hőteljesítménye esetén sem alakul ki az elemek felületén magas hőmérséklet.
- A függőleges égéstermék-elvezető rendszert be kell kötni a villámvédelmi rendszerbe.
- Minden további tervezési és kivitelezési lépést, illetve előírást a készülékhez tartozó szerelési és égéstermék elvezetési útmutató szerint kell végrehajtani.

Ajánlás a telepítéshez

A megbontási helyek könnyebb kezelhetősége érdekében a könyök és a hosszabbító csövek közé nyitható csőtoldatot javasolt beszerelni. A hosszabbító csöveket csőbilincsekkel célszerű rögzíteni a falon/mennyezeten.

ecoTEC plus (40-70 kW között) – homlokzaton vezetett, rozsdamentes acél koncentrikus (Ø80/125 mm) égéstermék elvezetés külső légellátással (C53)

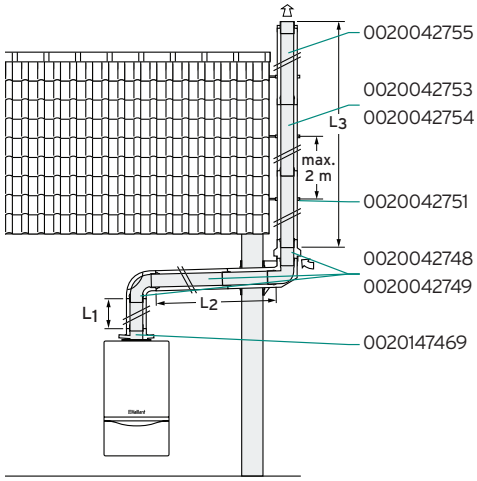

Koncentrikus égéstermék elvezetés

Készüléktípus	Maximális egyenértékű hossz
VU INT II 146/5-5 ecoTEC VU, VUI, VUW (21 kW fűtési teljesítményig)	10 m 13 m
ecoTEC VU, VUI, VUW (27 kW fűtési teljesítményig)	20 m
ecoTEC VU, VUI, VUW (30 kW fűtési teljesítménytől)	22 m
VSC D 206/4-5 190 VSC 306/4-5 150	13 m 22 m

Egyenértékű csőhossz: 90° = 2,5 m; 45° = 1,0 m

Figyelem! Az égéstermék elvezetés összesen 4 db, 90°-os könyököt tartalmazhat a maximális egyenértékű hosszúság tartományában. Ezek elhagyása azonban nem növeli meg a teljes egyenértékű hosszt.

Magyarázat az ábrához:

0020042748 Alapszett homlokzati égéstermék elvezetéshez
0020042749 Beállítható tartókonzol
0020042751 Beállítható (50-90 mm) külső fali tartó
0020042753 Homlokzati hosszabbító cső (0,5 m)
0020042754 Homlokzati hosszabbító cső (1,0 m)
0020042755 Vágható homlokzati hosszabbító cső (0,5 m)
0020042759 Homlokzati revíziós elem (0,25 m)
0020147469 Indító adapter (60/100 → 80/125 mm)

További opcionális elemek (Ø80/125 mm)

0020042756 Homlokzati könyökidom (87°)
0020042757 Homlokzati ív (2 x 45°)
0020042758 Homlokzati ív (2 x 30°)
0020042760 Esővédő gallér
303202 Koncentrikus hosszabbító cső (0,5 m)
303203 Koncentrikus hosszabbító cső (1,0 m)
303205 Koncentrikus hosszabbító cső (2,0 m)
303218 Revíziós elem
303217 Füstgáz könyök T-idom vizsgáló nyílással (90°)
303211 Koncentrikus könyökidom (45°/2 db)
303616 Csőbilincs (5 db)
303215 Nyitható csőtoldat

Fontos tudnivalók az égéstermék-elvezető rendszer tervezéséhez

- A függőleges égéstermék-elvezető rendszert az országos építésügyi jogszabályok szerint kell telepíteni és a helyileg illetékes kéményseprő vállalattal kell átvetetni. A telepítés megkezdése előtt egyeztessen az égéstermék elvezetési lehetőségekről a helyi kéményseprővel.
- Az égéstermék elvezetési hosszokat a készülék csonktól a torkolati nyílás végéig kell mérni.
- A levegő/égéstermék-elvezető rendszert nem szükséges biztonsági védőtávolságra elhelyezni az éghető anyagoktól, mert a készülék névleges hőteljesítménye esetén sem alakul ki az elemek felületén magas hőmérséklet.
- A légbeszívó nyílás legalább 1,0 méterrel legyen a talajszint felett, hogy a légbeszívó nyílást adott esetben ne torlaszolhassa el a hó.
- A külső fali tartót max. 2,0 m-es osztástávolság mellett szerelje fel. Ez a kritérium a légbeszívó felett és a végelem esetén is érvényes.
- Az égéstermék elvezetés kitorkollása (L3-as szakasz) legalább 0,4 méterrel legyen a tető síkja felett.
- Ez a hosszúság 50 kW felett legalább 0,4 (tetőgerinc) vagy 1,0 méter (tetőfelület) lehet.
- Lapos tetők túlnyúlása, illetve ferde tetők esetén a homlokzati égéstermék elvezetőt lapos- vagy ferdetető gallérral kell telepíteni.
- A függőleges égéstermék-elvezető rendszert be kell kötni a villámvédelmi rendszerbe.
- Minden további tervezési és kivitelezési lépést, illetve előírást a készülékhez tartozó szerelési és égéstermék elvezetési útmutató szerint kell végrehajtani.

ecoTEC és eco/auroCOMPACT – Ø80/125 mm koncentrikus vízszintes rendszer (C13)

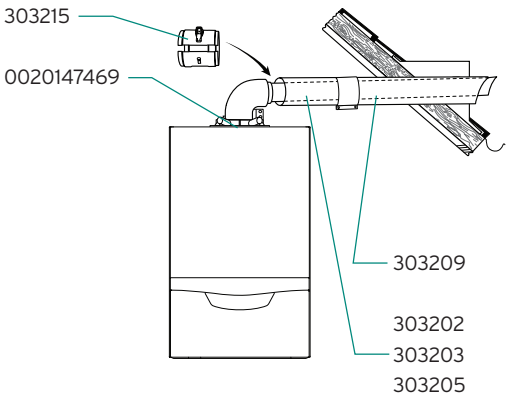

Koncentrikus égéstermék elvezetés

Készüléktípus	Maximális egyenértékű hossz
VU INT II 146/5-5 ecoTEC VU, VUI, VUW (21 kW fűtési teljesítményig)	11 m 23 m
ecoTEC VU, VUI, VUW (27 kW fűtési teljesítményig)	28 m
ecoTEC VU, VUI, VUW (30 kW fűtési teljesítménytől)	23 m
VSC D 206/4-5 190 VSC 306/4-5 150	23 m 23 m

Egyenértékű csőhossz: 90° = 2,5 m; 45° = 1,0 m

Figyelem!
Az indító könyök egyenértékű hosszát nem kell a maximális csőhossz kalkulációja során külön számítani! A vízszintes koncentrikus elvezetés ezen kívül további 2 db 90°-os könyököt tartalmazhat a maximális egyenértékű hossz tartományán belül. Ezek elhagyása azonban nem növeli meg a teljes egyenértékű hosszúságot.

Magyarázat az ábrához:

303209 Vízszintes fali/tetőátvezető
303202 Koncentrikus hosszabbító cső (0,5 m)
303203 Koncentrikus hosszabbító cső (1,0 m)
303205 Koncentrikus hosszabbító cső (2,0 m)
303215 Nyitható csőtoldat
0020147469 Indító adapter (60/100 → 80/125 mm)

További opcionális elemek (Ø80/125 mm)

303210 Koncentrikus könyökcső (90°)
303211 Koncentrikus könyökidom (45°/2 db)
303218 Koncentrikus revíziós elem (0,19 m)
303616 Csőbilincs (5 db)
303217 Füstgáz könyök vizsgáló nyílással (90°)

Fontos tudnivalók az égéstermék-elvezető rendszer tervezéséhez

- Az égéstermék-elvezető rendszer oldalfali megbontást igényel, ezért feltétlenül tájékozódjon az illetékes szerveknél az alkalmazási lehetőségekről és vegye figyelembe az előírt védőtávolságokat (ablakoktól és szellőzőktől)!
- Az égéstermék elvezető cső lejtése 3° legyen befelé (1 m esetén kb. 50 mm).
- A koncentrikus rendszer hideg környezetben vezetett szakaszának nem szabad 5 méternél hosszabbnak lennie!
- Érdeklődje meg a helyi kéményseprőknél a tisztító nyílás szükségességét.
- A levegő/égéstermék-elvezető rendszert nem szükséges biztonsági védőtávolságra elhelyezni az éghető anyagoktól, mert a készülék névleges hőteljesítménye esetén sem alakul ki az elemek felületén magas hőmérséklet.
- A fényforrás közelében felszerelt égéstermék elvezetés esetén a tömegesen berepülő rovarok elszennyezhetik az égéstermék elvezető torkolatát.
- Minden további tervezési és kivitelezési lépést, illetve előírást a készülékhez tartozó szerelési és égéstermék elvezetési útmutató szerint kell végrehajtani.

Ajánlás a telepítéshez

A megbontási helyek könnyebb kezelhetősége érdekében a könyök és a hosszabbító csövek közé nyitható csőtoldatot javasolt beszerelni. A hosszabbító csöveket csőbilincsekkel célszerű rögzíteni a falon/mennyezeten.beszerelni. A hosszabbító csöveket csőbilincsekkel célszerű rögzíteni a falon/mennyezeten.

ecoTEC és eco/auroCOMPACT – Ø80/125 mm koncentrikus csatlakozás, LAS-gyűjtőkéményes égéstermék elvezetés (C43)

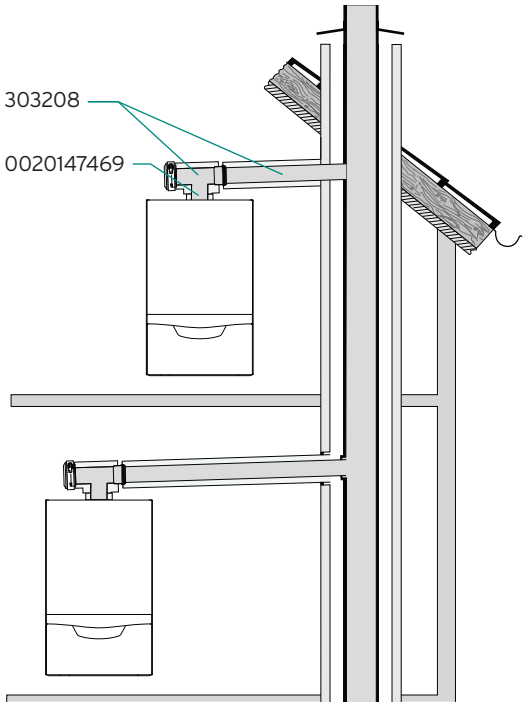

Koncentrikus égéstermék elvezetés

Készüléktípus	Maximális vízszintes elhúzás a kéményig
ecoTEC VU, VUI, VUW (30 kW fűtési teljesítményig)	3,0 m
ecoTEC VU, VUI, VUW (30 kW fűtési teljesítmény felett)	3,0 m
VSC D 206/4-5 190 VSC 306/4-5 150	3,0 m 3,0 m

Egyenértékű csőhossz: 90° = 2,5 m; 45° = 1,0 m

Figyelem!
Az indító könyök egyenértékű hosszát nem kell a maximális csőhossz kalkulációja során külön számítani! A vízszintes koncentrikus elvezetés ezen kívül további 2 db 90°-os könyököt tartalmazhat, ezek elhagyása azonban nem növeli meg a teljes egyenértékű hosszt.

Magyarázat az ábrához:

303208	Vízszintes LAS-csatlakozó (0,5 m)
0020147469	Indító adapter (60/100 → 80/125 mm)

További opcionális elemek (Ø60/100 mm)

303202	Koncentrikus hosszabbító cső (0,5 m)
303203	Koncentrikus hosszabbító cső (1,0 m)
303210	Koncentrikus könyökcső (90°)
303211	Koncentrikus könyökidom (45°/2 db)
303215	Nyitható csőtoldat
303616	Csőbilincs (5 db)

Fontos tudnivalók az égéstermék-elvezető rendszer tervezéséhez

- Az LAS-gyűjtőkéményt a gyártói előírások szerint külön kell méretezni!
- A telepítés megkezdése előtt egyeztessen az égéstermék elvezetési lehetőségekről a helyi kéményseprővel.
- A méretezés során ügyeljen a kéménygyártó által megkövetelt engedélyekre, illetve vegye figyelembe a gyártó által előírt kéményméretezési utasításokat.
- Az LAS-kéményen nem szabad közvetlenül semmilyen rögzítési módot alkalmazni, mert különben az akna fala nem tudja betölteni statikai és tűzvédelmi feladatait. A kazán felszerelése csak a kéményakna mellett lehetséges.
- Az égéstermék elvezető cső lejtése 3° legyen befelé (1 m esetén kb. 50 mm).
- A levegő/égéstermék-elvezető rendszert nem szükséges biztonsági védőtávolságra elhelyezni az éghető anyagoktól, mert a készülék névleges hőteljesítménye esetén sem alakul ki az elemek felületén magas hőmérséklet.
- Minden további tervezési és kivitelezési lépést, illetve előírást a készülékhez tartozó szerelési és égéstermék elvezetési útmutató szerint kell végrehajtani.

Ajánlás a telepítéshez

A megbontási helyek könnyebb kezelhetősége érdekében a könyök és a hosszabbító csövek közé nyitható csőtoldatot javasolt beszerelni. A hosszabbító csöveket csőbilincsekkel célszerű rögzíteni a falon/mennyezeten.

ecoTEC pro/plus és eco/auroCOMPACT – Ø80/125 mm kéményaknás, a kürtőben végig koncentrikus égéstermék elvezetés (C93)

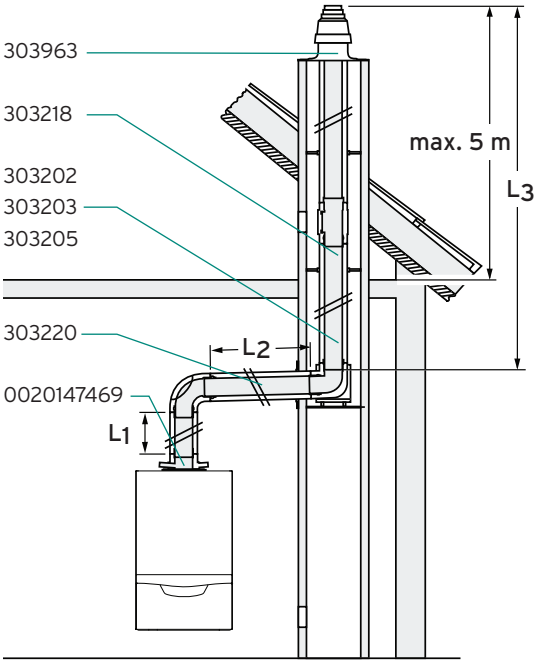

Koncentrikus égéstermék elvezetés

Készüléktípus	Maximális egyenértékű hossz
VU INT II 146/5-5 ecoTEC VU, VUI, VUW (21 kW fűtési teljesítményig)	11 m 23 m
ecoTEC VU, VUI, VUW (27 kW fűtési teljesítményig)	28 m
ecoTEC VU, VUI, VUW (30 kW fűtési teljesítménytől)	23 m
VSC D 206/4-5 190 VSC 306/4-5 150	23 m 23 m

Egyenértékű csőhossz: 90° = 2,5 m; 45° = 1,0 m

Figyelem!
A függőleges koncentrikus elvezetés 3 db 90°-os könyököt tartalmazhat a maximális egyenértékű hossz tartományában. Ezek elhagyása azonban nem növeli meg a teljes egyenértékű hosszt.

Magyarázat az ábrához:

303220	Koncentrikus (Ø80/125 mm) csatlakozó készlet
303963	Műanyag kéményakna tető
303980	Univerzális magastető gallér
303202	Koncentrikus hosszabbító cső (0,5 m)
303203	Koncentrikus hosszabbító cső (1,0 m)
303205	Koncentrikus hosszabbító cső (2,0 m)
303218	Revíziós elem
0020147469	Indító adapter (60/100 → 80/125 mm)

További opcionális elemek (Ø80/125 mm)

303217	Füstgáz könyök T-idom vizsgáló nyílással (90°)
303211	Koncentrikus könyökidom (45°/2 db)
303616	Csőbilincs (5 db)
303215	Nyitható csőtoldat

Fontos tudnivalók az égéstermék-elvezető rendszer tervezéséhez

- A függőleges égéstermék-elvezető rendszert az országos építésügyi jogszabályok szerint kell telepíteni és a helyileg illetékes kéményseprő vállalattal kell átvetetni. A telepítés megkezdése előtt egyeztessen az égéstermék elvezetési lehetőségekről a helyi kéményseprővel.
- A koncentrikus rendszer hideg környezetben vezetett szakaszának nem szabad 5 méternél hosszabbnak lennie!
- A függőleges égéstermék-elvezető rendszerbe közvetlenül a készülék fölé revíziós idomot kell beépíteni.
- Az égéstermék elvezetési hosszokat a készülék csonktól a torkolati nyílás végéig kell mérni.
- A levegő/égéstermék-elvezető rendszert nem szükséges biztonsági védőtávolságra elhelyezni az éghető anyagoktól, mert a készülék névleges hőteljesítménye esetén sem alakul ki az elemek felületén magas hőmérséklet.
- A függőleges égéstermék-elvezető rendszert be kell kötni a villámvédelmi rendszerbe.
- Minden további tervezési és kivitelezési lépést, illetve előírást a készülékhez tartozó szerelési és égéstermék elvezetési útmutató szerint kell végrehajtani.

Ajánlás a telepítéshez

A megbontási helyek könnyebb kezelhetősége érdekében a könyök és a hosszabbító csövek közé nyitható csőtoldatot javasolt beszerelni. A hosszabbító csöveket csőbilincsekkel célszerű rögzíteni a falon/mennyezeten.

ecoTEC és eco/auroCOMPACT – Ø80/125 mm koncentrikus csatlakozás, kéményaknás égéstermék elvezetés (C93)

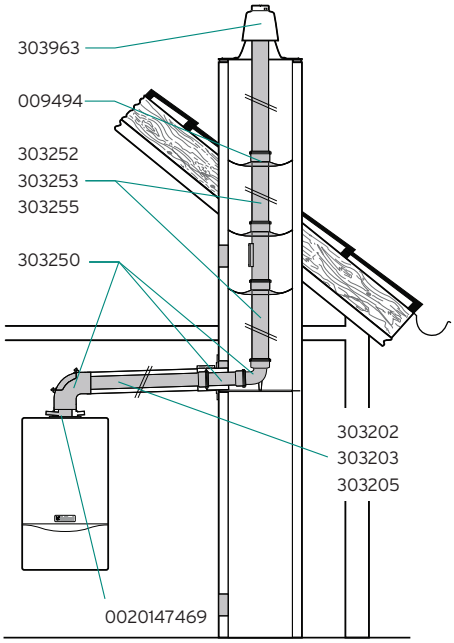

Koncentrikus/kéményaknás égéstermék elvezetés

Készüléktípus	Akna mérete	Max. egyenértékű hossz
VU INT II 146/5-5	Ø130, 120 x 120 Ø120, 110 x 110	11 m 11 m
ecoTEC VU, VUI, VUW (21 kW fűtési teljesítményig) VSC D 206/4-5 190	Ø120, 110 x 110 Ø130, 120 x 120	21 m 23 m
ecoTEC VU, VUI, VUW (27 kW fűtési teljesítményig)	Ø120, 110 x 110 Ø130, 120 x 120	26 m 28 m
ecoTEC VU, VUI, VUW (30 kW fűtési teljesítménytől) VSC 306/4-5 150 és VU INT II 356/5-5*	Ø120, 110 x 110 Ø130, 120 x 120	2/15* m 23 m
VU/VUW/VUI INT II ..6/5-x	Ø150, 130 x 130 Ø180, 140 x 140	2/33 m 2/33 m
VSC (D) ..6/4-5 xxx	Ø150, 130 x 130 Ø180, 140 x 140	2/33 m 2/33 m

Egyenértékű csőhossz: 90° = 2,5 m; 45° = 1 m; T-idom = 2,5 m

Figyelem!
A vízszintes koncentrikus elhúzás további 2 db 90°-os könyököt tartalmazhat (kivéve a *-gal jelölt adat) az indító és a támasztó könyök mellett. Ezek elhagyása azonban nem növeli meg a vízszintes szakasz egyenértékű hosszát.

Magyarázat az ábrához:

303250	Koncentrikus csatlakozó kéményaknás elvezetéshez
303202	Koncentrikus hosszabbító cső (0,5 m)
303203	Koncentrikus hosszabbító cső (1,0 m)
303205	Koncentrikus hosszabbító cső (2,0 m)
303252	Ø80 hosszabbító cső (0,5 m)
303253	Ø80 hosszabbító cső (1,0 m)
303255	Ø80 hosszabbító cső (2,0 m)
009494	Füstgázcső távtartó (7 db)
303963	Műanyag kéményakna tető
0020147469	Indító adapter (60/100 → 80/125 mm)

További opcionális elemek (Ø80/125 és Ø80 mm)

303210	Koncentrikus könyökcső (90°)
303211	Koncentrikus könyökidom (45°/2 db)
303616	Csőbilincs (5 db)
303257	Füstgáz vezeték (Ø80) könyökcső (15°)
303256	Revíziós elem (Ø80/0,25 m)
303215	Nyitható csőtoldat

Fontos tudnivalók az égéstermék-elvezető rendszer tervezéséhez

- Az égéstermék-elvezető rendszert a helyileg illetékes kéményseprő vállalattal kell átvetetni.
- A függőleges rendszer hideg környezetben vezetett szakaszának nem szabad 5 méternél hosszabbnak lennie!
- Az égéstermék elvezetési hosszokat a készülék csonktól a torkolati nyílás végéig kell mérni.
- Az égéstermék elvezető cső lejtése 3° legyen befelé (1 m esetén kb. 50 mm).
- Az égést tápláló levegő bevezetésére használt kémény állapotát előzőleg a kéményseprővel ellenőriztetni, szükség esetén tisztíttatni kell akkor, ha korábban azt fa/szén/olaj/gáztüzeléshez használták.
- Ha a légellátásra használt kémény közvetlenül érinti egy szilárdtüzelésű kazán kéményét, akkor annak kiömlő torkolatát az átmérő négyszeresére kell megemelni, hogy elkerülhető legyen a szennyező anyagok bejutása az égést tápláló levegőbe.
- A levegő/égéstermék-elvezető rendszert nem szükséges biztonsági védőtávolságra elhelyezni az éghető anyagoktól, mert a készülék névleges hőteljesítménye esetén sem alakul ki az elemek felületén magas hőmérséklet.
- Minden további tervezési és kivitelezési lépést, illetve előírást a készülékhez tartozó szerelési és égéstermék elvezetési útmutató szerint kell végrehajtani.

ecoTEC és eco/auroCOMPACT – Ø80/125 mm koncentrikus csatlakozás, flexibilis (NA 80) kéményaknás égéstermék elvezetés (C93)

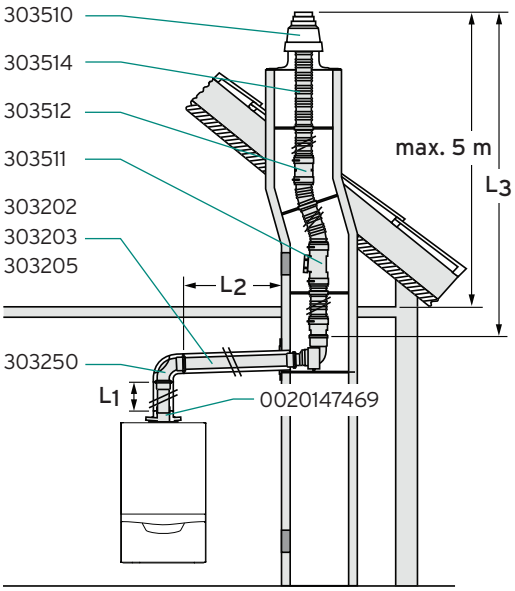

Ø80/80 Levegő/égéstermék elvezetés

Készüléktípus	Akna mérete	Max. egyenértékű hossz
VU INT II 146/5-5	Ø130, 120 x 120 Ø120, 110 x 110	9 m 9 m
ecoTEC VU, VUI, VUW (21 kW fűtési teljesítményig) VSC D 206/4-5 190	Ø120, 110 x 110 Ø130, 120 x 120	19 m 21 m
ecoTEC VU, VUI, VUW (27 kW fűtési teljesítményig)	Ø120, 110 x 110 Ø130, 120 x 120	24 m 26 m
ecoTEC VU, VUI, VUW (30 kW fűtési teljesítménytől) VSC 306/4-5 150 és VU INT II 356/5-5*	Ø120, 110 x 110 Ø130, 120 x 120	19/13* m 21 m
VU/VUW/VUI INT II ..6/5-x	Ø150, 130 x 130 Ø180, 140 x 140	2/31 m 2/31 m
VSC (D) ..6/4-5 xxx	Ø150, 130 x 130 Ø180, 140 x 140	2/31 m 2/31 m

Egyenértékű csőhossz: 90° = 2,5 m; 45° = 1 m; T-idom = 2,5 m

Figyelem!
A vízszintes koncentrikus elhúzás további (kivéve a *-al jelölt adat) 2 db 90°-os könyököt tartalmazhat az indító és a támasztó könyök mellett. Ezek elhagyása azonban nem növeli meg a vízszintes szakasz egyenértékű hosszát.

Magyarázat az ábrához:

303250	Koncentrikus csatlakozó kéményaknás elvezetéshez
303202	Koncentrikus hosszabbító cső (0,5 m)
303203	Koncentrikus hosszabbító cső (1,0 m)
303205	Koncentrikus hosszabbító cső (2,0 m)
0020147469	Indító adapter (60/100 → 80/125 mm)
303510	Flexibilis alaprendszer
303511	Tisztító elem flexibilis elvezetéshez
303512	Flexibilis összekötő cső
303514	Flexibilis égéstermék elvezető cső (15 m)

További opcionális elemek (Ø80/125 és Ø80 mm)

303210	Koncentrikus könyökcső (90°)
303211	Koncentrikus könyökidom (45°/2 db)
303616	Csőbilincs (5 db)
303215	Nyitható csőtoldat

Fontos tudnivalók az égéstermék-elvezető rendszer tervezéséhez

- Az égéstermék-elvezető rendszert a helyileg illetékes kéményseprő vállalattal kell átvetetni.
- A függőleges rendszer hideg környezetben vezetett szakaszának nem szabad 5 méternél hosszabbnak lennie!
- Az égéstermék elvezetési hosszokat a készülék csonktól a torkolati nyílás végéig kell mérni.
- Az égéstermék elvezető cső lejtése 3° legyen befelé (1 m esetén kb. 50 mm).
- Az égést tápláló levegő bevezetésére használt kémény állapotát előzőleg a kéményseprővel ellenőriztetni, szükség esetén tisztíttatni kell akkor, ha korábban azt fa/szén/olaj/gáztüzeléshez használták.
- Ha a légellátásra használt kémény közvetlenül érinti egy szilárdtüzelésű kazán kéményét, akkor annak kiömlő torkolatát az átmérő négyszeresére kell megemelni, hogy elkerülhető legyen a szennyező anyagok bejutása az égést tápláló levegőbe.
- A levegő/égéstermék-elvezető rendszert nem szükséges biztonsági védőtávolságra elhelyezni az éghető anyagoktól, mert a készülék névleges hőteljesítménye esetén sem alakul ki az elemek felületén magas hőmérséklet.
- Minden további tervezési és kivitelezési lépést, illetve előírást a készülékhez tartozó szerelési és égéstermék elvezetési útmutató szerint kell végrehajtani.

ecoTEC és eco/auroCOMPACT – helyiséglevegőtől független égéstermék elvezetés, légellátás kéményaknából (C93)

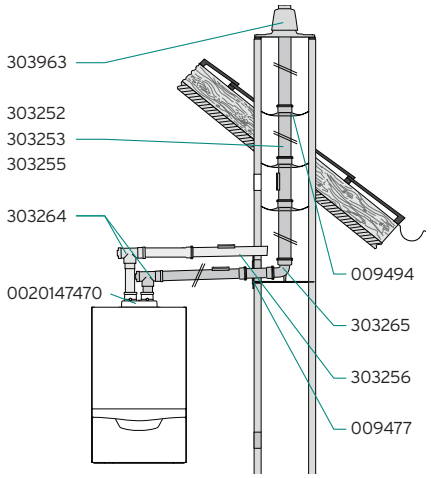

Koncentrikus égéstermék elvezetés

Készüléktípus	Maximális egyenértékű hossz
VU INT II 146/5-5 ecoTEC VU, VUI, VUW (21 kW fűtési teljesítményig)	11 m 23 m
ecoTEC VU, VUI, VUW (27 kW fűtési teljesítményig)	28 m
ecoTEC VU, VUI, VUW (30 kW fűtési teljesítménytől)	23 m
VSC D 206/4-5 190 VSC 306/4-5 150	23 m 23 m

Egyenértékű csőhossz: 90° = 2,5 m; 45° = 1,0 m

Figyelem!
A frisslevegő cső hosszúságát csak abban az esetben kell az égéstermék elvezetés egyenértékű hosszúságához hozzáadni, ha a frisslevegő oldal hosszabb, mint az égéstermék elvezető. A maximálisan megengedett ekvivalens hosszúság (frisslevegő + égéstermék elvezetés) összesen 2 db 90°-os könyököt tartalmazhat az indító és a támasztó könyök mellett. Ezek elhagyása azonban nem növeli meg a vízszintes szakasz egyenértékű hosszát.

Magyarázat az ábrához:

303963	Műanyag kéményakna tető
009494	Füstgázcső távtartó (7 db)
009477	Fali takarólemez
303252	Hosszabbító cső (0,5 m)
303253	Hosszabbító cső (1,0 m)
303255	Hosszabbító cső (2,0 m)
303264	T-idom vizsgáló nyílással
303265	Támasztékkal ellátott könyökcső (90°)
303256	Revíziós elem (0,25 m)
0020147470	Készülék adapter (60/100 → 80/80)

További opcionális elemek (Ø80 mm)

303263	Könyökidom (90°)
303259	Könyökidom (45°/2 db)
303258	Könyökidom (30°/2 db)
303257	Könyökidom (15°/2 db)
300940	Csőbilincs (5 db)

Fontos tudnivalók az égéstermék-elvezető rendszer tervezéséhez

- A telepítés megkezdése előtt egyeztessen az égéstermék elvezetési lehetőségekről a helyi kéményseprővel.
- A megfelelő légellátás biztosítása végett a kéményaknának az alábbi minimális keresztmetszettel kell rendelkeznie: 120 x 120 mm vagy Ø130 mm.
- Ha a légellátásra használt kémény közvetlenül érinti egy szilárdtüzelésű kazán kéményét, akkor annak kiömlő torkolatát az átmérő négyszeresére kell megemelni, hogy elkerülhető legyen a szennyező anyagok bejutása az égést tápláló levegőbe.
- Érdeklődje meg, hogy szükséges-e a tisztító elem beépítése az égéstermék-elvezető rendszerbe.
- Az égéstermék elvezető cső lejtése 3° legyen a készülék felé (1 m esetén kb. 50 mm).
- A levegő/égéstermék-elvezető rendszert nem szükséges biztonsági védőtávolságra elhelyezni az éghető anyagoktól, mert a készülék névleges hőteljesítménye esetén sem alakul ki az elemek felületén magas hőmérséklet.
- A tüzelőberendezés felállítási helyiségének legalább 125 cm² keresztmetszetű légbeeresztő nyílással kell rendelkeznie, mert az égéstermék vezeték helyisége nincs szellőztetve.
- A függőleges rendszer hideg környezetben vezetett szakaszának nem szabad 5 méternél hosszabbnak lennie!
- A hideg környezetben vezetett égéstermék elvezető csövek esetén – adott esetben – utólagos szigetelésre is szükség lehet.
- Minden további tervezési és kivitelezési lépést, illetve előírást a készülékhez tartozó szerelési és égéstermék elvezetési útmutató szerint kell végrehajtani.

Ajánlás a telepítéshez

A hosszabbító csöveket csőbilincsekkel célszerű rögzíteni a falon/mennyezeten.

ecoTEC – helyiséglevegőtől független égéstermék elvezetés kéményben, légellátás oldalfalon (C53)

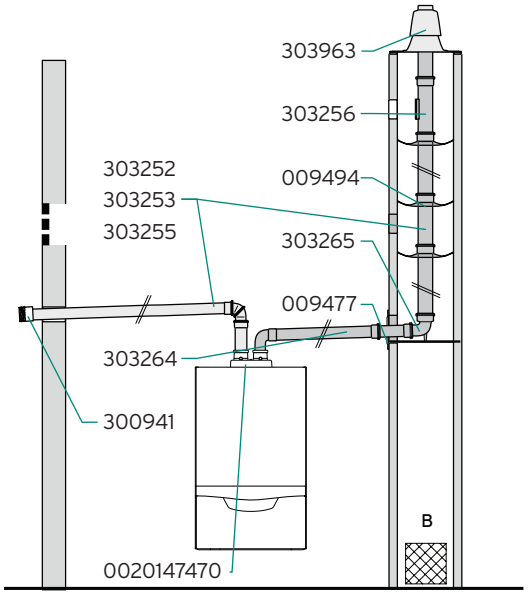

Ø80/80 Levegő/égéstermék elvezetés

Készüléktípus	Maximális egyenértékű hossz (levegő/égéstermék elvezető)
VUW INT II ..6/5-x VU INT II ..6/5-x VUI INT II ..6/5-x	8*/33** m 8*/33** m 8*/33** m

Egyenértékű csőhossz: 90° = 2,5 m; 45° = 1 m; Revíziós T-idom = 2,5 m

Figyelem!
A hideg térben vezetett szakasz maximális hossza 5 méter lehet. A frisslevegő oldal (*) maximális egyenértékű hossza csak az indító könyököt tartalmazza. Az égéstermék elvezetés (**) maximálisan megengedett hossza akár 2 db 90°-os könyököt is tartalmazhat az indító és a támasztó könyök mellett. Ezek elhagyása azonban nem növeli meg a vízszintes szakasz egyenértékű hosszát.

Magyarázat az ábrához:

303963	Műanyag kéményakna tető
009494	Füstgázcső távtartó (7 db)
009477	Fali takarólemez
303252	Hosszabbító cső (0,5 m)
303253	Hosszabbító cső (1,0 m)
303255	Hosszabbító cső (2,0 m)
303264	T-idom vizsgáló nyílással
303265	Támasztékkal ellátott könyökcső (90°)
303256	Revíziós elem (0,25 m)
0020147470	Készülék adapter (60/100 → 80/80)
300941	Szélfogó elem

További opcionális elemek (Ø80 mm)

303263	Könyökidom (90°)
303259	Könyökidom (45°/2 db)
303258	Könyökidom (30°/2 db)
303257	Könyökidom (15°/2 db)
300940	Csőbilincs (5 db)

Fontos tudnivalók az égéstermék-elvezető rendszer tervezéséhez

- A telepítés megkezdése előtt egyeztessen az égéstermék elvezetési lehetőségekről a helyi kéményseprővel.
- Az égéstermék elvezető cső lejtése 3° legyen a készülék felé (1 m esetén kb. 50 mm).
- Érdeklődje meg, hogy szükséges-e a tisztító elem beépítése az égéstermék-elvezető rendszerbe.
- A teljes elvezetési hosszt a légbeszívástól az égéstermék elvezető torkolati nyílásának végéig kell számítani.
- A kémény átszellőztetésére (B) 125 cm² keresztmetszetű szellőztető rácsot kell kialakítani.
- A levegő/égéstermék-elvezető rendszert nem szükséges biztonsági védőtávolságra elhelyezni az éghető anyagoktól, mert a készülék névleges hőteljesítménye esetén sem alakul ki az elemek felületén magas hőmérséklet.
- A hideg környezetben vezetett égéstermék elvezető csövek esetén – adott esetben – utólagos szigetelésre is szükség lehet.
- Minden további tervezési és kivitelezési lépést, illetve előírást a készülékhez tartozó szerelési és égéstermék elvezetési útmutató szerint kell végrehajtani.

Ajánlás a telepítéshez

A szélfogó szerelhetőségéhez a levegőcső torkolatának legalább 3 cm-re kell a külső fal síkjától kiállnia.
A hosszabbító csöveket csőbilincsekkel célszerű rögzíteni a falon/mennyezeten.

ecoTEC és eco/auroCOMPACT – helyiséglevegőtől független égéstermék elvezetés kéményben, légellátás koncentrikus rendszerben (C53)

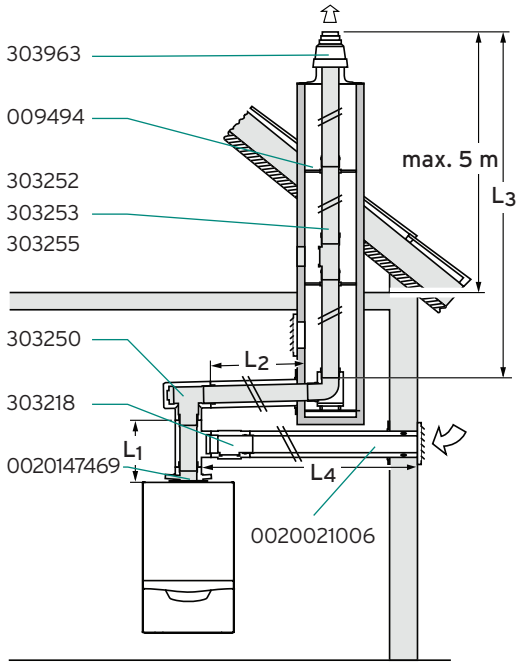

Ø80/80 Levegő/égéstermék elvezetés

Készüléktípus	Maximális egyenértékű hossz ($L_4/L_1+L_2+L_3$)
VUW INT II ..6/5-x	8*/33** m
VU INT II ..6/5-x	8*/33** m
VUI INT II ..6/5-x	8*/33** m
VSC D 206/4-5 190	8*/33** m
VSC 306/4-5 150	8*/33** m

Egyenértékű csőhossz: 90° = 2,5 m; 45° = 1 m; Revíziós T-idom = 2,5 m

Figyelem!
A hideg térben vezetett szakasz maximális hossza 5 méter lehet. A frisslevegő oldal (*) maximális egyenértékű hossza 1 db könyököt foglal magába. Az égéstermék elvezetés (**) maximálisan megengedett hossza akár 2 db 90°-os könyököt is tartalmazhat az indító és a támasztó könyök mellett. Ezek elhagyása azonban nem növeli meg a vízszintes szakasz egyenértékű hosszát.

Magyarázat az ábrához:

303963	Műanyag kéményakna tető
009494	Füstgázcső távtartó (7 db)
303252	Hosszabbító cső (0,5 m)
303253	Hosszabbító cső (1,0 m)
303255	Hosszabbító cső (2,0 m)
303250	Konc. csatl. kéményaknás elvezetéshez
0020021006	Báziskészlet osztott rendszerre (80/125 mm)
0020147469	Indító adapter (60/100 → 80/125 mm)
303218	Revíziós elem (0,25 m)

További opcionális elemek (Ø80/125 és Ø80 mm)

303202	Koncentrikus hosszabbító cső (0,5 m)
303203	Koncentrikus hosszabbító cső (1,0 m)
303205	Koncentrikus hosszabbító cső (2,0 m)
303210	Koncentrikus könyökcső (90°)
303211	Koncentrikus könyökidom (45°/2 db)
303616	Csőbilincs (5 db)
303215	Nyitható csőtoldat
303259	Könyökidom (45°/2 db)
303258	Könyökidom (30°/2 db)
303257	Könyökidom (15°/2 db)
300940	Csőbilincs (5 db)

Fontos tudnivalók az égéstermék-elvezető rendszer tervezéséhez

- A telepítés megkezdése előtt egyeztessen az égéstermék elvezetési lehetőségekről a helyi kéményseprővel.
- Az égéstermék elvezető cső lejtése 3° legyen a készülék felé (1 m esetén kb. 50 mm).
- Érdeklődje meg, hogy szükséges-e a tisztító elem beépítése az égéstermék-elvezető rendszerbe.
- A teljes elvezetési hosszt a légbeszívástól az égéstermék elvezető torkolati nyílásának végéig kell számítani.
- A levegő/égéstermék-elvezető rendszert nem szükséges biztonsági védőtávolságra elhelyezni az éghető anyagoktól, mert a készülék névleges hőteljesítménye esetén sem alakul ki az elemek felületén magas hőmérséklet.
- A hideg környezetben vezetett égéstermék elvezető csövek esetén – adott esetben – utólagos szigetelésre is szükség lehet.
- Minden további tervezési és kivitelezési lépést, illetve előírást a készülékhez tartozó szerelési és égéstermék elvezetési útmutató szerint kell végrehajtani.
- A kémény átszellőztetésére 125 cm² keresztmetszetű szellőztető rácsot kell kialakítani.

Ajánlás a telepítéshez

A hosszabbító csöveket csőbilincsekkel célszerű rögzíteni a falon/mennyezeten.

ecoTEC és eco/auroCOMPACT – helyiséglevegőtől független flexibilis (NA 80) égéstermék elvezetés kéményben, koncentrikus légellátással (C53)

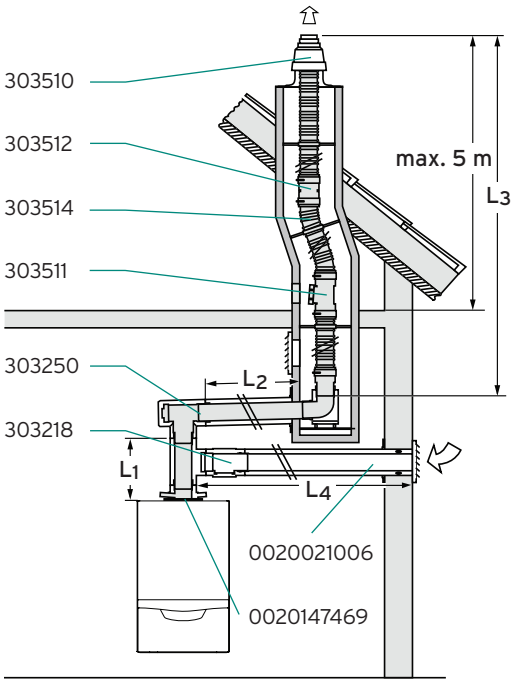

Ø80/80 Levegő/égéstermék elvezetés

Készüléktípus	Maximális egyenértékű hossz (L_4/L_1+L_2+L_3)
VUW INT II ..6/5-x	8*/31** m
VU INT II ..6/5-x	8*/31** m
VUI INT II ..6/5-x	8*/31** m
VSC D 206/4-5 190	8*/31** m
VSC 306/4-5 150	8*/31** m

Egyenértékű csőhossz: 90° = 2,5 m; 45° = 1 m; Revíziós T-idom = 2,5 m

Figyelem!
Minimális kéménykeresztmetszet: Ø130 vagy 120 x 120 mm. A hideg térben vezetett szakasz maximális hossza 5 méter lehet. A frisslevegő oldal (*) maximális egyenértékű hossza 1 db könyököt foglal magába. Az égéstermék elvezetés (**) maximálisan megengedett hossza akár 2 db 90°-os könyököt is tartalmazhat az indító és a támasztó könyök mellett. Ezek elhagyása azonban nem növeli meg a vízszintes szakasz egyenértékű hosszát.

Magyarázat az ábrához:

303250	Konc. csatl. kéményaknás elvezetéshez
0020021006	Báziskészlet osztott rendszerre (80/125 mm)
0020147469	Indító adapter (60/100 → 80/125 mm)
303218	Revíziós elem
303510	Flexibilis alaprendszer
303511	Tisztító elem flexibilis elvezetéshez
303512	Flexibilis összekötő cső
303514	Flexibilis égéstermék elvezető cső (15 m)

További opcionális elemek (Ø80/125 és Ø80 mm)

303202	Koncentrikus hosszabbító cső (0,5 m)
303203	Koncentrikus hosszabbító cső (1,0 m)
303205	Koncentrikus hosszabbító cső (2,0 m)
303210	Koncentrikus könyökcső (90°)
303211	Koncentrikus könyökidom (45°/2 db)
303616	Csőbilincs (5 db)
303215	Nyitható csőtoldat

Fontos tudnivalók az égéstermék-elvezető rendszer tervezéséhez

- A telepítés megkezdése előtt egyeztessen az égéstermék elvezetési lehetőségekről a helyi kéményseprővel.
- Az égéstermék elvezető cső lejtése 3° legyen a készülék felé (1 m esetén kb. 50 mm).
- Érdeklődje meg, hogy szükséges-e a tisztító elem beépítése az égéstermék-elvezető rendszerbe.
- A teljes elvezetési hosszt a légbeszívástól az égéstermék elvezető torkolati nyílásának végéig kell számítani.
- A levegő/égéstermék-elvezető rendszert nem szükséges biztonsági védőtávolságra elhelyezni az éghető anyagoktól, mert a készülék névleges hőteljesítménye esetén sem alakul ki az elemek felületén magas hőmérséklet.
- A hideg környezetben vezetett égéstermék elvezető csövek esetén – adott esetben – utólagos szigetelésre is szükség lehet.
- Minden további tervezési és kivitelezési lépést, illetve előírást a készülékhez tartozó szerelési és égéstermék elvezetési útmutató szerint kell végrehajtani.
- A kémény átszellőztetésére 125 cm² keresztmetszetű szellőztető rácsot kell kialakítani.

Ajánlás a telepítéshez

A hosszabbító csöveket csőbilincsekkel célszerű rögzíteni a falon/mennyezeten.

ecoTEC – többrészes, túlnyomásos égéstermék-elvezető rendszer gyűjtőkémény felújításra, helyiséglevegőtől független üzemben (C43)

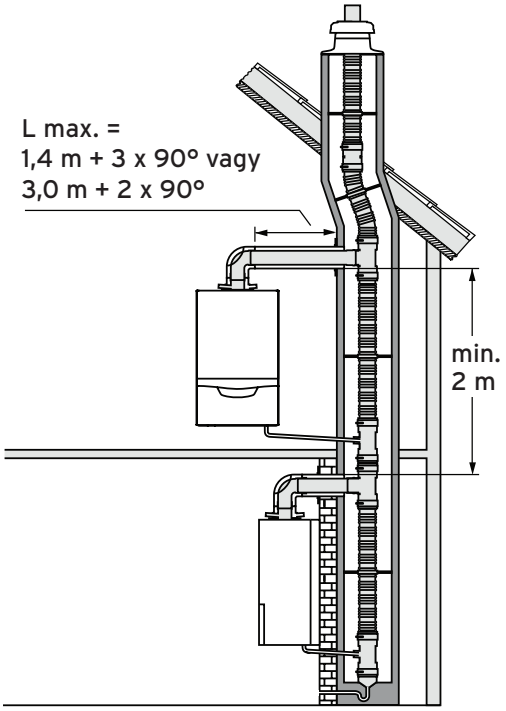

A teljes hatásos kéménymagasság (Ø100 mm – PP) a legalsó bekötéstől kezdve (m)

Db	Koncentrikus bekötés (Ø60/100 vagy 80/125) a belső kürtőméret alapján (cm)		ecoTEC VU, VUI, VUW (30 kW alatt)		
			14 kW	20 kw	27 kw
2	Ø60/100 mm	14 x 14 vagy Ø16 cm 14 x 20 vagy Ø18 cm 20 x 20 vagy Ø22 cm	23,3 25,0 25,0	22,8 25,0 25,0	6,3 17,0 25,0
	Ø80/125 mm	14 x 14 vagy Ø16 cm 14 x 20 vagy Ø18 cm 20 x 20 vagy Ø22 cm	25,0 25,0 25,0	25,0 25,0 25,0	12,8 25,0 25,0
3	Ø60/100 mm	14 x 14 vagy Ø16 cm 14 x 20 vagy Ø18 cm 20 x 20 vagy Ø22 cm	11,0 25,0 25,0	11,2 25,0 25,0	- 5,5 7,9
	Ø80/125 mm	14 x 14 vagy Ø16 cm 14 x 20 vagy Ø18 cm 20 x 20 vagy Ø22 cm	14,0 25,0 25,0	14,1 25,0 25,0	7,0 14,6 25,0
4	Ø60/100 mm	14 x 14 vagy Ø16 cm 14 x 20 vagy Ø18 cm 20 x 20 vagy Ø22 cm	8,3 11,5 25,0	8,4 15,3 25,0	- - -
	Ø80/125 mm	14 x 14 vagy Ø16 cm 14 x 20 vagy Ø18 cm 20 x 20 vagy Ø22 cm	9,9 20,7 25,0	10,0 20,2 25,0	- 8,0 11,1
5	Ø60/100 mm	14 x 14 vagy Ø16 cm 14 x 20 vagy Ø18 cm 20 x 20 vagy Ø22 cm	- - 14,1	- 10,5 14,5	- - -
	Ø80/125 mm	14 x 14 vagy Ø16 cm 14 x 20 vagy Ø18 cm 20 x 20 vagy Ø22 cm	- 13,6 21,7	- 12,5 17,9	- - -

Fontos tudnivalók az égéstermék-elvezető rendszer tervezéséhez

- A telepítés megkezdése előtt egyeztessen az égéstermék elvezetési lehetőségekről a helyi kéményseprővel.
- Ez az égéstermék-elvezető rendszer csak a táblázatban megadott hőtermelők esetén alkalmazható.
- Az egyes koncentrikus bekötések közötti függőleges szakasz minimum 2 méter lehet.
- Lakáson belül az égéstermék elvezető cső lejtése 3º legyen (1 m esetén kb. 50 mm).
- A készülékből kifolyó kondenzvíz – adott esetben – a kéménybe is visszavezethető.
- Érdeklődje meg, hogy szükséges-e a tisztító elem beépítése az égéstermék-elvezető rendszer függőleges szakaszába.
- Egy rendszerbe eltérő teljesítményű hőtermelő is bekötthető.
- A készülékbe külön rendelhető visszaáramlást gátló csappantyút kell beépíteni.
- A levegő/égéstermék-elvezető rendszert nem szükséges biztonsági védőtávolságra elhelyezni az éghető anyagoktól, mert a készülék névleges hőteljesítménye esetén sem alakul ki az elemek felületén magas hőmérséklet.
- Minden további tervezési és kivitelezési lépést, illetve előírást a készülékhez tartozó szerelési és égéstermék elvezetési útmutató szerint kell végrehajtani.

ecoTEC és eco/auroCOMPACT – kaszkád rendszerű égéstermék elvezetés helyiséglevegőtől függő légellátással (B23)

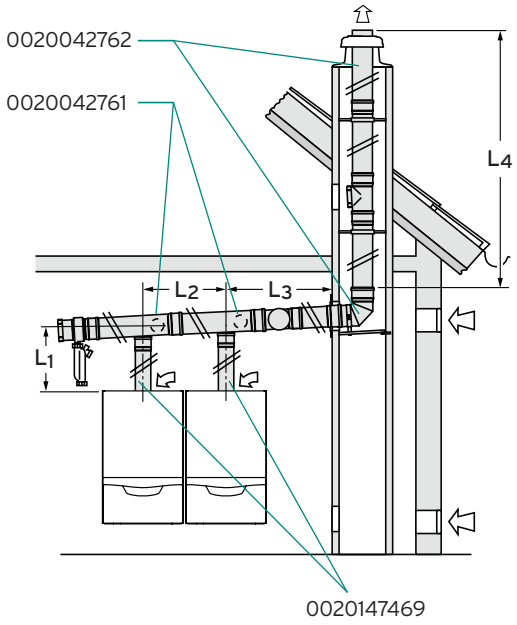

Kaszkád rendszerű égéstermék elvezetés (Ø130 mm)

L_1* Maximális csőhosszúság a készülék és az égéstermék gyűjtővezeték között: 2 m + 3 x 87°

L_2 Készülékek közötti távolság: 0,5 m (0,7 m VSC esetén) és 1,5 m között + 1 x 87° (vagy 2 x 45°)

L_3 Készülék és kémény közötti távolság: 0,5 m (0,6 m VSC esetén) és 1,5 m között + 1 x 87° (vagy 2 x 45°)

L_4 Hatásos kéménymagasság a kürtőben: 30 m**

* Két vagy több ecoTEC plus VU 656/4-5 készülék kaszkád kapcsolása esetén minden egyes hőtermelőbe visszaáramlást gátló csappantyút kell beépíteni (303960)

** Hideg szakaszban vezetett maximális hossz: 5 méter

Legrövidebb hatásos kéménymagasság: 4 m (könyökök nélkül). Az alkalmazható készülék kombinációkról, illetve a maximális csőhosszúságokról további információk a szerelési útmutatóban találhatók.

Magyarázat az ábrához:

0020147469	Bővítő adapter (Ø80/125 mm)
0020042761	Kaszkád alapszett két készülék csatlakoztatására
0020042762	Alapszett kéményaknás bekötéshez
0020042908	Kaszkád bővítőszett három készülék csatlakoztatására
0020042909	Kaszkád bővítőszett négy készülék csatlakoztatására
0020175893	Visszaáramlást gátló csappantyú (30 kW-ig)
303960	Visszaáramlást gátló csappantyú (VU 656/4-5 esetén)

További opcionális elemek (Ø130 mm)

0020042769	Hosszabbító cső (1,0 m)
0020042770	Hosszabbító cső (2,0 m)
0020042765	Könyökidom 90°
0020042764	Revíziós idom
0020042763	Távtartó (7 db)
0020042768	Könyökidom 15° (2 db)
0020042767	Könyökidom 30° (2 db)
0020042766	Könyökidom 45° (2 db)

Fontos tudnivalók az égéstermék-elvezető rendszer tervezéséhez

- Az égéstermék-elvezető rendszert az országos építésügyi jogszabályok szerint kell telepíteni és a helyileg illetékes kéményseprő vállalattal kell átvetetni. A telepítés megkezdése előtt egyeztessen az égéstermék elvezetési lehetőségekről a helyi kéményseprővel.
- A kürtő átszellőztetéséhez egy minimum 150 cm^2 keresztmetszetű nyílás szükséges.
- A hőtermelők felállítási helyiségét a megfelelő légellátás biztosítása végett minimum 150 cm^2 felületű szellőző nyílással kell ellátni, amit 50 kW-onként további 2 cm^2-el kell növelni.
- Az engedélyezett és bevizsgált készülék kombinációk áttekintő táblázata a vonatkozó szerelési utasításban, illetve az égéstermék elvezetési segédletben található meg. Ezek figyelmen kívül hagyása a készülékek működési zavarait okozhatja.
- Az égéstermék elvezetési hosszokat a készülék csonktól a torkolati nyílás végéig kell mérni.
- A nagyobb összteljesítményű hőtermelő berendezés telepítése során figyelembe kell venni az adott szabványok és műszaki előírások speciális követelményeit is.
- Minden további tervezési és kivitelezési lépést, illetve előírást a készülékhez tartozó szerelési és égéstermék elvezetési útmutató szerint kell végrehajtani.

Levegő/égéstermék elvezetés

ecoTEC plus (40-70 kW között) – Ø80/125 mm koncentrikus függőleges rendszer ferde vagy lapostetőn keresztül (C33)

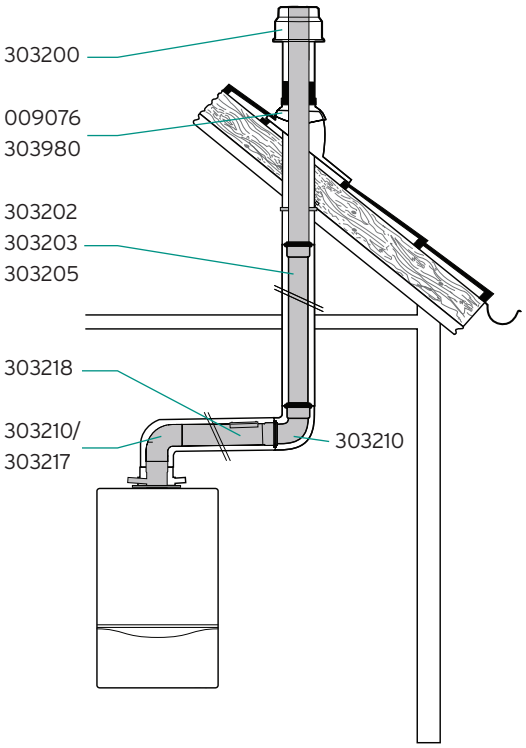

Koncentrikus égéstermék elvezetés

Készüléktípus	Maximális egyenértékű hossz
VU INT 466/4-5 A VU INT 656/4-5 A	21 m 18 m

Egyenértékű csőhossz: 90° = 2,5 m; 45° = 1,0 m; T-idom = 2,5 m

Magyarázat az ábrához:

303200 Függőleges tetőátvezető – fekete
009076 Magastető gallér
303980 Univerzális magastető gallér
303202 Koncentrikus hosszabbító cső (0,5 m)
303203 Koncentrikus hosszabbító cső (1,0 m)
303205 Koncentrikus hosszabbító cső (2,0 m)
303210 Koncentrikus könyökcső (90°)
303217 Füstgáz könyök T-idom vizsgáló nyílással (90°)
303218 Revíziós elem

További opcionális elemek (Ø80/125 mm)

009056 Lapostető gallér
303211 Koncentrikus könyökidom (45°/2 db)
303616 Csőbilincs (5 db)
303215 Nyitható csőtoldat

Fontos tudnivalók az égéstermék-elvezető rendszer tervezéséhez

- A függőleges égéstermék-elvezető rendszert az országos építésügyi jogszabályok szerint kell telepíteni és a helyileg illetékes kéményseprő vállalattal kell átvetetni. A telepítés megkezdése előtt egyeztessen az égéstermék elvezetési lehetőségekről a helyi kéményseprővel.
- A koncentrikus rendszer hideg környezetben vezetett szakaszának nem szabad 5 méternél hosszabbnak lennie!
- A függőleges égéstermék-elvezető rendszerbe közvetlenül a készülék fölé revíziós idomot kell beépíteni.
- Az égéstermék elvezetési hosszokat a készülék csonktól a torkolati nyílás végéig kell mérni.
- A levegő/égéstermék-elvezető rendszert nem szükséges biztonsági védőtávolságra elhelyezni az éghető anyagoktól, mert a készülék névleges hőteljesítménye esetén sem alakul ki az elemek felületén magas hőmérséklet.
- A függőleges égéstermék-elvezető rendszert be kell kötni a villámvédelmi rendszerbe.
- Minden további tervezési és kivitelezési lépést, illetve előírást a készülékhez tartozó szerelési és égéstermék elvezetési útmutató szerint kell végrehajtani.

ecoTEC plus (40-70 kW között) – Ø80/125 mm koncentrikus vízszintes rendszer (C13)

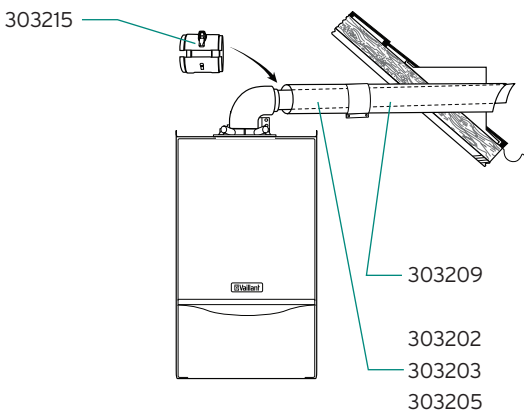

Koncentrikus égéstermék elvezetés

Készüléktípus	Maximális egyenértékű hossz
VU INT 466/4-5 A VU INT 656/4-5 A	16 m 15 m

Egyenértékű csőhossz: 90° = 2,5 m; 45° = 1,0 m; T-idom = 2,5 m

Figyelem!
Az indító könyök egyenértékű hosszát nem kell a maximális csőhossz kalkulációja során külön számítani!

Magyarázat az ábrához:

303209 Vízszintes fali/tetőátvezető
303202 Koncentrikus hosszabbító cső (0,5 m)
303203 Koncentrikus hosszabbító cső (1,0 m)
303205 Koncentrikus hosszabbító cső (2,0 m)
303215 Nyitható csőtoldat

További opcionális elemek (Ø80/125 mm)

303210 Koncentrikus könyökcső (90°)
303211 Koncentrikus könyökidom (45°/2 db)
303218 Koncentrikus revíziós elem (0,19 m)
303616 Csőbilincs (5 db)
303217 Füstgáz könyök vizsgáló nyílással (90°)

Fontos tudnivalók az égéstermék-elvezető rendszer tervezéséhez

- Az égéstermék-elvezető rendszer oldalfali megbontást igényel, ezért feltétlenül tájékozódjon az illetékes szerveknél az alkalmazási lehetőségekről és vegye figyelembe az előírt védőtávolságokat (ablakoktól és szellőzőktől)!
- Az égéstermék elvezető cső lejtése 3° legyen befelé (1 m esetén kb. 50 mm).
- Érdeklődje meg a helyi kéményseprőknél a tisztító nyílás szükségességét.
- A koncentrikus rendszer hideg környezetben vezetett szakaszának nem szabad 5 méternél hosszabbnak lennie!
- A levegő/égéstermék-elvezető rendszert nem szükséges biztonsági védőtávolságra elhelyezni az éghető anyagoktól, mert a készülék névleges hőteljesítménye esetén sem alakul ki az elemek felületén magas hőmérséklet.
- A fényforrás közelében felszerelt égéstermék elvezetés esetén a tömegesen berepülő rovarok elszennyezhetik az égéstermék elvezető torkolatát.
- Minden további tervezési és kivitelezési lépést, illetve előírást a készülékhez tartozó szerelési és égéstermék elvezetési útmutató szerint kell végrehajtani.

ecoTEC plus (40-70 kW között) – Ø80/125 mm koncentrikus csatlakozás, LAS-gyűjtőkéményes égéstermék elvezetés (C43)

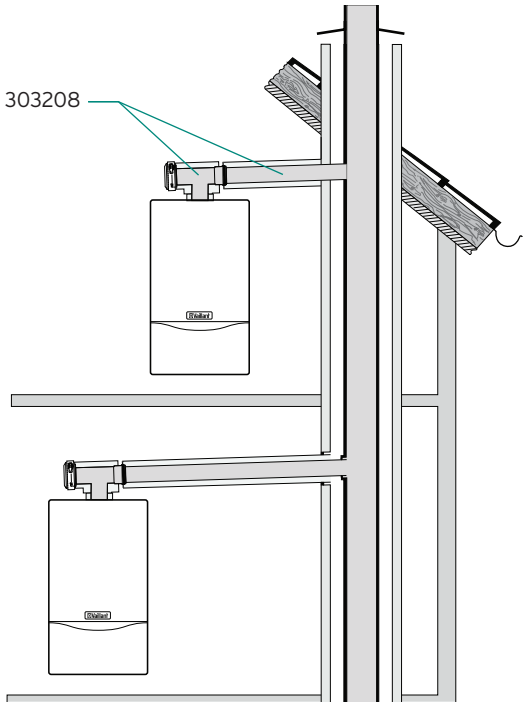

Koncentrikus égéstermék elvezetés

Készüléktípus	Maximális vízszintes elhúzás a kéményig
VU INT 466/4-5 A VU INT 656/4-5 A	1,4 m 1,4 m

Egyenértékű csőhossz: 90° = 2,5 m; 45° = 1,0 m; T-idom = 2,5 m

Figyelem!
Az indító könyök egyenértékű hosszát nem kell a maximális csőhossz kalkulációja során külön számítani! A vízszintes koncentrikus elvezetés ezen kívül további 2 db 90°-os könyököt tartalmazhat, ezek elhagyása azonban nem növeli meg a teljes egyenértékű hosszt.

Magyarázat az ábrához:

303208 Vízszintes LAS-csatlakozó (0,5 m)

További opcionális elemek (Ø80/125 mm)

303202 Koncentrikus hosszabbító cső (0,5 m)
303203 Koncentrikus hosszabbító cső (1,0 m)
303210 Koncentrikus könyökcső (90°)
303211 Koncentrikus könyökidom (45°/2 db)
303215 Nyitható csőtoldat
303616 Csőbilincs (5 db)

Fontos tudnivalók az égéstermék-elvezető rendszer tervezéséhez

- Az LAS-gyűjtőkéményt a gyártói előírások szerint külön kell méretezni!
- A telepítés megkezdése előtt egyeztessen az égéstermék elvezetési lehetőségekről a helyi kéményseprővel.
- A méretezés során ügyeljen a kéménygyártó által megkövetelt engedélyekre, illetve vegye figyelembe a gyártó által előírt kéményméretezési utasításokat.
- Az LAS-kéményen nem szabad közvetlenül semmilyen rögzítési módot alkalmazni, mert különben az akna fala nem tudja betölteni statikai és tűzvédelmi feladatait. A kazán felszerelése csak a kéményakna mellett lehetséges.
- Az égéstermék elvezető cső lejtése 3° legyen befelé (1 m esetén kb. 50 mm).
- A levegő/égéstermék-elvezető rendszert nem szükséges biztonsági védőtávolságra elhelyezni az éghető anyagoktól, mert a készülék névleges hőteljesítménye esetén sem alakul ki az elemek felületén magas hőmérséklet.
- Minden további tervezési és kivitelezési lépést, illetve előírást a készülékhez tartozó szerelési és égéstermék elvezetési útmutató szerint kell végrehajtani.

ecoTEC plus (40-70 kW között) – Ø80/125 mm koncentrikus csatlakozás, kéményaknás égéstermék elvezetés (C93)

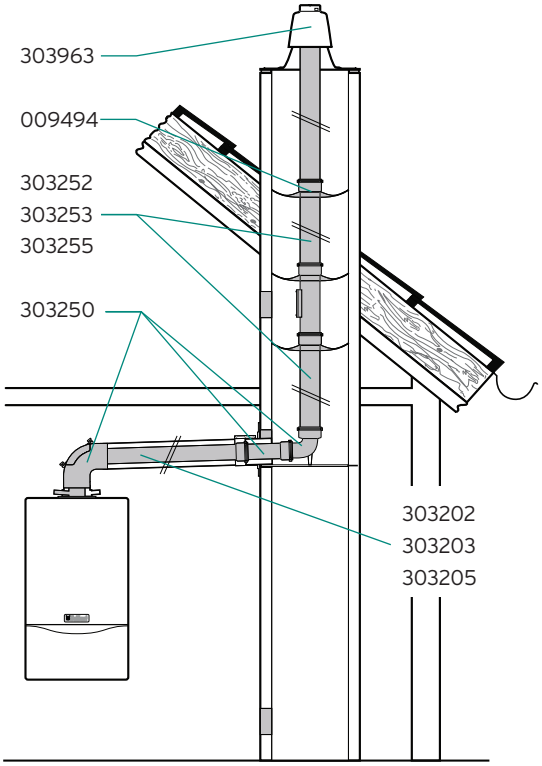

Koncentrikus/kéményaknás égéstermék elvezetés

Készüléktípus	Akna mérete	Max. egyenértékű hossz
VU INT 466/4-5 A	Ø120, 110 x 110 Ø130, 120 x 120	15 m 19 m
VU INT 656/4-5 A	Ø120, 110 x 110 Ø130, 120 x 120	8 m 16 m

Készüléktípus	Akna mérete	Max. egyenértékű hossz (konc. vízsz./NA 80 függ.)
VU INT 466/4-5 A	Ø150, 130 x 130 Ø180, 140 x 140	2/24 m 2/31 m
VU INT 656/4-5 A	Ø150, 130 x 130 Ø180, 140 x 140	2/18 m 2/26 m

Egyenértékű csőhossz: 90° = 2,5 m; 45° = 1 m; T-idom = 2,5 m

Figyelem!
A vízszintes koncentrikus elhúzás + 1 db 90°-os könyököt tartalmaz az indító és a támasztó könyök mellett. Ezek elhagyása azonban nem növeli meg a vízszintes szakasz egyenértékű hosszát.

Magyarázat az ábrához:

303250 Koncentrikus csatlakozó kéményaknás elvezetéshez
303202 Koncentrikus hosszabbító cső (0,5 m)
303203 Koncentrikus hosszabbító cső (1,0 m)
303205 Koncentrikus hosszabbító cső (2,0 m)
303252 Ø80 hosszabbító cső (0,5 m)
303253 Ø80 hosszabbító cső (1,0 m)
303255 Ø80 hosszabbító cső (2,0 m)
009494 Füstgázcső távtartó (7 db);
303963 Műanyag kéményakna tető

További opcionális elemek (Ø80/125 és Ø80 mm)

303210 Koncentrikus könyökcső (90°)
303211 Koncentrikus könyökidom (45°/2 db)
303616 Csőbilincs (5 db)
303215 Nyitható csőtoldat
303256 Revíziós elem (Ø80/0,25 m)
303257 Füstgáz vezeték (Ø80) könyökcső (15°)

Fontos tudnivalók az égéstermék-elvezető rendszer tervezéséhez

- Az égéstermék-elvezető rendszert a helyileg illetékes kéményseprő vállalattal kell átvetetni.
- A függőleges rendszer hideg környezetben vezetett szakaszának nem szabad 5 méternél hosszabbnak lennie!
- Az égéstermék elvezetési hosszokat a készülék csonktól a torkolati nyílás végéig kell mérni.
- Az égéstermék elvezető cső lejtése 3° legyen befelé (1 m esetén kb. 50 mm).
- Az égést tápláló levegő bevezetésére használt kémény állapotát előzőleg a kéményseprővel ellenőriztetni, szükség esetén tisztíttatni kell akkor, ha korábban azt fa/szén/olaj/gáztüzeléshez használták.
- Ha a légellátásra használt kémény közvetlenül érinti egy szilárdtüzelésű kazán kéményét, akkor annak kiömlő torkolatát az átmérő négyszeresére kell megemelni, hogy elkerülhető legyen a szennyező anyagok bejutása az égést tápláló levegőbe.
- A levegő/égéstermék-elvezető rendszert nem szükséges biztonsági védőtávolságra elhelyezni az éghető anyagoktól, mert a készülék névleges hőteljesítménye esetén sem alakul ki az elemek felületén magas hőmérséklet.
- Minden további tervezési és kivitelezési lépést, illetve előírást a készülékhez tartozó szerelési és égéstermék elvezetési útmutató szerint kell végrehajtani.

ecoTEC plus (40-70 kW között) – Ø80/125 mm koncentrikus csatlakozás, kéményaknás égéstermék elvezetés flexibilis (NA 80) rendszerrel (C93)

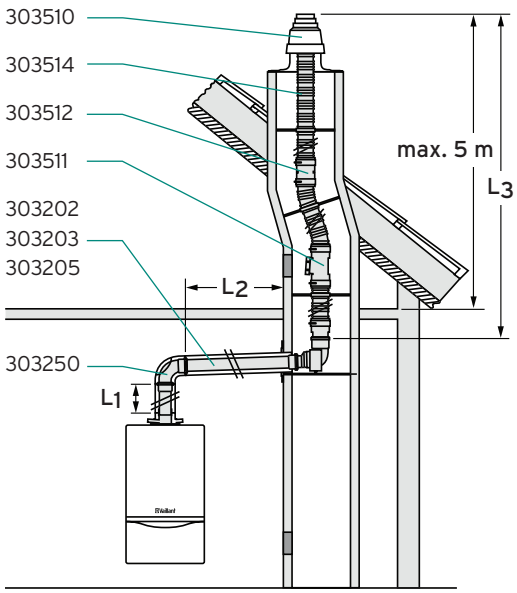

Koncentrikus/kéményaknás égéstermék elvezetés

Készüléktípus	Akna mérete	Max. egyenértékű hossz (L_1+L_2/L_3)
VU INT 466/4-5 A	Ø120, 110 x 110 Ø130, 120 x 120	12,5 m 16,5 m
VU INT 656/4-5 A	Ø120, 110 x 110 Ø130, 120 x 120	5,5 m 13,5 m

Készüléktípus	Akna mérete	Max. egyenértékű hossz (L_1+L_2/L_3)
VU INT 466/4-5 A	Ø150, 130 x 130 Ø180, 140 x 140	2/24 m 2/31 m
VU INT 656/4-5 A	Ø150, 130 x 130 Ø180, 140 x 140	2/18 m 2/26 m

Egyenértékű csőhossz: 90° = 2,5 m; 45° = 1 m; T-idom = 2,5 m

Figyelem!
A vízszintes koncentrikus elhúzás az ecoTEC plus VU 466/4-5 és 656/4-5 készülékeknél 1 db 90°-os könyököt tartalmazhat a támasztó könyök mellett. Ezek elhagyása azonban nem növeli meg a vízszintes szakasz egyenértékű hosszát.

Magyarázat az ábrához:

303250 Koncentrikus csatlakozó kéményaknás elvezetéshez
303202 Koncentrikus hosszabbító cső (0,5 m)
303203 Koncentrikus hosszabbító cső (1,0 m)
303205 Koncentrikus hosszabbító cső (2,0 m)
303510 Flexibilis alaprendszer
303511 Tisztító elem flexibilis elvezetéshez
303512 Flexibilis összekötő cső
303514 Flexibilis égéstermék elvezető cső (15 m)

További opcionális elemek (Ø80/125 és Ø80 mm)

303210 Koncentrikus könyökcső (90°)
303211 Koncentrikus könyökidom (45°/2 db)
303616 Csőbilincs (5 db)
303215 Nyitható csőtoldat

Fontos tudnivalók az égéstermék-elvezető rendszer tervezéséhez

- Az égéstermék-elvezető rendszert a helyileg illetékes kéményseprő vállalattal kell átvetetni.
- A függőleges rendszer hideg környezetben vezetett szakaszának nem szabad 5 méternél hosszabbnak lennie!
- Az égéstermék elvezetési hosszokat a készülék csonktól a torkolati nyílás végéig kell mérni.
- Az égéstermék elvezető cső lejtése 3° legyen befelé (1 m esetén kb. 50 mm).
- Az égést tápláló levegő bevezetésére használt kémény állapotát előzőleg a kéményseprővel ellenőriztetni, szükség esetén tisztíttatni kell akkor, ha korábban azt fa/szén/olaj/gáztüzeléshez használták.
- Ha a légellátásra használt kémény közvetlenül érinti egy szilárdtüzelésű kazán kéményét, akkor annak kiömlő torkolatát az átmérő négyszeresére kell megemelni, hogy elkerülhető legyen a szennyező anyagok bejutása az égést tápláló levegőbe.
- A levegő/égéstermék-elvezető rendszert nem szükséges biztonsági védőtávolságra elhelyezni az éghető anyagoktól, mert a készülék névleges hőteljesítménye esetén sem alakul ki az elemek felületén magas hőmérséklet.
- Minden további tervezési és kivitelezési lépést, illetve előírást a készülékhez tartozó szerelési és égéstermék elvezetési útmutató szerint kell végrehajtani.

ecoTEC plus (40-70 kW között) – helyiséglevegőtől függő Ø80 mm égéstermék elvezetés kéményaknában (B33)

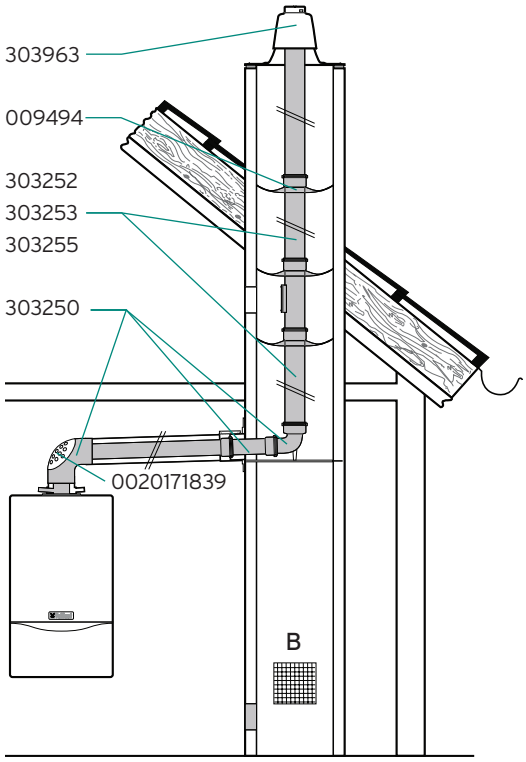

Koncentrikus/kéményaknás égéstermék elvezetés – légtérfüggő

Készüléktípus	Max. egyenértékű hossz (vízsz. /függ.)
VU INT 466/4-5 A VU INT 656/4-5 A	3/30 m 3/30 m

Egyenértékű csőhossz: 90° = 2,5 m; 45° = 1,0 m

Figyelem!

A vízszintes koncentrikus elhúzás további 2 db 90°-os könyököt tartalmazhat az indító és a támasztó könyök mellett. Ezek elhagyása azonban nem növeli meg a vízszintes szakasz egyenértékű hosszát.

Magyarázat az ábrához:

303250	LAS-csatlakozó készlet (Ø80/125)
303252	Ø80 hosszabbító cső (0,5 m)
303253	Ø80 hosszabbító cső (1,0 m)
303255	Ø80 hosszabbító cső (2,0 m)
009494	Füstgázcső távtartó (7 db)
303963	Műanyag kéményakna tető
0020171839	Légbeszívó fedél

További opcionális elemek (Ø80/125 és Ø80 mm)

303202	Koncentrikus hosszabbító cső (0,5 m)
303203	Koncentrikus hosszabbító cső (1,0 m)
303205	Koncentrikus hosszabbító cső (2,0 m)
303210	Koncentrikus könyökcső (90°)
303211	Koncentrikus könyökidom (45°/2 db)
303215	Nyitható csőtoldat
303257	Füstgáz vezeték (Ø80) könyökcső (15°)
303256	Revíziós elem (Ø80/0,25 m)
303616	Csőbilincs (5 db)
303218	Revíziós elem

Fontos tudnivalók az égéstermék-elvezető rendszer tervezéséhez

- Az égéstermék-elvezető rendszert a helyileg illetékes kéményseprő vállalattal kell engedélyeztetni és átvetetni.
- A biztonságos működéshez kellő mértékű frisslevegő utánpótlás szükséges. A telepítés megkezdése előtt egyeztessenaz égéstermék elvezetési lehetőségekről a helyi kéményseprővel.
- A felállítási helyiség megfelelő légellátását minden esetben biztosítani kell, mesterséges elszívást alkalmazni tilos!
- A függőleges rendszer hideg környezetben vezetett szakaszának nem szabad 5 méternél hosszabbnak lennie!
- A kémény átszellőztetésére (B) 125 cm² keresztmetszetű szellőztető rácsot kell kialakítani.
- Az égéstermék elvezetési hosszokat a készülék csonktól a torkolati nyílás végéig kell mérni.
- Az égéstermék elvezető cső lejtése 3° legyen befelé (1 m esetén kb. 50 mm).
- A koncentrikus csatlakozó rendszert nem szükséges biztonsági védőtávolságra elhelyezni az éghető anyagoktól, mert a készülék névleges hőteljesítménye esetén sem alakul ki az elemek felületén magas hőmérséklet.
- Minden további tervezési és kivitelezési lépést, illetve előírást a készülékhez tartozó szerelési és égéstermék elvezetési útmutató szerint kell végrehajtani.

ecoTEC plus (40-70 kW között) – helyiséglevegőtől független égéstermék elvezetés, légellátás kéményaknából (C93)

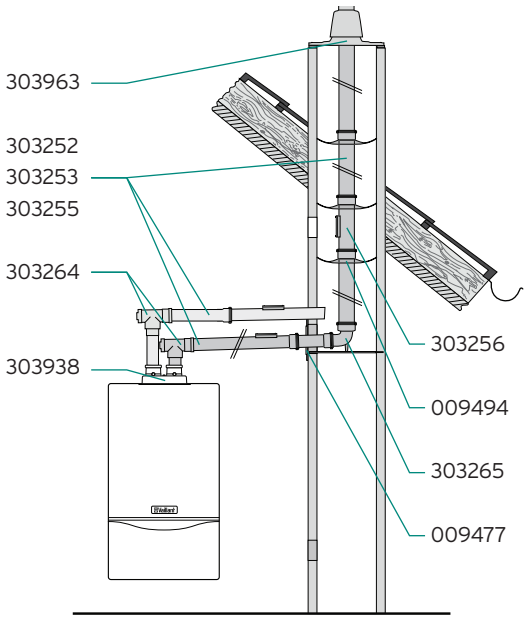

Ø80/80 Levegő/égéstermék elvezetés

Készüléktípus	Max. egyenértékű hossz (vízsz. /függ.)
VU INT 466/4-5 A VU INT 656/4-5 A	19 m 16 m

Egyenértékű csőhossz: 90° = 2,5 m; 45° = 1 m; Revíziós T-idom = 2,5 m

Figyelem!
A frisslevegő cső hosszúságát csak abban az esetben kell az égéstermék elvezetés egyenértékű hosszúságához hozzáadni, ha a frisslevegő oldal hosszabb, mint az égéstermék elvezető. Az ecoTEC plus VU 466/4-5 és 656/4-5 készülékeknél a maximális hosszúság csak az indító és a támasztó könyököt tartalmazza, amelyek elhagyása nem növeli meg a vízszintes szakasz egyenértékű hosszát.

Magyarázat az ábrához:

303963	Műanyag kéményakna tető
009494	Füstgázcső távtartó (7 db)
009477	Fali takarólemez
303252	Hosszabbító cső (0,5 m)
303253	Hosszabbító cső (1,0 m)
303255	Hosszabbító cső (2,0 m)
303264	T-idom vizsgáló nyílással
303265	Támasztékkal ellátott könyökcső (90°)
303256	Revíziós elem (0,25 m)
303938	Készülék adapter (Ø80/125 → 80/80 mm)
0020015445	Adapter lemez (VU 656/4-5 esetén)

További opcionális elemek (Ø80 mm)

303259	Könyökidom (45°/2 db)
303258	Könyökidom (30°/2 db)
303257	Könyökidom (15°/2 db)
300940	Csőbilincs (5 db)

Fontos tudnivalók az égéstermék-elvezető rendszer tervezéséhez

- A telepítés megkezdése előtt egyeztessen az égéstermék elvezetési lehetőségekről a helyi kéményseprővel.
- A megfelelő légellátás biztosítása végett a kéményaknának az alábbi minimális keresztmetszettel kell rendelkeznie: 120 x 120 mm vagy Ø130 mm.
- Ha a légellátásra használt kémény közvetlenül érinti egy szilárdtüzelésű kazán kéményét, akkor annak kiömlő torkolatát az átmérő négyszeresére kell megemelni, hogy elkerülhető legyen a szennyező anyagok bejutása az égést tápláló levegőbe.
- Érdeklődje meg, hogy szükséges-e a tisztító elem beépítése az égéstermék-elvezető rendszerbe.
- Az égéstermék elvezető cső lejtése 3° legyen a készülék felé (1 m esetén kb. 50 mm).
- A levegő/égéstermék-elvezető rendszert nem szükséges biztonsági védőtávolságra elhelyezni az éghető anyagoktól, mert a készülék névleges hőteljesítménye esetén sem alakul ki az elemek felületén magas hőmérséklet.
- A függőleges rendszer hideg környezetben vezetett szakaszának nem szabad 5 méternél hosszabbnak lennie!
- A hideg környezetben vezetett égéstermék elvezető csövek esetén – adott esetben – utólagos szigetelésre is szükség lehet.
- Minden további tervezési és kivitelezési lépést, illetve előírást a készülékhez tartozó szerelési és égéstermék elvezetési útmutató szerint kell végrehajtani.

ecoTEC plus (40-70 kW között) – helyiséglevegőtől független égéstermék elvezetés kéményben, légellátás oldalfalon (C53)

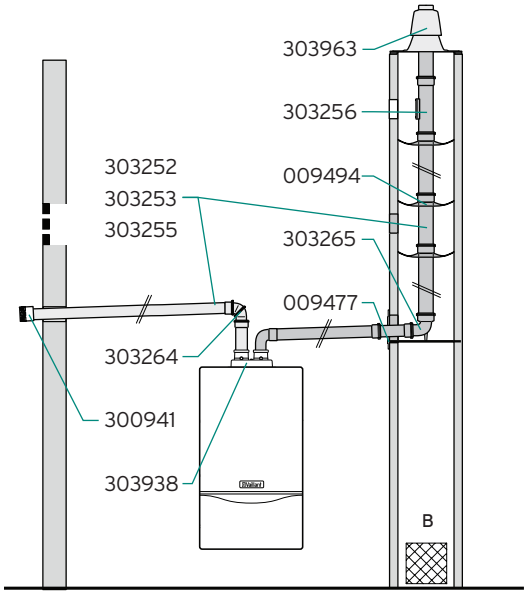

Ø80/80 Levegő/égéstermék elvezetés

Készüléktípus	Max. egyenértékű hossz (levegő/égéstermék elvezető)
VU INT 466/4-5 A VU INT 656/4-5 A	8*/33** m 8*/21** m

Egyenértékű csőhossz: 90° = 2,5 m; 45° = 1 m; Revíziós T-idom = 2,5 m

Figyelem!
A hideg térben vezetett szakasz maximális hossza 5 méter lehet. A frisslevegő oldal (*) maximális egyenértékű hossza csak az indító könyököt tartalmazza. Az ecoTEC plus VU 466/4-5 és 656/4-5 készülékeknél az ekvivalens hossz csak az indító és a támasztó könyököt tartalmazza, amelyek elhagyása nem növeli meg a vízszintes szakasz egyenértékű hosszát

Magyarázat az ábrához:

303963	Műanyag kéményakna tető
009494	Füstgázcső távtartó (7 db)
009477	Fali takarólemez
303252	Hosszabbító cső (0,5 m)
303253	Hosszabbító cső (1,0 m)
303255	Hosszabbító cső (2,0 m)
303265	Támasztékkal ellátott könyökcső (90°)
303264	T-idom vizsgáló nyílással
303256	Revíziós elem (0,25 m)
303938	Készülék adapter (Ø80/125 → 80/80 mm)
300941	Szélfogó elem
0020015445	Adapter lemez (VU 656/4-5 esetén)

További opcionális elemek (Ø80 mm)

303259	Könyökidom (45°/2 db)
303258	Könyökidom (30°/2 db)
303257	Könyökidom (15°/2 db)
300940	Csőbilincs (5 db)

Fontos tudnivalók az égéstermék-elvezető rendszer tervezéséhez

- A telepítés megkezdése előtt egyeztessen az égéstermék elvezetési lehetőségekről a helyi kéményseprővel.
- Az égéstermék elvezető cső lejtése 3° legyen a készülék felé (1 m esetén kb. 50 mm).
- Érdeklődje meg, hogy szükséges-e a tisztító elem beépítése az égéstermék-elvezető rendszerbe.
- A teljes elvezetési hosszt a légbeszívástól az égéstermék elvezető torkolati nyílásának végéig kell számítani.
- A levegő/égéstermék-elvezető rendszert nem szükséges biztonsági védőtávolságra elhelyezni az éghető anyagoktól, mert a készülék névleges hőteljesítménye esetén sem alakul ki az elemek felületén magas hőmérséklet.
- A hideg környezetben vezetett égéstermék elvezető csövek esetén – adott esetben – utólagos szigetelésre is szükség lehet.
- Minden további tervezési és kivitelezési lépést, illetve előírást a készülékhez tartozó szerelési és égéstermék elvezetési útmutató szerint kell végrehajtani.
- A kémény átszellőztetésére 125 cm² keresztmetszetű szellőztető rácsot kell kialakítani.

ecoTEC plus (40-70 kW között) – helyiséglevegőtől független égéstermék elvezetés kéményben, légellátás koncentrikus rendszerben (C53)

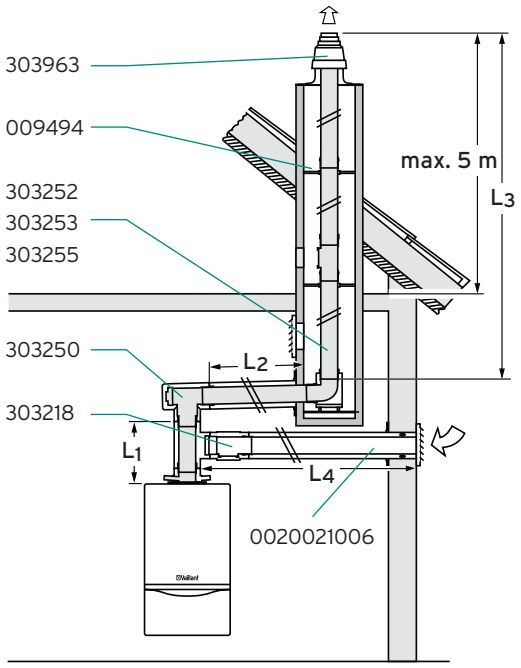

Ø80/80 Levegő/égéstermék elvezetés

Készüléktípus	Max. egyenértékű hossz (L_4/L_1+L_2+L_3)
VU INT 466/4-5 A VU INT 656/4-5 A	8*/33** m 8*/21** m

Egyenértékű csőhossz: 90° = 2,5 m; 45° = 1 m; Revíziós T-idom = 2,5 m

Figyelem!
A hideg térben vezetett szakasz maximális hossza 5 méter lehet. A frisslevegő oldal (*) maximális egyenértékű hossza csak az indító könyököt tartalmazza.
Az ecoTEC plus VU 466/4-5 és 656/4-5 készülékeknél az ekvivalens hossz csak az indító és a támasztó könyököt tartalmazza, amelyek elhagyása nem növeli meg a vízszintes szakasz egyenértékű hosszát.

Magyarázat az ábrához:

303963	Műanyag kéményakna tető
009494	Füstgázcső távtartó (7 db)
303252	Hosszabbító cső (0,5 m)
303253	Hosszabbító cső (1,0 m)
303255	Hosszabbító cső (2,0 m)
303250	Konc. csatl. kéményaknás elvezetéshez
0020021006	Alapszett osztott rendszerre (80/125 mm)
303218	Revíziós elem

További opcionális elemek (Ø80/125 és Ø80 mm)

303202	Koncentrikus hosszabbító cső (0,5 m)
303203	Koncentrikus hosszabbító cső (1,0 m)
303205	Koncentrikus hosszabbító cső (2,0 m)
303210	Koncentrikus könyökcső (90°)
303211	Koncentrikus könyökidom (45°/2 db)
303616	Csőbilincs (5 db)
303215	Nyitható csőtoldat
303259	Könyökidom (45°/2 db)
303258	Könyökidom (30°/2 db)
303257	Könyökidom (15°/2 db)
300940	Csőbilincs (5 db)

Fontos tudnivalók az égéstermék-elvezető rendszer tervezéséhez

- A telepítés megkezdése előtt egyeztessen az égéstermék elvezetési lehetőségekről a helyi kéményseprővel.
- Az égéstermék elvezető cső lejtése 3° legyen a készülék felé (1 m esetén kb. 50 mm).
- Érdeklődje meg, hogy szükséges-e a tisztító elem beépítése az égéstermék-elvezető rendszerbe.
- A teljes elvezetési hosszt a légbeszívástól az égéstermék elvezető torkolati nyílásának végéig kell számítani.
- A levegő/égéstermék-elvezető rendszert nem szükséges biztonsági védőtávolságra elhelyezni az éghető anyagoktól, mert a készülék névleges hőteljesítménye esetén sem alakul ki az elemek felületén magas hőmérséklet.
- A hideg környezetben vezetett égéstermék elvezető csövek esetén – adott esetben – utólagos szigetelésre is szükség lehet.
- Minden további tervezési és kivitelezési lépést, illetve előírást a készülékhez tartozó szerelési és égéstermék elvezetési útmutató szerint kell végrehajtani.
- A kémény átszellőztetésére 125 cm^2 keresztmetszetű szellőztető rácsot kell kialakítani.

ecoTEC plus (40-70 kW között) – helyiséglevegőtől független flexibilis (NA 80) égéstermék elvezetés kéményben, koncentrikus légellátással (C53)

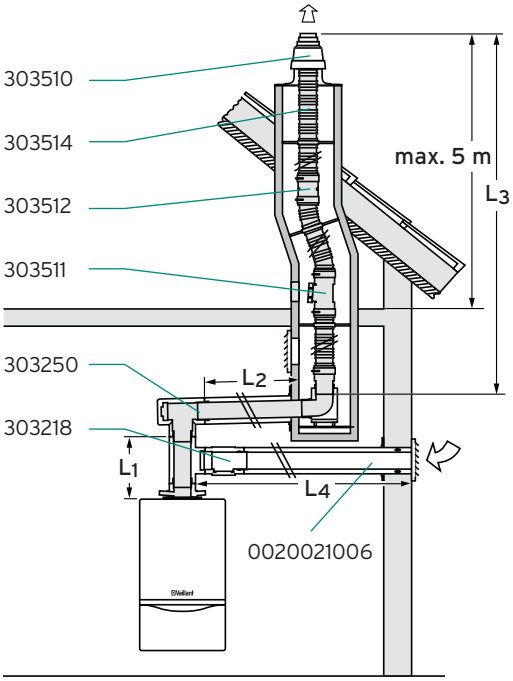

Ø80/80 Levegő/égéstermék elvezetés

Készüléktípus	Max. egyenértékű hossz (L_4/L_1+L_2+L_3)
VU INT 466/4-5 A VU INT 656/4-5 A	8*/31** m 8*/19** m

Egyenértékű csőhossz: 90° = 2,5 m; 45° = 1 m; Revíziós T-idom = 2,5 m

Figyelem!
A hideg térben vezetett szakasz maximális hossza 5 méter lehet. A frisslevegő oldal (*) maximális egyenértékű hossza csak az indító könyököt tartalmazza.
Az ecoTEC plus VU 466/4-5 és 656/4-5 készülékeknél az ekvivalens hossz csak az indító és a támasztó könyököt tartalmazza, amelyek elhagyása nem növeli meg a vízszintes szakasz egyenértékű hosszát.

Magyarázat az ábrához:

303250	Konc. csatl. kéményaknás elvezetéshez
0020021006	Alapszett osztott rendszerre (80/125 mm)
303218	Revíziós elem
303510	Flexibilis alaprendszer
303511	Tisztító elem flexibilis elvezetéshez
303512	Flexibilis összekötő cső
303514	Flexibilis égéstermék elvezető cső (15 m)

További opcionális elemek (Ø80/125 mm)

303202	Koncentrikus hosszabbító cső (0,5 m)
303203	Koncentrikus hosszabbító cső (1,0 m)
303205	Koncentrikus hosszabbító cső (2,0 m)
303210	Koncentrikus könyökcső (90°)
303211	Koncentrikus könyökidom (45°/2 db)
303616	Csőbilincs (5 db)
303215	Nyitható csőtoldat

Fontos tudnivalók az égéstermék-elvezető rendszer tervezéséhez

- A telepítés megkezdése előtt egyeztessen az égéstermék elvezetési lehetőségekről a helyi kéményseprővel.
- Az égéstermék elvezető cső lejtése 3° legyen a készülék felé (1 m esetén kb. 50 mm).
- Érdeklődje meg, hogy szükséges-e a tisztító elem beépítése az égéstermék-elvezető rendszerbe.
- A teljes elvezetési hosszt a légbeszívástól az égéstermék elvezető torkolati nyílásának végéig kell számítani.
- A levegő/égéstermék-elvezető rendszert nem szükséges biztonsági védőtávolságra elhelyezni az éghető anyagoktól, mert a készülék névleges hőteljesítménye esetén sem alakul ki az elemek felületén magas hőmérséklet.
- A hideg környezetben vezetett égéstermék elvezető csövek esetén – adott esetben – utólagos szigetelésre is szükség lehet.
- Minden további tervezési és kivitelezési lépést, illetve előírást a készülékhez tartozó szerelési és égéstermék elvezetési útmutató szerint kell végrehajtani.
- A kémény átszellőztetésére 125 cm² keresztmetszetű szellőztető rácsot kell kialakítani.

ecoTEC plus (40-70 kW között) – homlokzaton vezetett, rozsdamentes acél koncentrikus (Ø80/125 mm) égéstermék elvezetés külső légellátással (C53)

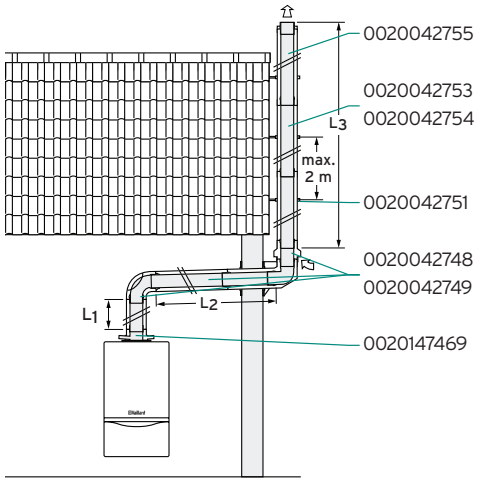

Magyarázat az ábrához:

0020042748	Alapszett homlokzati égéstermék elvezetéshez
0020042749	Beállítható tartókonzol
0020042751	Beállítható (50-90 mm) külső fali tartó
0020042753	Homlokzati hosszabbító cső (0,5 m)
0020042754	Homlokzati hosszabbító cső (1,0 m)
0020042755	Vágható homlokzati hosszabbító cső (0,5 m)
0020042759	Homlokzati revíziós elem (0,25 m)
0020147469	Indító adapter (60/100 → 80/125 mm)

További opcionális elemek (Ø80/125 mm)

0020042756	Homlokzati könyökidom (87°)
0020042757	Homlokzati ív (2 x 45°)
0020042758	Homlokzati ív (2 x 30°)
0020042760	Esővédő gallér
303202	Koncentrikus hosszabbító cső (0,5 m)
303203	Koncentrikus hosszabbító cső (1,0 m)
303205	Koncentrikus hosszabbító cső (2,0 m)
303218	Revíziós elem
303217	Füstgáz könyök T-idom vizsgáló nyílással (90°)
303211	Koncentrikus könyökidom (45°/2 db)
303616	Csőbilincs (5 db)
303215	Nyitható csőtoldat

Ø80/80 Levegő/égéstermék elvezetés

Készüléktípus	Maximális egyenértékű hossz
VU INT 466/4-5 A	22 m
VU INT 656/4-5 A	22 m

Egyenértékű csőhossz: 90° = 2,5 m; 45° = 1,0 m; T-idom = 2,5 m

Figyelem!
Az égéstermék elvezetés összesen 4 db, 90-os könyököt tartalmazhat a maximális egyenértékű hosszúság tartományában. Ezek elhagyása azonban nem növeli meg a teljes egyenértékű hosszt. A légbeszívó elem maximum 4 méterre lehet a készülékcsatlakozótól, illetve a könyöktől/támasztó könyöktől.

Fontos tudnivalók az égéstermék-elvezető rendszer tervezéséhez

- A függőleges égéstermék-elvezető rendszert az országos építésügyi jogszabályok szerint kell telepíteni és a helyileg illetékes kéményseprő vállalattal kell átvetetni. A telepítés megkezdése előtt egyeztessen az égéstermék elvezetési lehetőségekről a helyi kéményseprővel.
- Az égéstermék elvezetési hosszokat a készülék csonktól a torkolati nyílás végéig kell mérni.
- A levegő/égéstermék-elvezető rendszert nem szükséges biztonsági védőtávolságra elhelyezni az éghető anyagoktól, mert a készülék névleges hőteljesítménye esetén sem alakul ki az elemek felületén magas hőmérséklet.
- A légbeszívó nyílás legalább 1,0 méterrel legyen a talajszint felett, hogy a légbeszívó nyílást adott esetben ne torlaszolhassa el a hó.
- A külső fali tartót max. 2,0 m-es osztástávolság mellett szerelje fel. Ez a kritérium a légbeszívó felett és a végelem esetén is érvényes.
- Az égéstermék elvezetés kitorkollása (L3-as szakasz) legalább 0,4 méterrel legyen a tető síkja felett.
- Ez a hosszúság 50 kW felett legalább 0,4 (tetőgerinc) vagy 1,0 méter (tetőfelület) lehet.
- Lapos tetők túlnyúlása, illetve ferde tetők esetén a homlokzati égéstermék elvezetőt lapos- vagy ferdetető gallérral kell telepíteni.
- A függőleges égéstermék-elvezető rendszert be kell kötni a villámvédelmi rendszerbe.
- Minden további tervezési és kivitelezési lépést, illetve előírást a készülékhez tartozó szerelési és égéstermék elvezetési útmutató szerint kell végrehajtani.

Ajánlás a telepítéshez

A megbontási helyek könnyebb kezelhetősége érdekében a könyök és a hosszabbító csövek közé nyitható csőtoldatot javasolt beszerelni. A hosszabbító csöveket csőbilincsekkel célszerű rögzíteni a falon/mennyezeten.

Kondenzációs állókazánok



ecoCRAFT

Mert a Vaillant a jövőben gondolkodik.

Rendelési áttekintő

ecoCRAFT exclusiv

Modulációs üzemű kondenzációs állókazán



Fűtési biztonsági szerelvénycsoport



Tároló



Tároló biztonsági szerelvénycsoport



ecoCRAFT exclusiv

VKK 806/3-E
(földgáz)
Rend. sz.: **0010016460**

VKK 1206/3-E
(földgáz)
Rend. sz.: **0010016461**

VKK 1606/3-E
(földgáz)
Rend. sz.: **0010016462**

VKK 2006/3-E
(földgáz)
Rend. sz.: **0010016463**

VKK 2406/3-E
(földgáz)
Rend. sz.: **0010016464**

VKK 2806/3-E
(földgáz)
Rend. sz.: **0010016465**

Biztonsági szerelvénycsoportok

Kazánköri biztonsági szerelvénycsoport
80 kW-ig ecoCRAFT/3 állókazánhoz
Rend. sz.: **0020060828**

Kazánköri biztonsági szerelvénycsoport
200 kW-ig ecoCRAFT/3 állókazánhoz
Rend. sz.: **0020060829**

Opcionális tartozék

Semlegesítő berendezés
450 kW-ig
Rend. sz.: **009730**

Tároló nélkül

Idegen tároló

Helyszínen biztosított

Álló uniSTOR vagy auroSTOR tároló

VIH R 300
Rend. sz.: **0010003077**

VIH R 400
Rend. sz.: **0010003078**

VIH R 500
Rend. sz.: **0010003079**

VIH S 300
Rend. sz.: **0010003497**

VIH S 400
Rend. sz.: **0010003498**

VIH S 500
Rend. sz.: **0010003564**

Biztonsági szerelvénycsoportok

200 liter űrtartalom felett
Rend. sz.: **305827**

Lefolyó tölcsérszifon
Rend. sz.: **000376**

auroTHERM szolár rendszerek

Lásd a termékkatalógus 9. fejezete

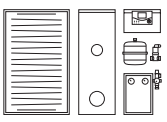

Szabályozás

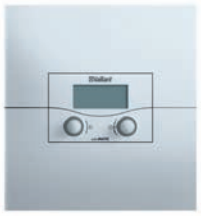

Többkörös időjárás-követő szabályozó

calorMATIC 630/3
Három fűtési körre
Rend. sz.: **0020092437**

Egészen 14 kevert körig bővíthető

Időjárás-követő rendszerszabályozó

multiMATIC 700
Időjárás-követő rendszer-szabályozó
Rend. sz.: **0020171319**

Időjárás-követő szolár és fűtésszabályozó

auroMATIC 620/3
Két fűtési körre
Rend. sz.: **0020092431**

Egészen 13 kevert körig bővíthető

Idegen szabályozó

Szabályozó tartozékok



Keverőmodul VRC 630/3 és VRS 620/3 szabályozókhoz

VR 60/3
További 2 db, kevert fűtési körré történő bővítéshez. Egy időben max. 6 db modul használható
Rend. sz.: **306782**

Távvezérlő VRC 630/3 és VRS 620/3 szabályozókhoz

VR 90/3
Magyarázó szöveggel, minden egyes fűtési körre, maximum 8 db-ig
Rend. sz.: **0020040080**

Szabályozástechnikai tartozék

VR 70
Keverő- és szolármodul
Rend. sz.: **0020184845**

VR 71
Bővítő modul 3 kevert körre
Rend. sz.: **0020184848**

VR 91
Távkapcsoló magyarázó szöveggel és háttér világítással
Rend. sz.: **0020171336**

Tartozék idegen szabályozóhoz

VR 34
Moduláló buszcsatoló
Rend. sz.: **0020017897**

Hidraulikus építőelemek



3-utas keverőszelep

1/2" Kvs 4,0
Rend. sz.: **009232**

3/4" Kvs 6,3
Rend. sz.: **009233**

1" Kvs 10,0
Rend. sz.: **009234**

1 1/4" Kvs 16,0
Rend. sz.: **009237**

Szelepmozgató motor

3-utas Vaillant keverőszelepekhez alkalmas csapmozgató motor
Rend. sz.: **300870**

Hidraulikus építőelemek



Hőelosztó

Hőszigetelt osztó/gyűjtő egység
2 fűtési körre
Rend. sz.: **307556**

Hőszigetelt osztó/gyűjtő egység
3 fűtési körre
Rend. sz.: **307597**

Szabályozatlan fűtési körök

Előszerelt szivattyús egység direkt fűtési körre
Rend. sz.: **0020191817**

Szabályozott fűtési körök

Előszerelt szivattyús egység kevert fűtési körre; R 1/2
Rend. sz.: **0020191814**

Előszerelt szivattyús egység kevert fűtési körre; R 3/4
Rend. sz.: **0020191813**

Előszerelt szivattyús egység kevert fűtési körre; R 1
Rend. sz.: **0020191788**

A felszereltség áttekintése

ecoCRAFT

Felszereltség	Készülék áttekintés ecoCRAFT exclusiv VKK 806/3-E, VKK 1206/3-E, VKK 1606/3-E VKK 2006/3-E, VKK 2406/3-E, VKK 2806/3-E
A helyiségfűtés energiahatékonysági osztálya	A
Elektromos teljesítmény-felvétel (30%-os éves hőterhelés mellett, 92/42/EEC szerint)	30 - 80 W
Modulációs tartomány (készülék-típus szerint)	17-100 %
DIA rendszer háttérvilágított képernyővel és magyarázó szövegekkel Digitális Információs és Analízis rendszer a készülék üzemállapotainak szöveges kijelzésére. Szerviz és hibakód menü, a készülék speciális beállításainak paraméterezése	●
eBUS kommunikációra alkalmas vezérlés a multiMATIC 700 típusú időjárás-követő szabályozó és egyéb csatolókártyák kezelőfelületbe történő bekötésére	●
ProE elektromos bekötési rendszer a gyors és egymással össze nem keverhető, színnel kódolt csatlakozók elektromos bekötésére	●
Idegen szabályozók bekötésére szolgáló csatolókártya Külön rendelhető VR 34 csatolókártya az idegen vezérlés által kiadott, 0-10 V alapú bemeneti jel átalakítására (hőmérséklet- vagy teljesítménybázisú működtetés)	●
Vaillant égéstermék elvezetés rendszertanúsított levegő/égéstermék elvezető csövekkel	280 kW-ig
Vaillant komfortbiztosítás A különböző szenzorok, érzékelők és határoló eszközök bekötésével a legmagasabb fokú üzembiztonság valósítható meg a hőellátás zavartalan üzeméhez	●
Fagyvédelmi funkció Integrált érzékelőkkel, égő- és szivattyúvezérléssel	●
Leválasztás nemesacél lemezes hőcserélővel A leválasztással megelőzhető a kazánkör eliszaposodása régi épületek fűtési rendszereinek felújítása esetén, valamint magasabb épületek esetén lehetőséget ad a szekunder oldalon a nagyobb rendszernyomásra	Javasolt
Programozható kimenet külső tároló-töltő vagy külső fűtési szivattyúra, cirkulációhoz	●
Tároló-töltés szabályozás integrált tároló-töltés előnykapcsolás tároló-töltő szivattyú bekötési lehetőséggel	●
Beüzemelés a gyári márkaszerviz által A szabályozó beállításainak ismertetése, a fűtési hőtermelő beállítása és összehangolása a fűtési rendszerrel, garanciajegy kitöltése	●
2 év gyártói garancia (jótállási feltételek a garanciajegyen)	●

Fontos tudnivalók

Az ecoCRAFT exclusiv állókazánok pneumatikus gáz/levegő arányszabályozással működő kondenzációs hőtermelők. A készülékek I2HS gázminőségre vannak tanúsítva, ahol a gyári előzetes beállítás 20,0 mbar csatlakozási gáznyomáson történik. Az ecoCRAFT exclusiv állókazánok gyári égéstermék elvezető elemei a hőtermelővel együtt bevizsgált termékek, ezért rendszertanúsítással rendelkeznek.

Kombinációs áttekintő

ecoCRAFT

Melegvíz tároló		Készülék áttekintés					
		VKK 806/3-E	VKK 1206/3-E	VKK 1606/3-E	VKK 2006/3-E	VKK 2406/3-E	VKK 2806/3-E
Álló, hengeres melegvíz-tároló							
	uniSTOR VIH R 300	●	●	○	○	○	○
	uniSTOR VIH R 400	●	●	○	○	○	○
	uniSTOR VIH R 500	●	●	○	○	○	○
Álló, hengeres szolár melegvíz-tároló							
	auroSTOR VIH S 300/2	●	○	○	○	○	○
	auroSTOR VIH S 400/2	●	○	○	○	○	○
	auroSTOR VIH S 500/2	●	●	○	○	○	○

● javasolt - nem alkalmazható ○ lehetséges

Tudnivalók

A kazán működéséhez szükséges minimális tömegáram biztosítása végett minden esetben meg kell vizsgálni, hogy elhagyható-e a hidraulikus váltó beépítése. Hidraulikus váltó alkalmazásával a tároló hőcserélőjének névleges teljesítményénél nagyobb hőteljesítményű kondenzációs állókazán is csatlakoztatható a külsőleg biztosított tároló-töltő körnek köszönhetően. A tároló-töltő szivattyút közvetlenül képes a gázkazán központi vezérlőegysége működtetni.

Gázüzemű, kondenzációs állókazán

ecoCRAFT exclusiv



Főbb jellemzők

- Kompakt kialakítású, gázüzemű kondenzációs állókazán eBUS kommunikációra képes vezérlőpanellel
- Csekély káros anyag kibocsátás (NOx < 60 mg/kWh)
- 17 és 100% közötti fokozatmentes teljesítmény-szabályozási tartomány
- NTC érzékelőkkel ellátott speciális Al-Si öntvény hőcserélő
- Komfortbiztosító program
- Magyarázó szövegekkel támogatott DIA rendszer a készülékállapot, a karbantartási igény és a különböző hibakódok kijelzésére
- ProE elektromos bekötési rendszer, integrált töltő- és ürítő csap

A termék felszereltsége

- Teljes előkeverésű, széles modulációra képes nemesacél felületi égő
- Vákuumos gáz/levegő nyomásszabályozás fordulatszám szabályozott ventilátorral
- Könnyen átlátható kezelőfelület, háttérvilágított multifunkciós képernyő
- Nyomásszenzor és légoldali finomszűrő
- Beépített kondenzvíz-gyűjtő kád

Szállítási terjedelem

- ecoCRAFT exclusiv VKK kondenzációs állókazán
- Kezelési- és szerelési útmutató
- Az égéstermék elvezetés szerelési útmutatója

Tudnivaló!

A kazán működéséhez szükséges minimális tömegáram biztosítása végett minden esetben meg kell vizsgálni, hogy elhagyható-e a hidraulikus váltó beépítése.

Megnevezés	VKK 806/3-E	VKK 1206/3-E	VKK 1606/3-E	VKK 2006/3-E	VKK 2406/3-E	VKK 2806/3-E
Rendelési szám	0010016460	0010016461	0010016462	0010016463	0010016464	0010016465
Nettó listaár	lásd: www.vaillant.hu					

Műszaki adatok	Mérték-egység	VKK 806/3-E	VKK 1206/3-E	VKK 1606/3-E	VKK 2006/3-E	VKK 2406/3-E	VKK 2806/3-E
Névleges hőteljesítmény-tartomány (40/30°C, földgáz)	kW	14,7-84,1	23,1-121,8	28,4-168,2	46,2-210,2	50,4-252,2	54,7-294,3
Névleges hőteljesítmény-tartomány (60/40°C, földgáz)	kW	14,1-80,4	22,1-116,5	27,1-160,8	44,2-201,0	48,2-241,2	52,3-281,4
Névleges hőteljesítmény-tartomány (80/60°C, földgáz)	kw	13,6-78,2	21,3-113,4	26,2-156,5	43,1-196,8	47,0-236,2	51,0-275,5
Fűtési hőterhelés-tartomány	kw	14-80	22-115,9	27-160	44-200	48-240	52-280
A helyiségfűtés energiahatékonysági osztálya		A	A	A	A	A	A
Szezonális energiahatékonyság – fűtés	%	93	93	93	93	93	93
Max. égéstermék hőmérséklet	°C	70	70	70	70	70	70
Max/min. égéstermék tömegáram	g/s	6,3/35,4	10,0/51,2	12,2/70,7	19,9/88,4	21,7/106,1	23,5/123,8
CO_2 tartalom, min/max	%	9,1/9,3	9,1/9,3	9,1/9,3	9,1/9,3	9,1/9,3	9,1/9,3
Felhaszn. vent. száll. nyomás	Pa	100	100	150	150	150	150
pH-érték, kb.		4	4	4	4	4	4
Max. üzemi nyomás	bar	6,0	6,0	6,0	6,0	6,0	6,0
Gázfelhasználás:							
Csatlakozási gáznyomás	mbar	18,0...25,0	18,0...25,0	18,0...25,0	18,0...25,0	18,0...25,0	18,0...25,0
Max. gázfogyasztás (földgáz)	m^3/h	8,5	12,3	16,9	21,2	25,4	29,6
Elektromos csatlakozás	V/Hz	230/50	230/50	230/50	230/50	230/50	230/50
Max. elektr. teljesítmény-felv.	W	240	260	280	280	300	320
Fűtés előrem./visszat. csatl.		R 2	R 2	R 2	R 2	R 2	R 2
Gázoldali csatlakozás		R 1 1/2	R 1 1/2	R 1 1/2	R 1 1/2	R 1 1/2	R 1 1/2
Légoldali csatlakozó	mm Ø	130	130	130	130	130	130
Égéstermék csatlakozó	mm Ø	150	150	150	200	200	200
Saját tömeg, kb.	kg	200	220	235	275	295	310
Fűtővíz űrtartalom	liter	5,74	8,07	10,4	12,73	15,05	17,37

Befoglaló méretek és a csatlakozások elhelyezkedése

ecoCRAFT VKK 806/3-E – VKK 2806/3-E

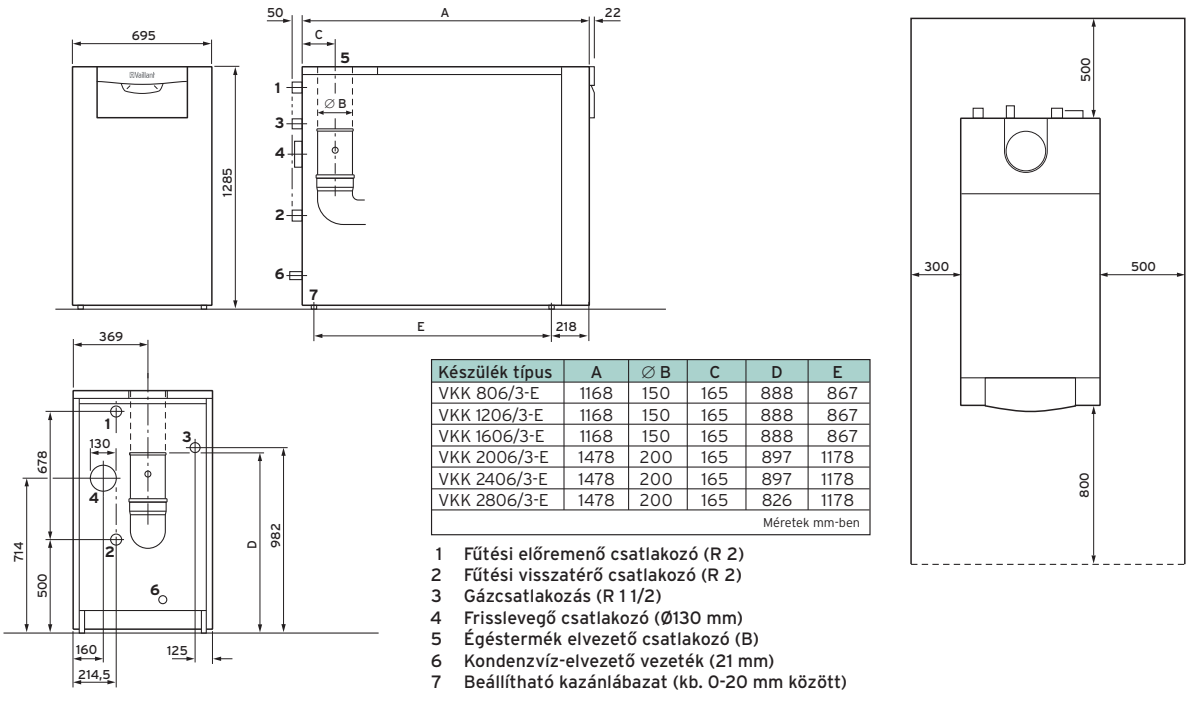

Készülék típus	A	∅ B	C	D	E
VKK 806/3-E	1168	150	165	888	867
VKK 1206/3-E	1168	150	165	888	867
VKK 1606/3-E	1168	150	165	888	867
VKK 2006/3-E	1478	200	165	897	1178
VKK 2406/3-E	1478	200	165	897	1178
VKK 2806/3-E	1478	200	165	826	1178

Méretek mm-ben

1 Fűtési előremenő csatlakozó (R 2)
2 Fűtési visszatérő csatlakozó (R 2)
3 Gázcsatlakozás (R 1 1/2)
4 Frisslevegő csatlakozó (Ø130 mm)
5 Égéstermék elvezető csatlakozó (B)
6 Kondenzvíz-elvezető vezeték (21 mm)
7 Beállítható kazánlábazat (kb. 0-20 mm között)

Tervezési tudnivalók

VKK 806/3-E – VKK 2806/3-E állókazánokhoz

Tudnivaló!

A zárt központi fűtési rendszerek korrózióból, valamint lerakódásokból és vízkőképződésből adódó károsító hatásai ellen a fűtővizet megfelelő adalékokkal kell kezelni. Régi fűtési rendszerek modernizációja esetén javasolt a köztes hőcserélő beépítése az alábbi ábra szerint:

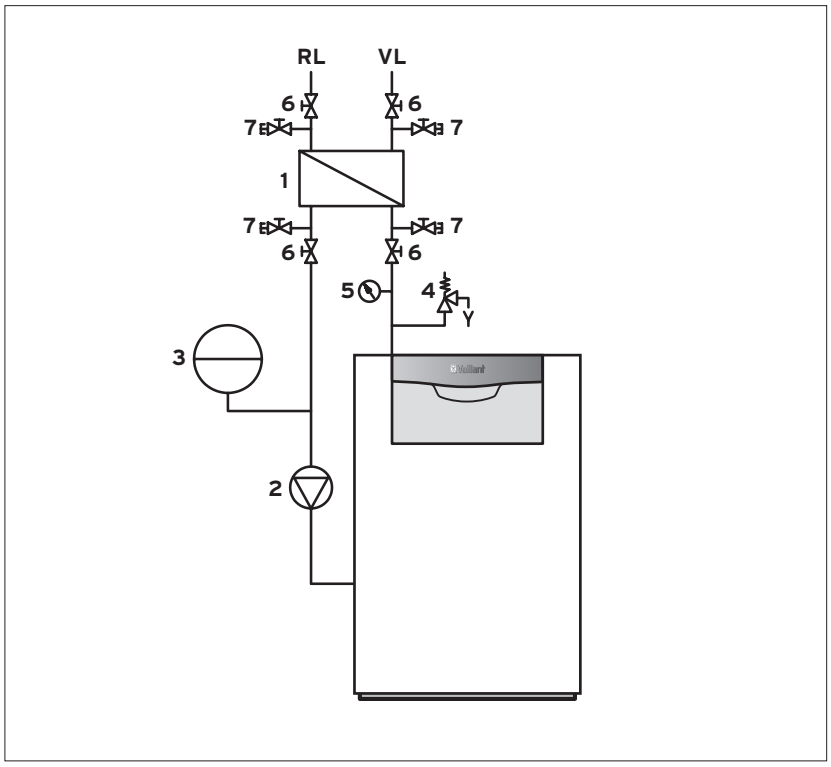

1 Hőcserélő
2 Kazánköri szivattyú
3 Tágulási tartály
4 Biztonsági szelep
5 Nyomásmérő
6 Elzáró csap
7 Átöblítő csonkok

A beépítendő külső hőcserélő javasolt műszaki paraméterei

Kazántípus	A hőcserélő típusa	Átadott teljesítmény	Felület	Csatlak. primer/ szekunder	Nyomásesés a szekunder oldalon	Méretek Mag x Szé x Mély (mm)	Max. üzemi nyomás
VKK 806/3	CB52-30L	80 kW	1,4 m²	R1 / R5/4	85 mbar	588x185x160	16,0 bar
VKK 1206/3	CB52-50L	120 kW	2,4 m²	R1 / R5/4	140 mbar	588x185x257	16,0 bar
VKK 1606/3	CB52-60L	160 kW	3,0 m²	R1 / R5/4	105 mbar	588x185x257	16,0 bar
VKK 2006/3	CB52-80L	200 kW	4,0 m²	R1 / R5/4	125 mbar	588x185x257	16,0 bar
VKK 2406/3	CB110-46M	240 kW	5,8 m²	R2	70 mbar	670x240x257	16,0 bar
VKK 2806/3	CB110-54M	280 kW	5,8 m²	R2	74 mbar	670x240x257	16,0 bar

Az opcionálisan választható nagyhatékonyságú szivattyúk műszaki adatai

Kazántípus	Szivattyú	Feszültség (Volt)	Teljesítmény-felvétel maximuma (Watt)	Áram (Amper)	Csatlakozás	Rendelési szám (Vaillant cikksz.)
VKK 806/3	Wilo Stratos 30/1-8	230	130	1,2	Rp 5/4	0020180027
VKK 1206/3	Wilo Stratos 30/1-8	230	130	1,2	Rp 5/4	0020180027
VKK 1606/3	Wilo Stratos 30/1-8	230	130	1,2	Rp 5/4	0020180027
VKK 2006/3	Wilo Stratos 40/1-8	230	310	1,37	Peremes csőkötés DN 40	0020180028
VKK 2406/3	Wilo Stratos 40/1-8	230	310	1,37	Peremes csőkötés DN 40	0020180028
VKK 2806/3	Wilo Stratos 40/1-8	230	310	1,37	Peremes csőkötés DN 40	0020180028

A kazán és a hőcserélő közé a helyszínen beépített csővezetékek és szerelvények maximális nyomásvesztesége nem lépheti át a következő értékeket:

VKK 806/3	VKK 1206/3	VKK 1606/3	VKK 2006/3	VKK 2406/3	VKK 2806/3
450 mbar	500 mbar	520 mbar	460 mbar	420 mbar	310 mbar

A maximális értékek átlépése esetén újra kell számolni a rendszert másik hőcserélővel és kazánköri szivattyúval.

Kiválasztási diagramok kürtőben vezetett égéstermék elvezetéshez ecoCRAFT exclusiv VKK 806/3-E – VKK 2806/3-E kondenzációs állókazánokhoz

Számítási alapok:

- Égéstermék hőmérséklet: t_A = 35 °C
- Az összekötő vezeték szakaszhossza a kazán és az égéstermék-elvezető rendszer között: l = 3,0 m
- A bekötő vezeték hatásos magassága: h = 1,5 m
- Elhúzások száma: 3 db 87°-os könyök
- Az égéstermék elvezető érdessége: r = 0,001 m

Tudnivaló!

Nyomásveszteségi diagramok a következő oldalon, az alkalmazott égéstermék-elvezető rendszer hosszának és átmérőjének függvényében.
Az ecoCRAFT VKK/3 típusú kondenzációs állókazánok esetén alkalmazható, a hőtermelővel együtt tanúsított égéstermék elvezetési lehetőségekről a vonatkozó tervezési segédlet alapján kaphat átfogó tájékoztatást. Egyéb kérdések esetén kérjük, forduljon az ipari projektmérnök kollégához.

Égéstermék vezetékek VKK 1206/3-E esetén

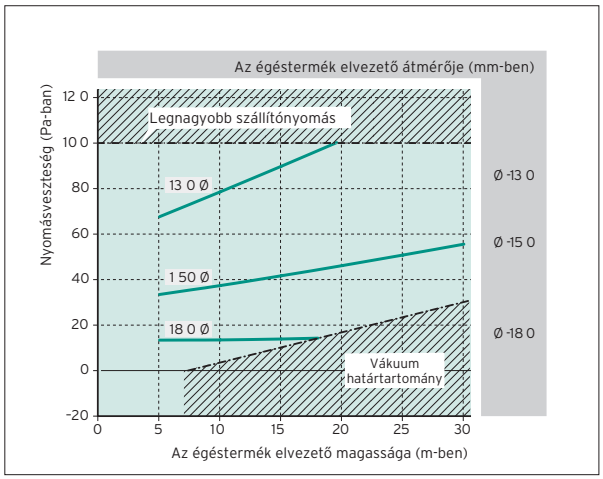

Égéstermék vezetékek VKK 806/3-E esetén

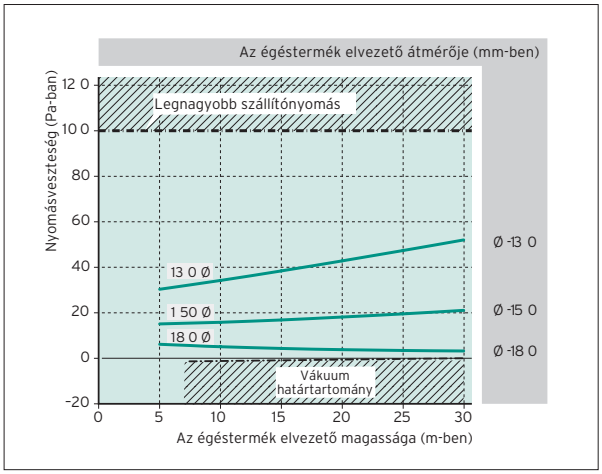

Égéstermék vezetékek VKK 1606/3-E esetén

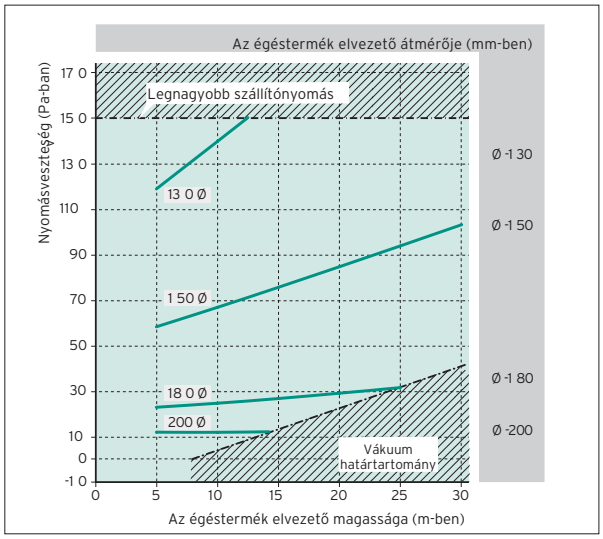

Égéstermék vezetékek VKK 2006/3-E esetén

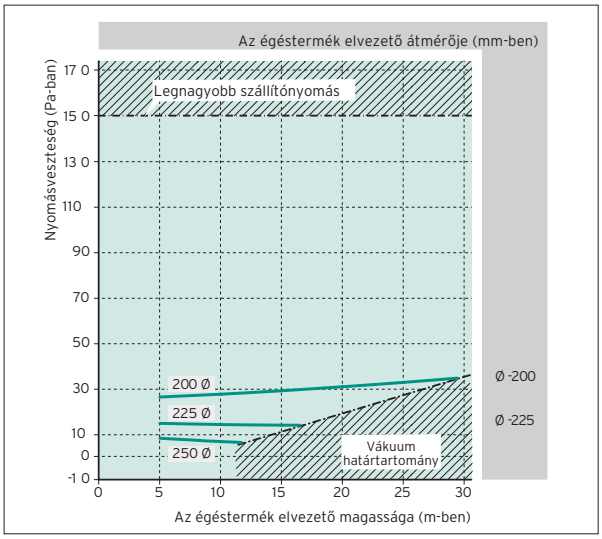

Égéstermék vezetékek VKK 2406/3-E esetén

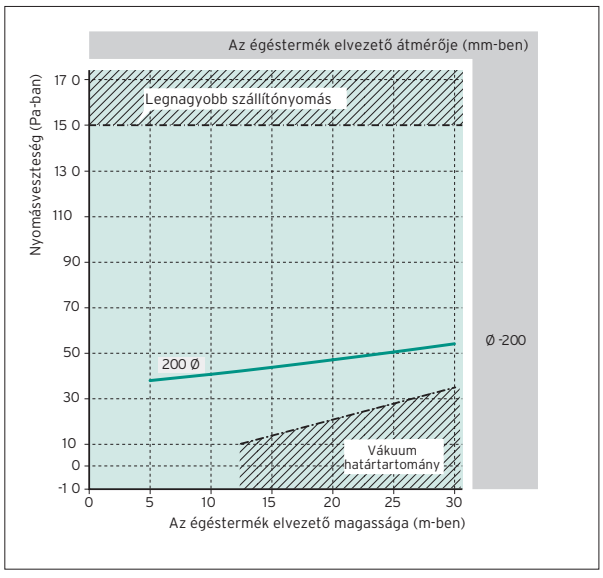

Égéstermék vezetékek VKK 2806/3-E esetén

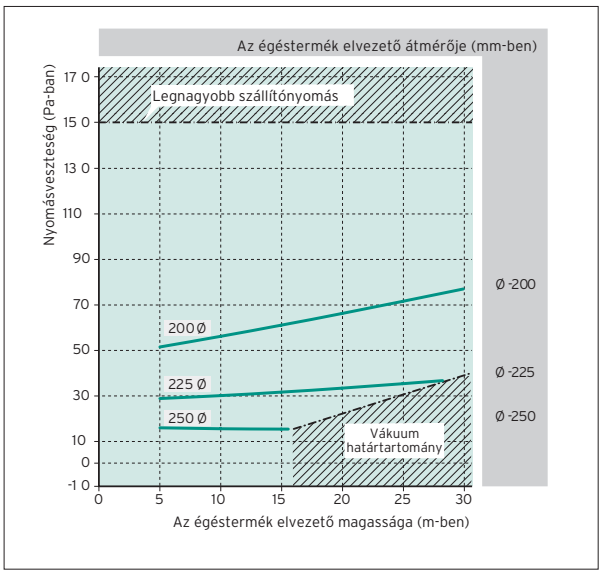

Opcionális tartozékok

ecoCRAFT exclusiv VKK 806/3-E – VKK 2806/3-E

Tartozék	Megnevezés	Cikkszám
	**Kazánköri biztonsági szerelvénycsoport** ecoCRAFT/3 állókazánokhoz maximum 80 kW névleges teljesítményig használható, gyárilag teljesen előszerelt biztonsági szerelvénycsoport, amely a következő elemeket tartalmazza: nyomásmérő; automatikus légtelenítő (mindkettő automatikus elzáró szerelvénnyel); töltő- és ürítő csap; fűtési biztonsági szelep (3 bar); komplett hőszigetelés és bekötő cső. Csatlakozási méret: 3/4".	0020060828
	**Kazánköri biztonsági szerelvénycsoport** ecoCRAFT/3 állókazánokhoz maximum 200 kW névleges teljesítményig használható, gyárilag teljesen előszerelt biztonsági szerelvénycsoport, amely a következő elemeket tartalmazza: nyomásmérő; automatikus légtelenítő (mindkettő automatikus elzáró szerelvénnyel); töltő- és ürítő csap; fűtési biztonsági szelep (3 bar); komplett hőszigetelés és bekötő cső. Csatlakozási méret: 1".	0020060829
	Külső lemezes hőcserélő (PHE S 120-70) Tartóval ellátott, maximum 120 kW teljesítményig alkalmazható forrasztott, nemesacél külső lemezes hőcserélő a nem megfelelő fűtővíz minőségből adódó és a hőtermelőn keletkező károsodások elkerülésére.	0020137069
	Külső lemezes hőcserélő (PHE C 240-40) Tartóval ellátott, maximum 240 kW teljesítményig alkalmazható forrasztott, nemesacél külső lemezes hőcserélő a nem megfelelő fűtővíz minőségből adódó és a hőtermelőn keletkező károsodások elkerülésére.	0020137070
	**Külső lemezes hőcserélő (PHE C 360-70)** Tartóval ellátott, maximum 360 kW teljesítményig alkalmazható forrasztott, nemesacél külső lemezes hőcserélő a nem megfelelő fűtővíz minőségből adódó és a hőtermelőn keletkező károsodások elkerülésére.	0020137071
	**Külső lemezes hőcserélő (PHE C 480-90)** Tartóval ellátott, maximum 480 kW teljesítményig alkalmazható forrasztott, nemesacél külső lemezes hőcserélő a nem megfelelő fűtővíz minőségből adódó és a hőtermelőn keletkező károsodások elkerülésére.	0020137072
	**Külső lemezes hőcserélő (PHE C 600-120)** Tartóval ellátott, maximum 600 kW teljesítményig alkalmazható forrasztott, nemesacél külső lemezes hőcserélő a nem megfelelő fűtővíz minőségből adódó és a hőtermelőn keletkező károsodások elkerülésére.	0020137073
	**Külső lemezes hőcserélő (PHE C 720-120)** Tartóval ellátott, maximum 720 kW teljesítményig alkalmazható forrasztott, nemesacél külső lemezes hőcserélő a nem megfelelő fűtővíz minőségből adódó és a hőtermelőn keletkező károsodások elkerülésére.	0020137074

Tartozék	Megnevezés	Cikkszám
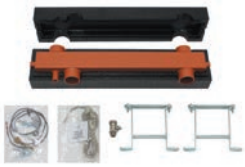	**WH 95 típusú hidraulikus váltó** Hőszigetelt hidraulikus váltó fali tartókonzollal, légtelenítővel és ürítő csappal. Gyári tartozék a merülő hüvelybe helyezhető gyűjtőhőmérséklet-érzékelő, valamint az új Vaillant VRC/VRS típusú időjárás-követő szabályozókhoz alkalmazható VR 10 típusú érzékelő. Teljesítmény: 8 m^3/óra, csatlakozó méretek: Rp 2	306721
	**WH 160 típusú hidraulikus váltó** Földön álló, hőszigetelt hidraulikus váltó merülő hüvellyel és érzékelővel. Teljesítmény: 12 m^3/óra, csatlakozó méretek: DN 65 Magasság: 1350 mm Szélesség: 520 mm Tömeg: 36,2 kg További műszaki paraméterek a vonatkozó tervezési segédletben	306726
	**WH 280 típusú hidraulikus váltó** Földön álló, hőszigetelt hidraulikus váltó merülő hüvellyel és érzékelővel. Teljesítmény: 21,5 m^3/óra, csatlakozó méretek: DN 80 Magasság: 1390 mm Szélesség: 600 mm Tömeg: 56 kg További műszaki paraméterek a vonatkozó tervezési segédletben	306725
	**WHC 110 hidraulikus váltó ecoTEC plus kaszkádhoz** Befoglaló méretei és csatlakozásai kimondottan a Vaillant kaszkád koncepcióhoz illeszkednek. 9,5 m3/óra, DN 65. Állítható magasságú lábazat, integrált mágneses szűrővel és gyűjtőhőmérséklet érzékelővel.	0020107874
	**WHC 160 hidraulikus váltó ecoTEC plus kaszkádhoz** Befoglaló méretei és csatlakozásai kimondottan a Vaillant kaszkád koncepcióhoz illeszkednek. 12,0 m3/óra, DN 65. Állítható magasságú lábazat, integrált mágneses szűrővel és gyűjtőhőmérséklet érzékelővel.	0020107875
	**WHC 280 hidraulikus váltó ecoTEC plus kaszkádhoz** Befoglaló méretei és csatlakozásai kimondottan a Vaillant kaszkád koncepcióhoz illeszkednek. 21,0 m3/óra, DN 100. Állítható magasságú lábazat, integrált mágneses szűrővel és gyűjtőhőmérséklet érzékelővel.	0020151859
	**WHC 350 hidraulikus váltó ecoTEC plus kaszkádhoz** Befoglaló méretei és csatlakozásai kimondottan a Vaillant kaszkád koncepcióhoz illeszkednek. 25,0 m3/óra, DN 100. Állítható magasságú lábazat, integrált mágneses szűrővel és gyűjtőhőmérséklet érzékelővel.	0020107876

Tartozék	Megnevezés	Cikkszám
	**VDM 10 szivattyús egység direkt fűtési körre** Keverőszelep nélküli előszerelt szivattyús egység 2 db, integrált hőmérővel ellátott golyós elzáró csappal (ebből az egyik visszacsapó szelepes), belső hőszigeteléssel (EnEV követelmény), nagyhatékonyságú szivattyúval. Előremenő/visszatérő csonkméret: Rp 1. Alkalmazható aroTHERM, atmoTEC pro, auroCOMPACT, ecoTEC pro, plus és exclusive, geoTHERM VWS 20 kW, ecoCOMPACT, ecoCRAFT exclusive, flexoTHERM exclusive és flexoCOMPACT exclusive készülékekhez.	0020191817
	**VDM 15M szivattyús egység kevert fűtési körre** Háromutas keverőszeleppel (R 1/2) ellátott előszerelt szivattyús egység 2 db, integrált hőmérővel ellátott golyós elzáró csappal (ebből az egyik visszacsapó szelepes), belső hőszigeteléssel (EnEV követelmény), motorral, nagyhatékonyságú szivattyúval (max. 6,2 méter emelő-magasság; max. 3,3 m^3/óra térfogatáram). Előremenő/visszatérő csonkméret: Rp 1. Alkalmazható aroTHERM, atmoTEC pro, auroCOMPACT, ecoTEC pro, plus és exclusive, geoTHERM VWS 20 kW, ecoCOMPACT, ecoCRAFT exclusive, flexoTHERM exclusive és flexoCOMPACT exclusive készülékekhez.	0020191814
	**VDM 20M szivattyús egység kevert fűtési körre** Háromutas keverőszeleppel (R 3/4) ellátott előszerelt szivattyús egység 2 db, integrált hőmérővel ellátott golyós elzáró csappal (ebből az egyik visszacsapó szelepes), belső hőszigeteléssel (EnEV követelmény), motorral, nagyhatékonyságú szivattyúval (max. 6,2 méter emelő-magasság; max. 3,3 m^3/óra térfogatáram). Előremenő/visszatérő csonkméret: Rp 1. Alkalmazható aroTHERM, atmoTEC pro, auroCOMPACT, ecoTEC pro, plus és exclusive, geoTHERM VWS 20 kW, ecoCOMPACT, ecoCRAFT exclusive, flexoTHERM exclusive és flexoCOMPACT exclusive készülékekhez.	0020191813
	**VDM 25M szivattyús egység kevert fűtési körre** Háromutas keverőszeleppel (R 1) ellátott előszerelt szivattyús egység 2 db, integrált hőmérővel ellátott golyós elzáró csappal (ebből az egyik visszacsapó szelepes), belső hőszigeteléssel (EnEV követelmény), motorral, nagyhatékonyságú szivattyúval (max. 6,2 méter emelő-magasság; max. 3,3 m^3/óra térfogatáram). Előremenő/visszatérő csonkméret: Rp 1. Alkalmazható aroTHERM, atmoTEC pro, auroCOMPACT, ecoTEC pro, plus és exclusive, geoTHERM VWS 20 kW, ecoCOMPACT, ecoCRAFT exclusive, flexoTHERM exclusive és flexoCOMPACT exclusive készülékekhez.	0020191788
	**Hőszigetelt osztó/gyűjtő egység (2 fűtési körre)** Hőszigeteléssel ellátott, 2 db Vaillant előszerelt szivattyús egység (direkt vagy keverőszelepes fűtési kör) közvetlen csatlakoztatására alkalmas, illetve teljesen előkészített gyári osztó/gyűjtő egység. Csatlakozó méretek: G 1 1/4.	307556
	**Hőszigetelt osztó/gyűjtő egység (3 fűtési körre)** Hőszigeteléssel ellátott, 3 db Vaillant előszerelt szivattyús egység (direkt vagy keverőszelepes fűtési kör) közvetlen csatlakoztatására alkalmas, illetve teljesen előkészített gyári osztó/gyűjtő egység. Csatlakozó méretek: G 1 1/4.	307597
	**Nagyhatékonyságú kazánköri szivattyú** ecoCRAFT VKK 806/3-E, VKK 1206/3-E és VKK 1606/3-E kondenzációs állókazánok esetén alkalmazható nagyhatékonyságú (A-energia osztályú), fordulatszám szabályozott kazánköri szivattyú. Hőszigetelt szivattyúház és csatlakozó kábelek, szerelési útmutatóval együtt.	0020180027
	**Nagyhatékonyságú kazánköri szivattyú** ecoCRAFT VKK 2006/3-E; VKK 2406/3-E és VKK 2806/3-E kondenzációs állókazánok esetén alkalmazható nagyhatékonyságú (A-energia osztályú), fordulatszám szabályozott kazánköri szivattyú. őszigetelt szivattyúház és csatlakozó kábelek, szerelési útmutatóval együtt.	0020180028

Tartozék	Megnevezés	Cikkszám
	**Semlegesítő berendezés 450 kW-ig** Semlegesítő berendezés kondenzvíz átemelő szivattyú nélkül. Lefolyó (DN 20) és elvezető csővel (DN 20) ellátott műanyag tartály semlegesítő granulátummal feltöltve.	009730
	**Semlegesítő berendezés 360 kW-ig** Kondenzvíz átemelő szivattyúval ellátott semlegesítő berendezés. Lefolyó (DN 20) és elvezető csővel (DN 20) ellátott műanyag tartály semlegesítő granulátummal feltöltve.	0020106190
	**Semlegesítő berendezés 200 kW-ig** Kondenzvíz átemelő szivattyúval ellátott semlegesítő berendezés. Lefolyó (DN 20) és elvezető csővel (DN 20) ellátott műanyag tartály semlegesítő granulátummal feltöltve.	301374
	Semlegesítő berendezés hibajelző kábel 360 kW-ig alkalmazható, kondenzátum átemelő szivattyúval ellátott semlegesítő berendezés esetén használható hibajelző kábel a kaszkád összes készülékének reteszelt leállásának átadására. Hőtermelőnként (a 2. készüléktől kezdve) 1-1 db hibajelző kábel szükséges.	0020106191
	**Semlegesítő granulátum** Semlegesítő granulátum utántöltő csomag (5 kg).	009741



uniSTOR actoSTOR atmoSTOR

Mert a Vaillant a jövőben gondolkodik.

Falra szerelhető melegvíz-tároló

uniSTOR VIH Q 75 B



Főbb jellemzők

- Falra szerelhető, acélból készült indirekt fűtésű használati melegvíz-tároló
- Ívó víz oldalon (tároló és hőcserélő) magas minőségű zománcozással és magnézium védőanóddal ellátva
- Kiváló minőségű poliuretán hab hőszigetelés, pórszórással bevont külső (fehér) burkolat
- Műszakilag és befoglaló méreteit tekintve az ecoTEC pro/plus/exclusive készülékekkel áll összhangban (adott esetben szükség van távtartó keret alkalmazására)
- Opcionálisan használható összekötő csőkészlet, valamint takaró készlet választható (külön tartozékként)

A termék felszereltsége

- Hőszigetelt és belsőleg zománcozott melegvíz-tároló
- A használati meleg víz felfűtése belső hőcserélővel történik, amely jelentős teljesítmény (30 kW – folyamatos üzem) felvételére képes
- Magnézium védőanód (opcióként aktív elektromos védőanód (rendelési szám: 302042) is vásárolható)
- Integrált kézi légtelenítő szelep a fűtővíz oldalon, ürítő szelep, valamint tisztító nyílás

Szállítási terjedelem

- uniSTOR VIH Q 75 B
- Készüléktartó konzol
- Rögzítő anyagok
- Kezelési- és szerelési útmutató

Tudnivaló!

A tároló opcionális tartozékai a 130. oldalon találhatók.

Megnevezés	VIH Q 75 B
Rendelési szám	0010015978
Nettó listaár	lásd: www.vaillant.hu

Műszaki adatok	Mérték-egység	VIH Q 75 B
Tároló névleges űrtartalom Fűtővíz űrtartalom a csőkígyóban	l l	68 3,5
A tároló energiahatékonysági osztálya		B
Max. megengedett üzemi nyomás (meleg víz) Max. megengedett üzemi nyomás (fűtés) Max. megengedett melegvíz-hőmérséklet Max. megengedett fűtővíz hőmérséklet	bar bar °C °C	10 10 85 110
Készenléti energiafogyasztás Meleg víz kimeneti teljesítmény (DIN 4708 szerint) Meleg víz tartós teljesítmény (DIN 4708 szerint)	kWh/24h l/10 perc l/h (kW)	0,9 143 738 (30 kW)
Teljesítmény jelzőszám (N_L)		1
Tároló fűtés előremenő/visszatérő Hideg víz csatlakozó Meleg víz csatlakozó		R 3/4 R 3/4 R 3/4
A tároló befoglaló méretei Magasság Szélesség Mélység Saját tömeg, kb. Üzemkész tömeg, kb.	 mm mm mm kg kg	 720 440 440 55 123

Befoglaló méretek és a csatlakozások elhelyezkedése

uniSTOR VIH Q 75 B

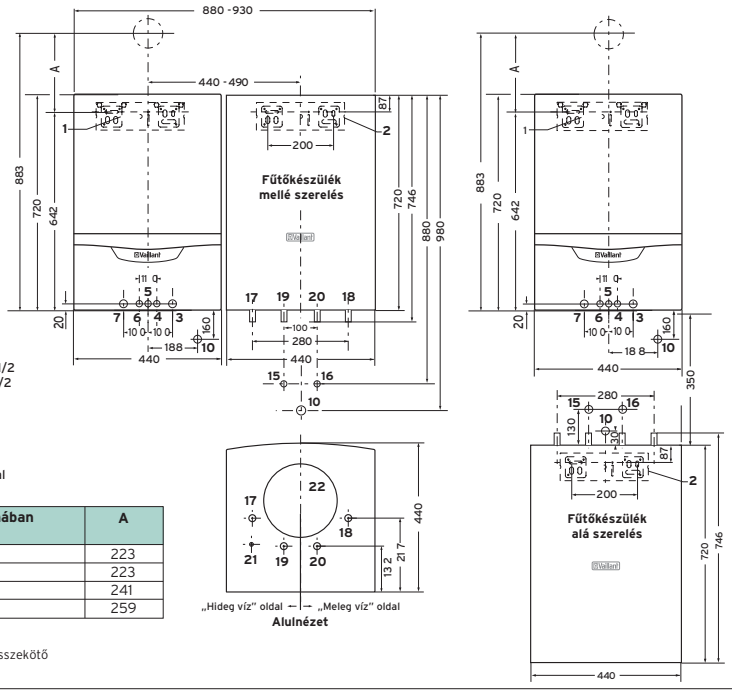

1 A fűtő készülék fali tartója
2 VIH Q 75 B fali tartó
3 Fűtőkészülék fűtési visszatérő Rp 3/4
4 Fűtőkészülék tároló-fűtés visszatérő
5 Gázcsatlakozó Rp 1/2
6 Fűtőkészülék tároló-fűtés előremenő
7 Fűtőkészülék fűtési előremenő Rp 3/4
10 Falsík alatti lefolyó csatlakozás Rp 1
15 Falsík alatti meleg víz csatlakozás Rp 1/2
16 Falsík alatti hideg víz csatlakozás Rp 1/2
17 Tároló előremenő R 3/4
18 Tároló visszatérő R 3/4
19 Meleg víz csatlakozó Rp 3/4
20 Hideg víz csatlakozó Rp 3/4
21 NTC
22 Tisztító nyílás magnézium védőanóddal

Minimális távolság a falon vagy aknában történő átvezetéshez	A
Φ60/100 könyökkel (87°), PP	223
Φ60/100 revíziós könyökkel (87°), PP	223
Φ80/125 könyökkel (87°), PP	241
Φ80/125 revíziós T-idom, PP	259

Tudnivaló
A fűtőkészülék alá történő telepítésnél az összekötő csővezetékeket a helyszínen kell kialakítani.

Tartozék	Megnevezés	Cikkszám
	**Összekötő csőkészlet VIH Q 75 B típusú fali tárolóhoz** Krómozott összekötő csőkészlet a VIH Q 75 B típusú fali meleg-víz-tároló hidraulikus bekötéséhez a fali fűtési hőtermelő mellé (jobb- vagy baloldal) történő telepítéshez. Részei: összekötő csővezetékek, fittingek, tároló NTC, tömítések és csőszigetelés. Feltétlenül szükséges hozzá biztonsági szerelvénycsoportot (0020174067 vagy 0020174068) alkalmazni.	0020152956

Falra szerelhető rétegtöltésű melegvíz-tároló

actoSTOR VIH QL 75 B



Főbb jellemzők

- Falra szerelhető, acélból készült rétegtöltésű használati melegvíz-tároló
- Ívó víz oldalon (tároló) magas minőségű zománcozással és magnézium védőanóddal ellátva
- Kiváló minőségű poliuretán hab hőszigetelés, pórszórással bevont külső (fehér) burkolat
- Műszakilag és befoglaló méreteit tekintve az átfolyó rendszerű ecoTEC pro/plus/exclusive VUW kombi készülékekkel áll összhangban (adott esetben szükség van távtartó keret alkalmazására)
- A működtetéshez feltétlenül szükség van valamelyik rétegtöltő készletre (a jobb vagy bal oldali telepítés szettje), ezen kívül opcionális takaró készlet választható (külön tartozékként)

A termék felszereltsége

- Hőszigetelt és belsőleg zománcozott melegvíz-tároló
- A használati meleg víz felfűtése külső rétegtöltő készlettel, az ecoTEC VUW fali kombi készülék átfolyó rendszerű üzeme mellett történik történik, de - adott esetben - működőképes egységet alkothat más, korábbi verziójú Vaillant VCW/VUW készülékkel is. Ennek előfeltételeit - különösen a bekötő csővezetékek megfelelősége kapcsán - érdemes előre megvizsgálni
- Magnézium védőanód (opcióként aktív elektromos védőanód (rendelési szám: 302042) is vásárolható)
- Ürítő szelep, valamint tisztító nyílás

Szállítási terjedelem

- actoSTOR VIH QL 75 B
- Készüléktartó konzol
- Rögzítő anyagok
- Kezelési- és szerelési útmutató

Megnevezés	VIH QL 75 B
Rendelési szám	0010015988
Nettó listaár	lásd: www.vaillant.hu

Műszaki adatok	Mérték-egység	VIH QL 75 B
Tároló névleges űrtartalom	l	72
A tároló energiahatékonysági osztálya		B
Max. megengedett üzemi nyomás (meleg víz) Max. megengedett üzemi nyomás (fűtés) Max. megengedett melegvíz-hőmérséklet Max. megengedett fűtővíz hőmérséklet	bar bar °C °C	10 10 75 110
Készenléti energiafogyasztás Meleg víz kimeneti teljesítmény (24 kW-os kombi) Meleg víz kimeneti teljesítmény (30 kW-os kombi)	kWh/24h l/10 perc l/10 perc	0,9 152 170
Meleg víz tartós teljesítmény (24 kW-os kombi) Meleg víz tartós teljesítmény (30 kW-os kombi) Teljesítmény jelzőszám (30 kW mellett) (N_L)	l/h l/h	1062 1194 1,5
Tároló fűtés előremenő/visszatérő Hideg víz csatlakozó Meleg víz csatlakozó		R 3/4 R 3/4 R 3/4
A tároló befoglaló méretei Magasság Szélesség Mélység Saját tömeg, kb. Üzemkész tömeg, kb.	 mm mm mm kg kg	 720 440 440 50 115

Befoglaló méretek és a csatlakozások elhelyezkedése

actoSTOR VIH QL 75 B

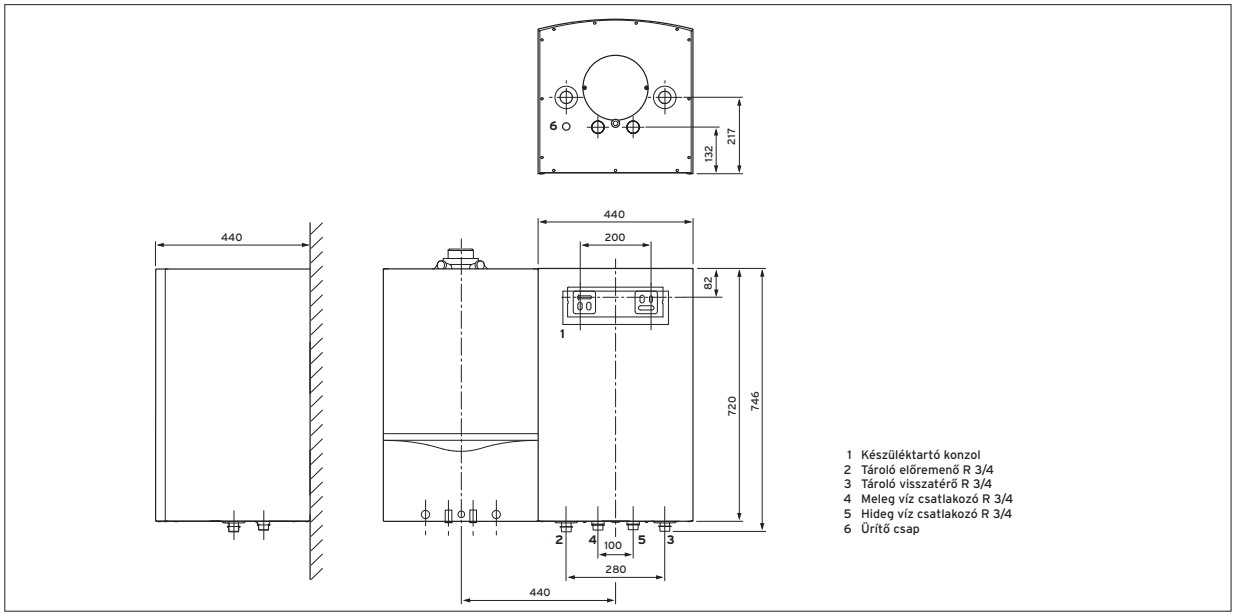

Megnevezés	Cikkszám	Tartozék
Rétegtöltő készlet Integrált melegvíz-készítéssel rendelkező ecoTEC VUW gázüzemű, kondenzációs készülék és az actoSTOR VIH QL 75 B kombinációja számára alkalmazható rétegtöltő készlet. Jobb oldali telepítéshez Bal oldali telepítéshez	 0020174073 0020183764	

Tudnivaló!

A tároló további, opcionális tartozékai a 130. oldalon találhatók.

Opcionális tartozékok

uniSTOR VIH Q 75 B és actoSTOR VIH QL 75 B

Megnevezés	Cikkszám	Tartozék
Burkoló elem (2 db/készlet) ecoTEC pro/plus/exclusive készülék és a mellé felszerelt fali tároló csatlakozó csővezetékeinek eltakarására alkalmazható burkolóelem-készlet. A szett tartalma: 2 db burkolóelem (jobb és bal oldali telepítés esetén is használható). A készlet alapvetően az uniSTOR VIH Q 75 B, illetve az actoSTOR VIH QL 75 B tárolókhoz alkalmas.	0020152968	
Távtartó keret Az ecoTEC pro/plus/exclusive fali fűtő és kombi készülék, az uniSTOR VIH Q 75 B, illetve az actoSTOR VIH QL 75 B típusú fali melegvíz-tároló egymás mellé szerelése során alkalmazható esztétikus távtartó keret a mélységi méretek közötti különbség áthidalására. Csak a 30 kW névleges fűtési hőteljesítmény alatti készülékek esetén javasoljuk.	0020021856	
Bekötő csővezetékekkel ellátott biztonsági szerelvénycsoport falsík alatti telepítéshez Falsík alatti telepítéshez alkalmazható, krómozott kivitelű biztonsági szerelvénycsoport bekötő elemekkel 6 bar alatti hálózati hidegvíznyomásig. **Tartozékai:** membrános biztonsági szelep (6 bar), manométer csatlakoztatására alkalmas mérőpont, elzáró szeleppel rendelkező szelepegység, vizsgáló nyílással ellátott visszacsapó szelep, tölcsérszifon és bekötő csővezeték.	0020174068	
Nyomáscsökkentővel és bekötő csővezetékekkel ellátott biztonsági szerelvénycsoport falsík alatti telepítéshez Falsík alatti telepítéshez alkalmazható, krómozott kivitelű nyomáscsökkentővel ellátott biztonsági szerelvénycsoport bekötő elemekkel 6–12 bar közötti hálózati hidegvíznyomásig. **Tartozékai:** kicsavarható szennyfogó szűrővel ellátott nyomáscsökkentő szelep, membrános biztonsági szelep (6 bar), manométer csatlakoztatására alkalmas mérőpont, elzáró szeleppel rendelkező szelepegység, vizsgáló nyílással ellátott visszacsapó szelep, tölcsérszifon és bekötő csővezeték.	0020174067	

Telepítési tudnivalók az actoSTOR VIH QL 75 B tároló bekötéséhez

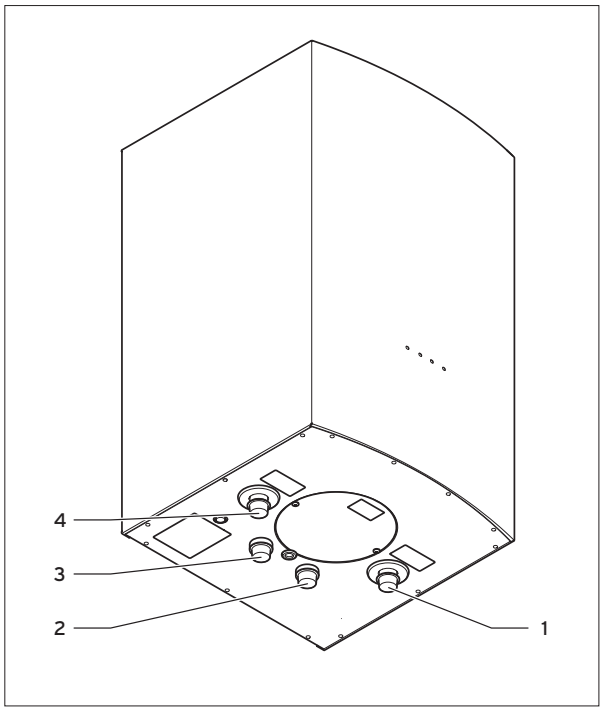

1 Tároló-fűtés visszatérő („hideg ág")
2 Hideg víz csatlakozás
3 Meleg víz csatlakozás
4 Tároló-fűtés előremenő („meleg ág")

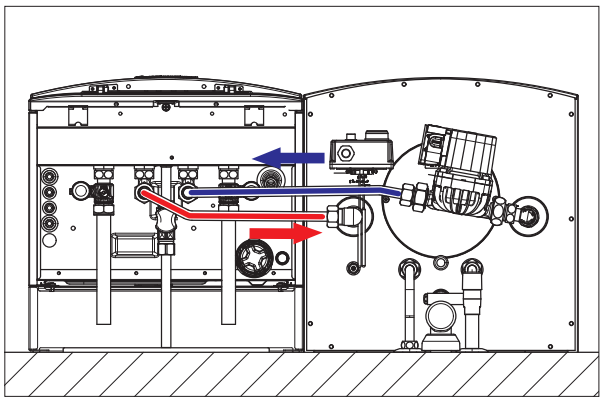

Amennyiben a rétegtöltésű actoSTOR VIH QL 75 B fali melegvíz-tárolót a gázüzemű, kombinált hőtermelőhöz képest (szemből nézve) a jobb oldalra szereljük fel, akkor a helyes áramlási irányt a fenti ábra mutatja: a rétegtöltő szivattyú a tartály „hideg" csonkját (tároló-fűtés visszatérő) szívja, így a tárolóból „kiszívott" folyadékmennyiség indítja be a kombi készülék áramláskapcsolóját a hidegvíz belépésen keresztül.

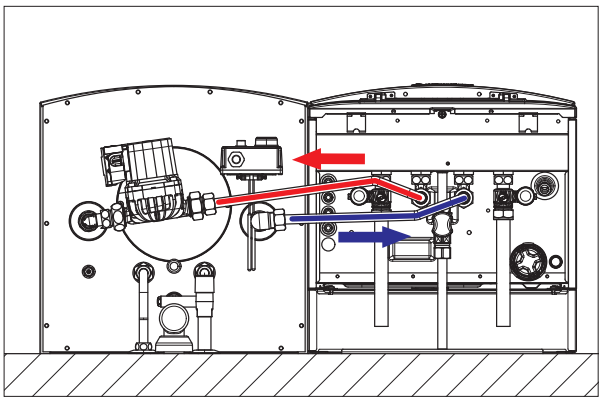

Abban az esetben, ha az actoSTOR VIH QL 75 B rétegtöltésű fali melegvíz-tárolót a gázüzemű, kombinált hőtermelőhöz képest (szemből nézve) a baloldalra szereljük fel, akkor a helyes áramlási irányt a fenti ábra mutatja: a rétegtöltő szivattyú a kombi készülék meleg víz csonkját szívja és a tartály „meleg" csonkja felé tol, így kapcsol be a kombi készülék átfolyó rendszerű használati melegvíz-készítésre.

Földön álló melegvíz-tároló

uniSTOR VIH R 120/6 M – VIH R 200/6 M



Főbb jellemzők

- Indirekt fűtésű használati melegvíz-tároló
- Műszakilag a gázüzemű fali fűtő készülékekkel és a korábbi állókazánokkal összehangolva
- Speciális vákuum-hőszigetelés kombináció a rendelkezésre állás energiaköltségeinek minimalizálása érdekében
- Az összes csatlakozás felül helyezkedik el
- Kimondottan a tárolóhoz illeszkedő (120 és 150 literes verzió), opcionális gyári összekötő csőkészlet kapható (külön rendelhető tartozék)
- Felső takaróelem, amelyhez külön opcióként hőszigetelő elem (rendelési szám: 0020174081) választható a gyári összekötő csőkészlet és a felső takaróelem közötti hézagok kitöltésére

A termék felszereltsége

- Magas minőségű zománcozással ellátott melegvíz-tároló
- Magnézium védőanód (opcióként aktív elektromos védőanód (rendelési szám: 302042) is vásárolható)
- A használati meleg víz felfűtése belső hőcserélővel történik, amely jelentős teljesítmény (30 kW – folyamatos üzem) felvételére képes
- Pórszórással bevont külső (fehér) burkolat
- Kiváló minőségű vákuum-hőszigetelés kombináció
- Ürítő csap és cirkulációs csőcsatlakozó
- Beállítható lábazat

Szállítási terjedelem

- uniSTOR VIH R
- Visszacsapó szelep a tároló-fűtő kör számára
- Záró csavar a cirkulációs csonkra
- Felső takaróelem a gyári bekötő csőkészlet eltakarására
- Kezelési- és szerelési útmutató

Megnevezés	VIH R 120/6 M	VIH R 150/6 M	VIH R 200/6 M
Rendelési szám	0010015937	0010015938	0010015939
Nettó listaár	lásd: www.vaillant.hu		

Megnevezés	Mérték-egység	VIH R 120/6 M	VIH R 150/6 M	VIH R 200/6 M
Tároló névleges űrtartalom Fűtővíz űrtartalom a csőkígyóban A fűtési csőkígyó fűtőfelülete	l l m^2	120 4,8 0,7	150 5,7 0,9	200 6,8 1,0
A tároló energiahatékonysági osztálya		A	A	A
Max. megengedett üzemi nyomás (meleg víz) Max. megengedett üzemi nyomás (fűtés)	bar bar	10 10		
Max. megengedett melegvíz-hőmérséklet Max. megengedett fűtővíz hőmérséklet	°C °C	85 110		
Készenléti energiafogyasztás Meleg víz kimeneti teljesítmény (DIN 4708 szerint) Meleg víz tartós teljesítmény (DIN 4708 szerint) Teljesítmény jelzőszám (N_L)	kWh/24h l/10 perc l/h (kW)	0,83 163 527 (21,7) 1,4	0,85 199 674 (27,4) 2,2	0,87 261 829 (33,7) 3,8
Tároló fűtés előremenő/visszatérő Hideg víz csatlakozó Meleg víz csatlakozó Cirkulációs csatlakozás		R 1 R 3/4 R 3/4 R 3/4	R 1 R 3/4 R 3/4 R 3/4	R 1 R 3/4 R 3/4 R 3/4
A tároló befoglaló méretei Magasság Magasság, hőszigeteléssel Átmérő Saját tömeg, kb. Üzemkész tömeg, kb.	 mm mm mm kg kg	 820 955 590 68 185	 955 1090 590 79 223	 1173 1308 590 97 281

Befoglaló méretek és a csatlakozások elhelyezkedése

VIH R 120/6 M – VIH R 200/6 M

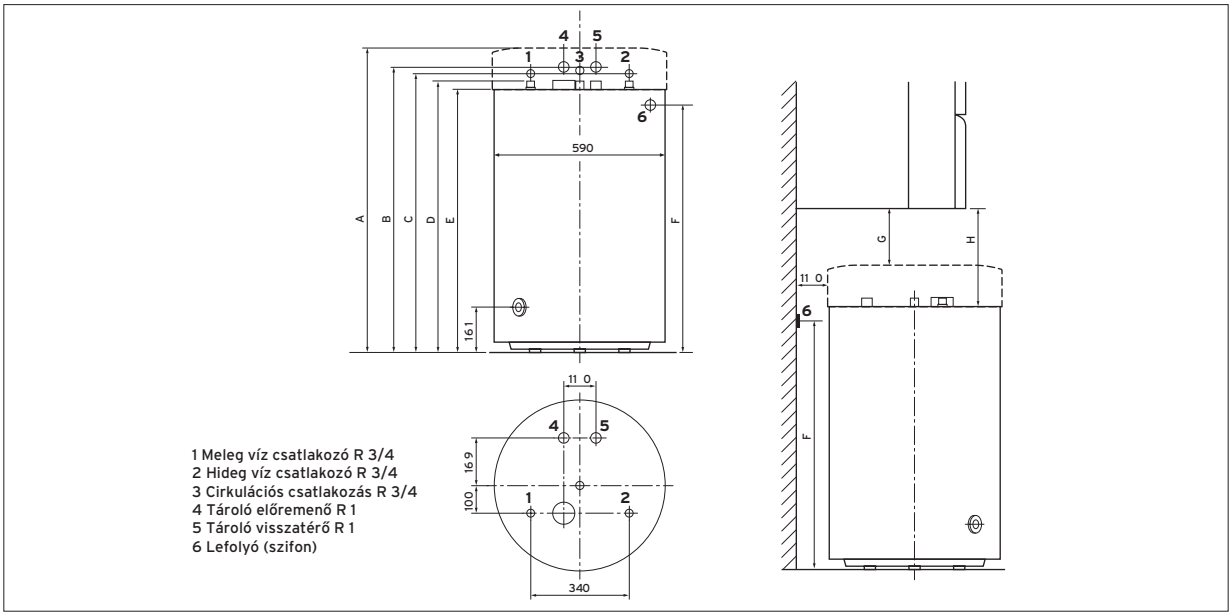

Készülék	A	B	C	D	E	F	G	H
VIH R 120/6 M	955	900	890	853	820	810	Fali gázkészülék: 203	338
VIH R 150/6 M	1090	1035	1025	988	955	945	Fali gázkészülék: 68	203
VIH R 200/6 M	1308	1253	1243	1206	1173	1163	-[1]	

[1] A VIH R 200 tároló-nagyság nem helyezhető el a gázüzemű fali fűtőkészülék alá

Méretek mm-ben

Tudnivaló!

A tároló további, opcionális tartozékai a136-137. oldalakon találhatók.

Földön álló melegvíz-tároló

uniSTOR VIH R 120/6 BR – VIH R 200/6 BR



Főbb jellemzők

- Indirekt fűtésű használati melegvíz-tároló
- Műszakilag a gázüzemű fali fűtő készülékekkel és a korábbi állókazánokkal összehangolva
- Kiváló minőségű poliuretán hab hőszigetelés
- Az összes csatlakozás felül helyezkedik el
- Kimondottan a tárolóhoz illeszkedő (120 és 150 literes verzió), opcionális gyári összekötő csőkészlet kapható (külön rendelhető tartozék)
- Hőszigetelt karimával ellátott tisztító nyílás

A termék felszereltsége

- Magas minőségű zománcozással ellátott melegvíz-tároló
- Magnézium védőanód (opcióként aktív elektromos védőanód (rendelési szám: 302042) is vásárolható)
- A használati meleg víz felfűtése belső hőcserélővel történik, amely jelentős teljesítmény (30 kW – folyamatos üzem) felvételére képes
- Pórszórással bevont külső (fehér) burkolat
- Tisztító nyílás, ürítő csap és cirkulációs csőcsatlakozó
- Beállítható lábazat

Szállítási terjedelem

- uniSTOR VIH R
- Visszacsapó szelep a tároló-fűtő kör számára
- Záró csavar a cirkulációs csonkra
- Kezelési- és szerelési útmutató

Megnevezés	VIH R 120/6 BR	VIH R 150/6 BR	VIH R 200/6 BR
Rendelési szám	0010015952	0010015953	0010015954
Nettó listaár	lásd: www.vaillant.hu		

Megnevezés	Mérték-egység	VIH R 120/6 BR	VIH R 150/6 BR	VIH R 200/6 BR
Tároló névleges űrtartalom Fűtővíz űrtartalom a csőkígyóban A fűtési csőkígyó fűtőfelülete	l l m^2	120 4,8 0,7	150 5,7 0,9	200 6,8 1,0
A tároló energiahatékonysági osztálya		B	B	B
Max. megengedett üzemi nyomás (meleg víz) Max. megengedett üzemi nyomás (fűtés)	bar bar	10 10		
Max. megengedett melegvíz-hőmérséklet Max. megengedett fűtővíz hőmérséklet	°C °C	85 110		
Készenléti energiafogyasztás Meleg víz kimeneti teljesítmény (DIN 4708 szerint) Meleg víz tartós teljesítmény (DIN 4708 szerint) Teljesítmény jelzőszám (N_L)	kWh/24h l/10 perc l/h (kW)	1,1 163 527 (21,7) 1,4	1,2 199 674 (27,4) 2,2	1,3 261 829 (33,7) 3,8
Tároló fűtés előremenő/visszatérő Hideg víz csatlakozó Meleg víz csatlakozó Cirkulációs csatlakozás		R 1 R 3/4 R 3/4 R 3/4	R 1 R 3/4 R 3/4 R 3/4	R 1 R 3/4 R 3/4 R 3/4
A tároló befoglaló méretei Magasság Magasság, csatlakozó csonkokkal Átmérő Saját tömeg, kb. Üzemkész tömeg, kb.	 mm mm mm kg kg	 822 853 590 68 185	 936 988 590 79 223	 1174 1206 590 97 281

Befoglaló méretek és a csatlakozások elhelyezkedése

VIH R 120/6 BR – VIH R 200/6 BR

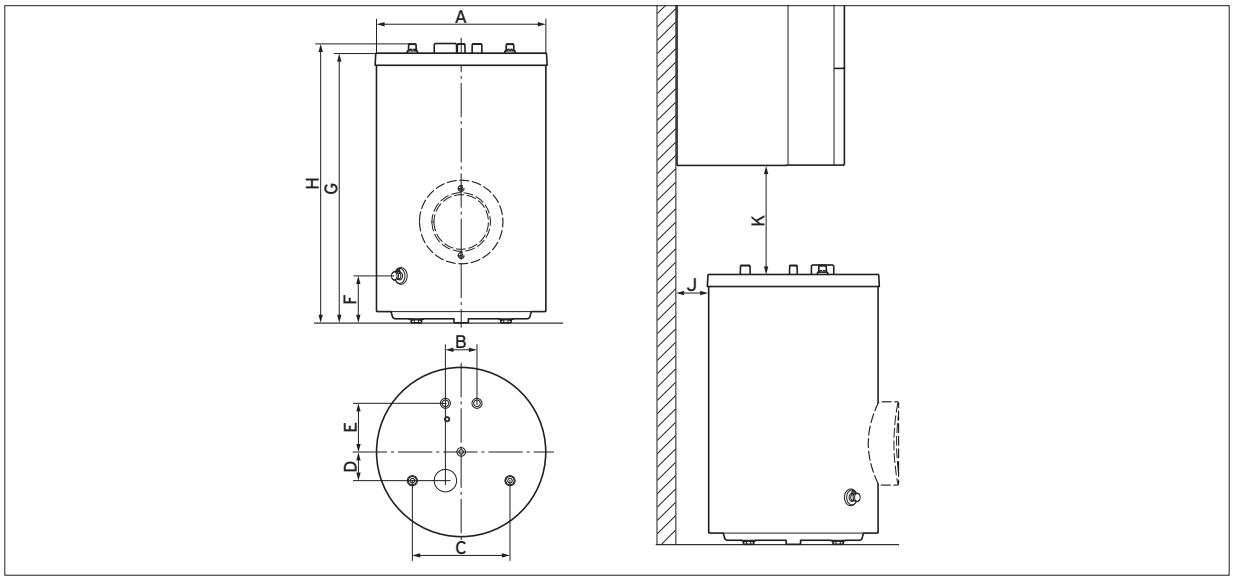

Készülék	A	B	C	D	E	F	G	H	I	J	K
VIH R 120/6 BR	590	110	340	100	169	161	822	853	955	110	338
VIH R 150/6 BR	590	110	340	100	169	161	936	988	1090	110	223
VIH R 200/6 BR	590	110	340	100	169	161	1174	1206	1308	-	-

[1] A VIH R 200 tároló-nagyság nem helyezhető el a gázüzemű fali fűtőkészülék alá

Méretek mm-ben

Tudnivaló!

A tároló további, opcionális tartozékai a136-137. oldalakon találhatók.

Opcionális tartozékok

uniSTOR VIH R 120/6 – VIH R 200/6

Tartozék	Megnevezés	Cikkszám
	**Csőcsatlakozó készlet VIH R 120/6 tárolóhoz** Vaillant fali fűtőkészülék alá telepített uniSTOR VIH R 120/6 használati melegvíz-tároló összekötése esetén alkalmazható csőcsatlakozó készlet, biztonsági szerelvénycsoporttal (10 bar). A készlet tartalma: 2 db tároló-bekötő cső (Rp 3/4 x 15 mm) roppantó gyűrűvel; 2db, mindkét végén menetes karmantyú (R 3/4 x 15 mm) roppantó gyűrűvel; 2 db tároló csatlakozó (Rp 1 x 15 mm) roppantó gyűrűvel; nikkelezett összekötő rézcsövek (Ø15 mm). Összekötő csővel (Ø15 mm, nikkelezett) ellátott tölcsérszifon, tároló biztonsági szerelvénycsoport (0020060434) lefolyó csatlakozóval; tároló hőmérséklet-érzékelő (NTC).	0020151261
	**Csőcsatlakozó készlet VIH R 150/6 tárolóhoz** Vaillant fali fűtőkészülék alá telepített uniSTOR VIH R 150/6 használati melegvíz-tároló összekötése esetén alkalmazható csőcsatlakozó készlet, biztonsági szerelvénycsoporttal (10 bar). A készlet tartalma: 2 db tároló-bekötő cső (Rp 3/4 x 15 mm) roppantó gyűrűvel; 2db, mindkét végén menetes karmantyú (R 3/4 x 15 mm) roppantó gyűrűvel; 2 db tároló csatlakozó (Rp 1 x 15 mm) roppantó gyűrűvel; nikkelezett összekötő rézcsövek (Ø15 mm). Összekötő csővel (Ø15 mm, nikkelezett) ellátott tölcsérszifon, tároló biztonsági szerelvénycsoport (0020060434) lefolyó csatlakozóval; tároló hőmérséklet-érzékelő (NTC).	0020151262
	**Biztonsági szerelvénycsoport (200 liter űrtartalomig)** Hidegvíz oldali biztonsági szerelvénycsoport 10 bar hálózati nyomásig, 200 literes használati melegvíz-tároló űrtartalom alatt. Részei: biztonsági szelep (R 1/2), visszacsapó és elzáró szelep. Csatlakozó méretek: R 3/4.	0020060434
	**Tároló érzékelő** Közvetlen csatlakoztatás esetén szükséges, amennyiben a tárolóhoz a fűtőkészülék töltésvezérlését használjuk. A tároló érzékelő mellett a szett tartozéka még a fűtőkészülék tároló töltő körének menetes szára (2 db).	306264
	**Aktív elektromos védőanód** Univerzális aktív elektromos védőanód (M8) adapterrel (3/4").	302042
	**Cirkulációs szivattyú készlet** uniSTOR VIH R 120/150 használati melegvíz-tárolóhoz alkalmazható nagyhatékonyságú, változó fordulatszám szabályozású cirkulációs szivattyú szett hőszigeteléssel, bekötő csővel, visszacsapó szeleppel és záró csappal. Működési idejének programozásához többfunkciós kártya szükséges (típusa a Vaillant hőtermelő, illetve az alkalmazott szabályozó függvénye).	0020152970

Tartozék	Megnevezés	Cikkszám
	**Analóg hőmérő (VIH R 120 – 200/6)** VIH R 120 – 200/6 M típusú tárolók burkolati fedelébe utólag beépíthető analóg hőmérő.	0020151256
	**Anódfogyás jelző LED** VIH R 120 – 200/6 M típusú tárolók burkolati fedelébe utólag beépíthető, a magnézium védőanód fogyását jelző LED. A készlet magnézium védőanódot is tartalmaz.	0020151257
	**Ocionális hőszigetelő fedél** uniSTOR VIH R 120 – 200/6 BR típusú tárolók esetén a tároló bekötő csőkészlet eltakarására használható felső takaróelem	0020174083
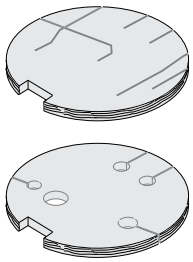	**Opcionális hőszigetelés** VIH R 120 – 200/6 M típusú tárolók burkolati fedelébe utólag beépíthető hőszigetelés a tároló bekötő készlet csővezetékei közötti rések kitöltésére. Használatával az "A" energiaosztályú uniSTOR VIH R 120 - 200/6 M típusjelölésű tárolók "A+" besorolású tárolókká fejleszthetők.	0020174081
	**Előnykapcsoló szekrény uniSTOR melegvíz-tárolóhoz** Integrált tároló-fűtés előnykapcsolással nem rendelkező hőtermelőhöz alkalmazható, fehér színű előnykapcsoló szekrény. Fűtési üzemmód (nyár/tél), illetve tároló-fűtés (be/ki) kapcsolóval, elektromosan készre szerelt szabályozó egység. Hőmérséklet-beállító gomb (30-80°C között), programóra beépítési lehetőség. Gyári tartozék csatlakozó-kábel (1-1 db) a tároló-töltő szivattyúhoz, valamint a kazán kapcsolópultjához (3 m). Használatát az uniSTOR VIH R 120 - 200/6 BR sorozatú tárolók esetén javasoljuk.	305973
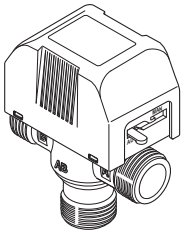	**Három utas váltószelep (Rp 1, 230 V)** Használati melegvíz-készítéshez alkalmazható külső, három utas váltószelep VIH tároló és VC/VU típusú fűtőkészülék hidraulikus csatlakoztatásához. Ezen kívül ez a váltószelep fűtési körök leválasztására is használható. Nem építhető össze a VU 466 és 656/4-5 A típusú fali készülékekkel.	009462

Földön álló, nagyobb űrtartalmú melegvíz-tároló

uniSTOR VIH R 300 – VIH R 500



Főbb jellemzők

- Indirekt fűtésű használati melegvíz-tároló
- Ívó víz oldalon (tároló és hőcserélő) magas minőségű zománcozással és magnézium védőanóddal ellátva
- Kiváló minőségű Neopor® hőszigetelés, amely részelemekre bontva levehető
- Minden csatlakozó egymás alatt, a tároló palástján helyezkedik el
- Magas meleg víz tartós teljesítmény
- Elektromos fűtőpatron beépítési lehetősége

A termék felszereltsége

- Magas minőségű zománcozással ellátott melegvíz-tároló
- Magnézium védőanód (opcióként aktív elektromos védőanód (rendelési szám: 302042) is vásárolható)
- A használati meleg víz felfűtése belső hőcserélővel történik, amely jelentős teljesítmény felvételére képes
- Tisztító nyílás és cirkulációs csőcsatlakozó

Szállítási terjedelem

- uniSTOR VIH R
- Kezelési- és szerelési útmutató

Megnevezés	VIH R 300	VIH R 400	VIH R 500
Rendelési szám	0010003077	0010003078	0010003079
Nettó listaár	lásd: www.vaillant.hu		

Megnevezés	Mérték-egység	VIH R 300	VIH R 400	VIH R 500
Tároló névleges űrtartalom Fűtővíz űrtartalom a csőkígyóban A fűtési csőkígyó fűtőfelülete	l l m^2	300 10,7 1,6	400 9,9 1,5	500 14,2 2,1
A tároló energiahatékonysági osztálya		C	C	C
Max. megengedett üzemi nyomás (meleg víz) Max. megengedett üzemi nyomás (fűtés)	bar bar	10 10		
Max. megengedett melegvíz-hőmérséklet Max. megengedett fűtővíz hőmérséklet	°C °C	85 110		
Készenléti energiafogyasztás Meleg víz kimeneti teljesítmény (DIN 4708 szerint) Meleg víz tartós teljesítmény (DIN 4708 szerint) Teljesítmény jelzőszám (N_L)	kWh/24h l/10 perc l/h (kW)	1,8 420 1130 (46) 11	2,0 500 1130 (46) 15	2,2 580 1523 (62) 19
Tároló fűtés előremenő/visszatérő Hideg víz csatlakozó Meleg víz csatlakozó Cirkulációs csatlakozás		R 1 R 1 R 1 R 3/4	R 1 R 1 R 1 R 3/4	R 1 R 1 R 1 R 3/4
A tároló befoglaló méretei Magasság Átmérő, hőszigeteléssel Mélység Saját tömeg, kb. Üzemkész tömeg, kb.	 mm mm mm kg kg	 1175 660 725 124 420	 1475 810 875 145 549	 1775 810 875 165 661

Befoglaló méretek és a csatlakozások elhelyezkedése

VIH R 300 – VIH R 500

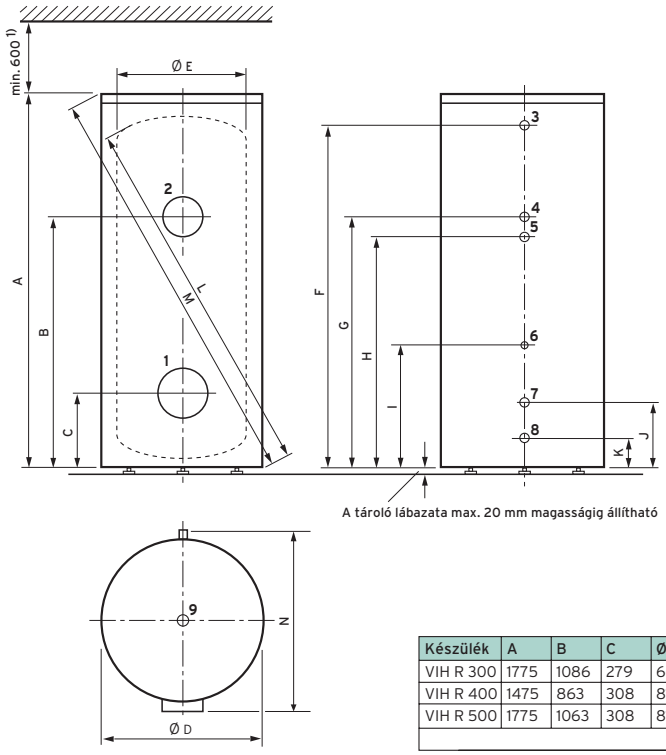

1 Tisztító karima Ø120 mm
2 Fűtőpatron csatlakozó G 1 1/2
3 Meleg víz csatlakozó R 1
4 Cirkulációs csatlakozás R 3/4
5 Tároló-fűtés előremenő R 1
6 Tároló-érzékelő merülő-hüvely Φ12 mm
7 Tároló-fűtés visszatérő R 1
8 Hideg víz csatlakozó R 1
9 Védőanód G 1
R Külső menet

Tudnivaló

1) A mennyezethez képest mért 600 mm minimális távolság figyelmen kívül hagyható, ha gyári magnézium védőanódot aktív elektromos védőanódra (rendelési szám: 302042) cserélik.

Készülék	A	B	C	Ø D	Ø E	F	G	H	I	J	K	L	M	N
VIH R 300	1775	1086	279	660	500	1632	1086	981	581	216	130	1781	1894	725
VIH R 400	1475	863	308	810	650	1301	863	760	510	245	159	1552	1683	875
VIH R 500	1775	1063	308	810	650	1601	1063	960	610	245	159	1829	1952	875

Méretek mm-ben

Opcionális tartozékok

uniSTOR VIH R 300 – VIH R 500

Tartozék	Megnevezés	Cikkszám
	**Biztonsági szerelvénycsoport (200 l űrtartalom felett)** Hidegvíz oldali biztonsági szerelvénycsoport 10 bar hálózati nyomásig és 200 literes használati melegvíz-tároló űrtartalom felett. Részei: biztonsági szelep (R 3/4), visszacsapó és 2 db elzáró szelep. Csatlakozó méretek: R 1	305827
	**Tároló érzékelő** Közvetlen csatlakoztatás esetén szükséges, amennyiben a tárolóhoz a fűtőkészülék töltésvezérlését használjuk. A tároló érzékelő mellett a szett tartozéka még a fűtőkészülék tároló töltő körének menetes szára (2 db).	306264
	**Hőmérő használati melegvíz-tárolóhoz** uniSTOR VIH R 300-500 és auroSTOR VIH S 300-500 típusú használati melegvíz-tárolók esetén alkalmazható analóg hőmérő.	0010003776
	**Aktív elektromos védőanód** Univerzális aktív elektromos védőanód (M8) adapterrel (3/4").	302042
	**Elektromos fűtőpatron (230 V)** uniSTOR VIH R 300-500, illetve auroSTOR VIH S 300-500 típusú használati melegvíz-tárolók esetén alkalmazható elektromos fűtőpatron, maximum 10 bar üzemi nyomásig. Csatlakozó méret: DN 40 (R1 1/2), fűtőteljesítmény: 2 kW/230 V, beállítható szabályozóval. Távtartó elem és szerelési segédanyagok. Beépítési mélység: 300 mm	0020028665
	**Elektromos fűtőpatron (400 V)** uniSTOR VIH R 300-500, illetve auroSTOR VIH S 300-500 típusú használati melegvíz-tárolók esetén alkalmazható elektromos fűtőpatron, maximum 10 bar üzemi nyomásig. Csatlakozó méret: DN 40 (R1 1/2), fűtőteljesítmény: 6 kW/400 V, beállítható szabályozóval. Távtartó elem és szerelési segédanyagok. Beépítési mélység: 450 mm	0020028666
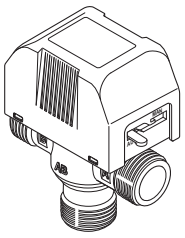	**Három utas váltószelep (Rp 1, 230 V)** Használati melegvíz-készítéshez alkalmazható külső, három utas váltószelep VIH tároló és VC/VU típusú fűtőkészülék hidraulikus csatlakoztatásához. Ezen kívül ez a váltószelep fűtési körök leválasztására is használható. Nem építhető össze a VU 466 és 656/4-5 A típusú fali készülékekkel.	009462

Tartós melegvíz-teljesítmény diagram

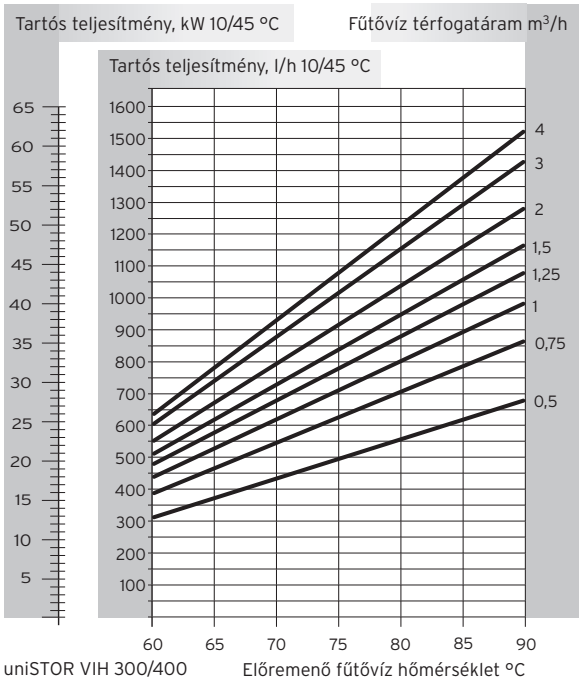

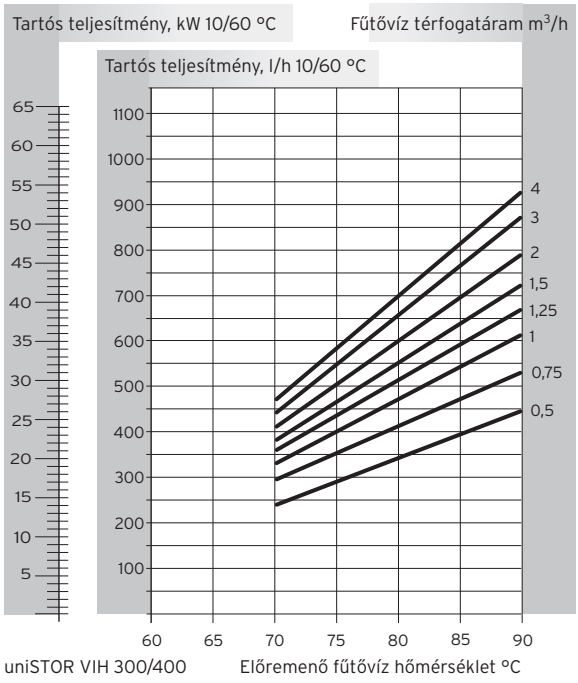

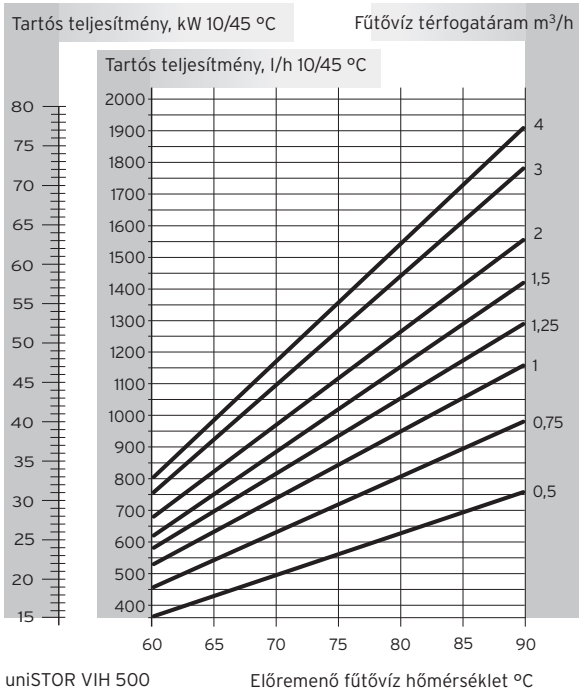

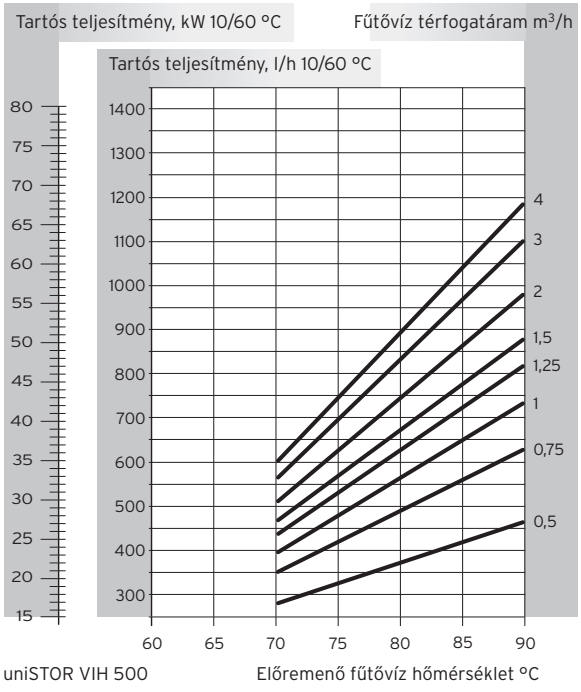

Direkt fűtésű, gázüzemű melegvíz-tároló

atmoSTOR VGH 130/5 XZ – VGH 220/5 XZ H



Főbb jellemzők
- Direkt gázfűtésű melegvíz-tároló
- Merülő csatornás égő, külső vízköpennyel körbezárt égőtérrel
- Alacsony káros-anyag kibocsátás NOx < 80 mg/kWh
- 75 mm vastagságú hőszigetelés
- Fokozatmentesen beállítható hőmérséklet-szabályozó
- Cirkulációs csonk, ami így a terméket távoli vízelvételezési helyekhez kiépített cirkulációs hálózatra történő csatlakoztatásra is alkalmassá teszi

A termék felszereltsége
- Magas minőségű zománcozással ellátott melegvíz-tároló
- Tisztító nyílás, cirkulációs csonk és ürítő csap
- Magnézium védőanód (opcióként aktív elektromos védőanód (rendelési szám: 302042) is vásárolható)
- Gáznyomás szabályozó
- Gyárilag beépített égéstermék visszaáramlás érzékelő
- Piezoelektromos gyújtás

Szállítási terjedelem
- atmoSTOR VGH
- Kezelési- és szerelési útmutató

Tudnivaló!
Propángázról történő működtetéshez külön átszerelő készlet kapható (alkatrészként). Gyári tartozék a földgáz üzemre alkalmas fúvóka.

Megnevezés	VGH 130/5 XZ	VGH 160/5 XZ	VGH 190/5 XZ	VGH 220/5 XZ
Rendelési szám	305929	305930	305931	305932
Nettó listaár	lásd: www.vaillant.hu			

Megnevezés	Mérték-egység	VGH 130/5 XZ	VGH 160/5 XZ	VGH 190/5 XZ	VGH 220/5 XZ
Tároló névleges űrtartalom	l	130	160	190	220
Névleges hőteljesítmény (földgáz/propán)	kW	6,3/5,4	7,25/6,3	8,2/7,4	8,6/7,4
Névleges hőterhelés (földgáz/propán)	kW	7/6	8/7	9/8,1	9,5/8,1
A melegvíz-készítés energiahat. osztálya		B	B	B	B
Melegvíz-hőmérséklet beállítási tartomány	°C	40-70	40-70	40-70	40-70
Felfűtési idő (10°C-ról 60°C-ra), kb.	perc	70	74	77	83
Készenléti energiafogyasztás	kWh/24h	5,02	5,8	6,6	7,39
Megengedett üzemi túlnyomás	bar	10	10	10	10
Teljesítmény jelzőszám (N_L)		1	1,5	1,8	2,5
Meleg víz kimeneti telj. (DIN 4708 szerint)	l/óra	155	178	202	210
Meleg víz tartós telj. (DIN 4708 szerint)	l/10 perc	130	180	218	280
Égéstermék hőmérséklet	°C	120	145	145	140
Égéstermék tömegáram	g/s	5,3	5,9	6,7	7
CO_2-tartalom	%	5,6	5,6	5,6	5,6
Minimális kéményhuzat	Pa	5	5	5	5
Gázfelhasználás:					
Csatlakozási gáznyomás (földgáz)	mbar	20	20	20	20
Max. gázfogyasztás (földgáz)	m^3/h	0,74	0,84	0,95	1,0
Max. gázfogyasztás (propán)	kg/h	0,55	0,63	0,7	0,74
Hideg víz csatlakozó		R 3/4	R 3/4	R 3/4	R 3/4
Meleg víz csatlakozó		R 3/4	R 3/4	R 3/4	R 3/4
Cirkulációs csatlakozás		R 3/4	R 3/4	R 3/4	R 3/4
Gázcsatlakozó		Rp 1/2	Rp 1/2	Rp 1/2	Rp 1/2
Az égéstermék elvezetés csatlakozója	mm Φ	90	90	90	90
A tároló befoglaló méretei:					
Magasság	mm	1195	1368	1533	1760
Átmérő	mm Φ	550	550	550	550
Tömeg (saját/üzemkész)	kg	72/202	80/240	87/277	95/315

Befoglaló méretek és a csatlakozások elhelyezkedése

VGH 130/5 XZ – VGH 220/5 XZ H

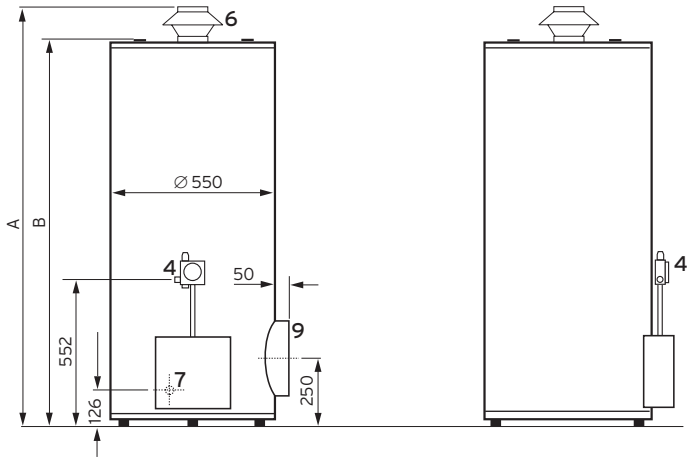

1 Meleg víz csatlakozó R 3/4
2 Hideg víz csatlakozó R 3/4
3 Cirkulációs csatlakozás R 3/4
4 Gázcsatlakozó R 1/2
5 Védőanód
6 Égéstermék elvezetés csatlakozó
7 Ürítő csap
9 Tisztító nyílás
(a legalább 400 mm faltól való távolság a tisztítás miatt szükséges)

Készülék	A	B
VGH 130/5 XZ	1195	1071
VGH 160/5 XZ	1368	1244
VGH 190/5 XZ	1533	1409
VGH 220/5 XZ	1760	1636

Méretek mm-ben

Opcionális tartozékok

atmoSTOR VGH .../5 XZ H sorozat

Tartozék	Megnevezés	Cikkszám
	**Krómozott gázcsap** Egyenes kivitelű, 1/2" csatlakozó mérettel és vétlen nyitás elleni védelemmel ellátott gázcsap krómozott szerelvényházzal, ergonomikus elzáró gombbal.	305865
	**Biztonsági szerelvénycsoport R 3/4** Hidegvíz oldali biztonsági szerelvénycsoport 6 bar hálózati nyomás és 200 literes használati melegvíz-tároló űrtartalom alatt. Részei: biztonsági szelep (R 1/2), visszacsapó és 2 db elzáró szelep. Csatlakozó méretek: R 3/4.	000660
	**Nyomáscsökkentővel ellátott biztonsági szerelvénycsoport R 3/4** Hidegvíz oldali biztonsági szerelvénycsoport 6 bar hálózati nyomás felett és 200 literes használati melegvíz-tároló űrtartalomtól. Részei: biztonsági szelep (R 1/2), állítható nyomáscsökkentő; visszacsapó és 2 db elzáró szelep. Csatlakozó méretek: R 3/4.	000661
	**Biztonsági szerelvénycsoport (200 liter űrtartalomig)** Hidegvíz oldali biztonsági szerelvénycsoport 10 bar hálózati nyomásig, 200 literes használati melegvíz-tároló űrtartalom alatt. Részei: biztonsági szelep (R 1/2), visszacsapó és elzáró szelep. Csatlakozó méretek: R 3/4.	0020060434
	**Biztonsági szerelvénycsoport (200 l űrtartalom felett)** Hidegvíz oldali biztonsági szerelvénycsoport 10 bar hálózati nyomásig és 200 literes használati melegvíz-tároló űrtartalom felett. Részei: biztonsági szelep (R 3/4), visszacsapó és 2 db elzáró szelep. Csatlakozó méretek: R 1	305827
	**Reteszelő VGH tárolóhoz** atmoSTOR VGH 130/5 – 220/5 XZ típusú, direkt fűtésű használati melegvíz-tároló esetén alkalmazható reteszelő. Tudnivaló: Reteszelő kapcsolóként használt gáznyomás felügyelő, amit abban az esetben kell használni, ha közös légtérben telepített, nyílt égésterű hőtermelők (pl.: állókazán és gázüzemű melegvíz-tároló) egyidejű működését kell megakadályozni.	000670
	**Aktív elektromos védőanód** Univerzális aktív elektromos védőanód (M8) adapterrel (3/4").	302042



flexoTHERM flexoCOMPACT geoTHERM aroTHERM

Mert a Vaillant a jövőben gondolkodik.

Rendelési áttekintő

flexoCOMPACT exclusive hőszivattyúk (talajhő/víz)

Beépített, rozsdamentes acél melegvíz-tárolóval (185 liter)

Hőszivattyúk



flexoCOMPACT exclusive
Talajhő/víz

VWF 58/4
Fűtési teljesítm.: 5,3 kW
Rend. sz.: **0010016690**

VWF 88/4
Fűtési teljesítm.: 8,9 kW
Rend. sz.: **0010016691**

VWF 118/4
Fűtési teljesítm.: 11,2 kW
Rend. sz.: **0010016692**

Hőszivattyú tartozék

Biztonsági szerelvénycsoport
Biztonsági szelep Rp 3/4; 50 kW alatt
Rend. sz.: **307591**

Telepítő készlet (90°-os)
Fűtési és szonda köri bekötő csőkészlet
Rend. sz.: **0020212718**

Egyenes telepítő készlet
Fűtési és szonda köri bekötő csőkészlet
Rend. sz.: **0020212717**

Hőforrás tartozékok



Hőszivattyú talajköri töltőállomás (Φ35 mm)
A talajköri hőhordozó kör egyszerű feltöltésére és átöblítésére
Rend. sz.: **0020106265**

Készre kevert hőhordozó folyadék
30 literes kannában, fagyállóság -15°C-ig
Rend. sz.: **0020147182**

Szolár/talajkör tágulási tartály (18 liter)
A talajkör oldali nyomásváltozás felvételére
Rend. sz.: **302097**

Szolár/talajkör tágulási tartály (25 liter)
A talajkör oldali nyomásváltozás felvételére
Rend. sz.: **302098**

Melegvíz-tároló tartozék



Biztonsági szerelvénycsoport
200 liter űrtartalomig és 10 bar víznyomásig
Rend. sz.: **0020060434**

Lefolyó tölcsérszifon
Rend. sz.: **000376**

Szabályozástechnikai tartozék



Időjárás-követő rendszerszabályozó

multiMATIC 700
Időjárás-követő rendszerszabályozó
Rend. sz.: **0020171319**

Szabályozástechnikai tartozék

VR 70
Keverő- és szolármodul
Rend. sz.: **0020184845**

VR 71
Bővítő modul 3 kevert körre
Rend. sz.: **0020184848**

VR 91
Távkapcsoló magyarázó szöveggel és háttér világítással
Rend. sz.: **0020171336**

VRC 9642
Határoló termosztát
Rend. sz.: **009642**

Puffer tartály



Hidraulikus építőelemek



Multifunkciós tároló allSTOR plus

VPS 300/3-5
Rend. sz.: **0010015130**

VPS 500/3-5
Rend. sz.: **0010015131**

VPS 800/3-5
Rend. sz.: **0010015132**

Hidraulikus építőelemek a puffer számára

Hőszigetelt osztó/gyűjtő egység
2 fűtési körre
Rend. sz.: **307556**

Hőszigetelt osztó/gyűjtő egység
3 fűtési körre
Rend. sz.: **307597**

allSTOR plus tartozék

Szigetelő sapka 1 1/2“
Rend. sz.: **0010015141**

Szigetelő sapka 2“
Rend. sz.: **0010015142**

A VPS/3-7 és VPS/3-5 használaton kívüli csatlakozásaira

Szabályozatlan fűtési körök

Előszerelt szivattyús egység direkt fűtési körre
Rend. sz.: **0020191817**

Szabályozott fűtési körök

Előszerelt szivattyús egység kevert fűtési körre; R 1/2
Rend. sz.: **0020191814**

Előszerelt szivattyús egység kevert fűtési körre; R 3/4
Rend. sz.: **0020191813**

Előszerelt szivattyús egység kevert fűtési körre; R 1
Rend. sz.: **0020191788**

Fűtési hőszivattyúk (talajhő/víz)

flexoCOMPACT exclusive VWF 58/4 – VWF 118/4



Főbb jellemzők

- Green IQ emblémával ellátott termék (a távfelügyelethez külön rendelhető VR 900 modul szükséges)
- Különösen halk a hőszivattyú üzeme (Sound Safe System)
- A hűtőkör elektronikus expanziós szelepeive (2 db) és kiegészítő párologtatóval alacsony külső hőmérsékleteknél is akár 65°C előremenő fűtővíz hőmérséklet, ami felújítások esetén ideális
- Magas hatásfok a modern, hosszú életű hőszivattyú Scroll kompresszornak köszönhetően
- 10 éves anyag-garancia a kompresszorra
- Az épületen belül történő könnyebb szállítás érdekében a termék két részre bontható (Split Mounting Concept)

A termék felszereltsége

- 185 liter névleges űrtartalmú, rozsdamentes acél melegvíz-tároló. Hőszivattyús üzemben is lehetséges az akár 60°C-os tartályhőmérséklet
- A VR 900 Internet-kommunikációs modul segítségével végfelhasználói applikáció iPhone és Android alapú okostelefonokra
- Nagyhatékonyságú szivattyúk a fűtési- és szondakörben
- Meleg víz előnykapcsoló váltószelep
- Többfokozatú elektromos rásegítő fűtés (9 kW)
- Beépített lágyindító
- Szenzorvezérelt hűtőkör 2 db elektronikus expanziós szeleppel
- Integrált aktív hűtési üzem
- Gyárilag beépített hőmennyiség- és áramfelvétel számláló

Szállítási terjedelem

- Palettán burkolattal teljesen előszerelt flexoCOMPACT hőszivattyú
- A hőhordozó kör biztonsági lefúvató szelepe (3 bar, 1/2")
- Kezelési- és szerelési útmutató

Csomagban rendelve (a fentieken kívül)

- multiMATIC 700
- VR 900 Internet-kommunikációs modul (választható opció)

Tudnivaló!

A bekötő csővezetékeket és a talajkör tágulási tartályát külön kell megrendelni.

Megnevezés		flexoCOMPACT exclusive		
		VWF 58/4	VWF 88/4	VWF 118/4
Rendelési szám		0010016690	0010016691	0010016692
Nettó listaár		lásd: www.vaillant.hu		
Helyiségfűtés energia-hat. oszt. 35°C /55°C		A++	A++	A++
Melegvíz-készítés energiahat. osztálya		A	A	A
Csomag energia-hatékonys. osztály (55°C)		A++	A+++	A+++
Csomag energia-hatékonysági osztálya		A	A	A

Műszaki adatok	Mérték-egység	VWF 58/4	VWF 88/4	VWF 118/4
Fűtési teljesítmény (B0/W35, ΔT 5K, EN 14511 szerint) Teljesítmény-felvétel Teljesítményszám (COP)	kW kW	5,3 1,4 4,6	8,9 2,0 5,1	11,2 2,5 5,0
Fűtési teljesítmény (B0/W55, ΔT 5K, EN 14511 szerint) Teljesítmény-felvétel Teljesítményszám (COP)	kW kW	5,3 2,0 3,0	9 2,9 3,3	11,4 3,8 3,2
Az aktív hűtés teljesítménye (B35/W18) Teljesítmény-felvétel Teljesítményszám (EER)	kW kW	7,1 1,3 5,5	9,2 1,9 4,9	14,4 2,3 6,2
Kevert vízmennyiség (40°C) B0/Wxx esetén, 50°C-os kívánt tároló hőmérséklet mellett	l	228	228	228
A szabályozó névleges feszültsége A kompresszor névleges feszültsége A rásegítő fűtés névleges feszültsége		230 V/50 Hz, 1/N/PE~ 400 V/50 Hz, 3/N/PE~ 400 V/50 Hz, 3/N/PE~		
Szondaköri sziv. elektr. teljesítmény-felvétele B0/W35 A rásegítő fűtés elektromos teljesítménye Biztosíték típusa (C, hárompólusú + nulla vezeték) (kompresszor betáp, szabályozó és rásegítő fűtés)	W kW A	44 9 25	62 9 25	64 9 25
Max. üzemi áram (kompr., szab. és rásegítő fűtés) Max. üzemi áram (kompresszor és szabályozó) Max. üzemi áram (rásegítő fűtés és szabályozó) Indulási áramfelvétel (lágyindítóval)	A A A A	20,2 9,0 15,2 < 15	21,2 10,0 15,2 < 19	24,4 13,2 15,2 < 22
Fűtési kör névleges tömegáram Fűtési kör maradék emelőmagasság (ΔT=5K) A fűtési kör víztartalma (beleértve a HMV csőspirált is)	l/h mbar l	920 660 15,4	1530 460 16,1	1920 350 16,5
Fűtési oldal maximális üzemi nyomása	bar	3	3	3
Hőforrás kör névleges tömegáram Hőforrás kör maradék emelőmagasság (ΔT=3K) A hőforrás kör belső űrtartalma	l/h mbar l	1290 620 2,5	2320 450 3,1	3000 510 3,6
Fűtőkör hőmérséklete (min/max.) A hőforrás kör hőmérséklete (min/max.)	°C °C	25/65 -10/25	25/65 -10/25	25/65 -10/25
Melegvíz-tároló űrtartalma Melegvíz-oldali max. üzemi nyomás Max. melegvíz-hőmérséklet hőszivattyúval Max. melegvíz-hőmérséklet rásegítő fűtéssel Készenléti energiafogyasztás (53°C tároló hőfokon)	l bar °C °C kWh/24h	171 10 60 75 0,86	171 10 60 75 0,86	171 10 60 75 0,86
Fűtési előremenő/visszatérő csatlakozó Hőforrás kör előremenő/visszatérő csatlakozó Hideg/meleg víz és cirkulációs csatlakozó		G 1 1/2 G 1 1/2 G 3/4	G 1 1/2 G 1 1/2 G 3/4	G 1 1/2 G 1 1/2 G 3/4
Hangteljesítmény szint B0/W35 mellett	dB(A)	40	43	47
Magasság/szélesség/mélység Tömeg (csomagolás nélkül)	mm kg	1868/595/720 223	1868/595/720 238	1868/595/720 245
Hűtőközeg		R410a		

Befoglaló méretek és a csatlakozások elhelyezkedése

VWF 58/4 - VWF 118/4

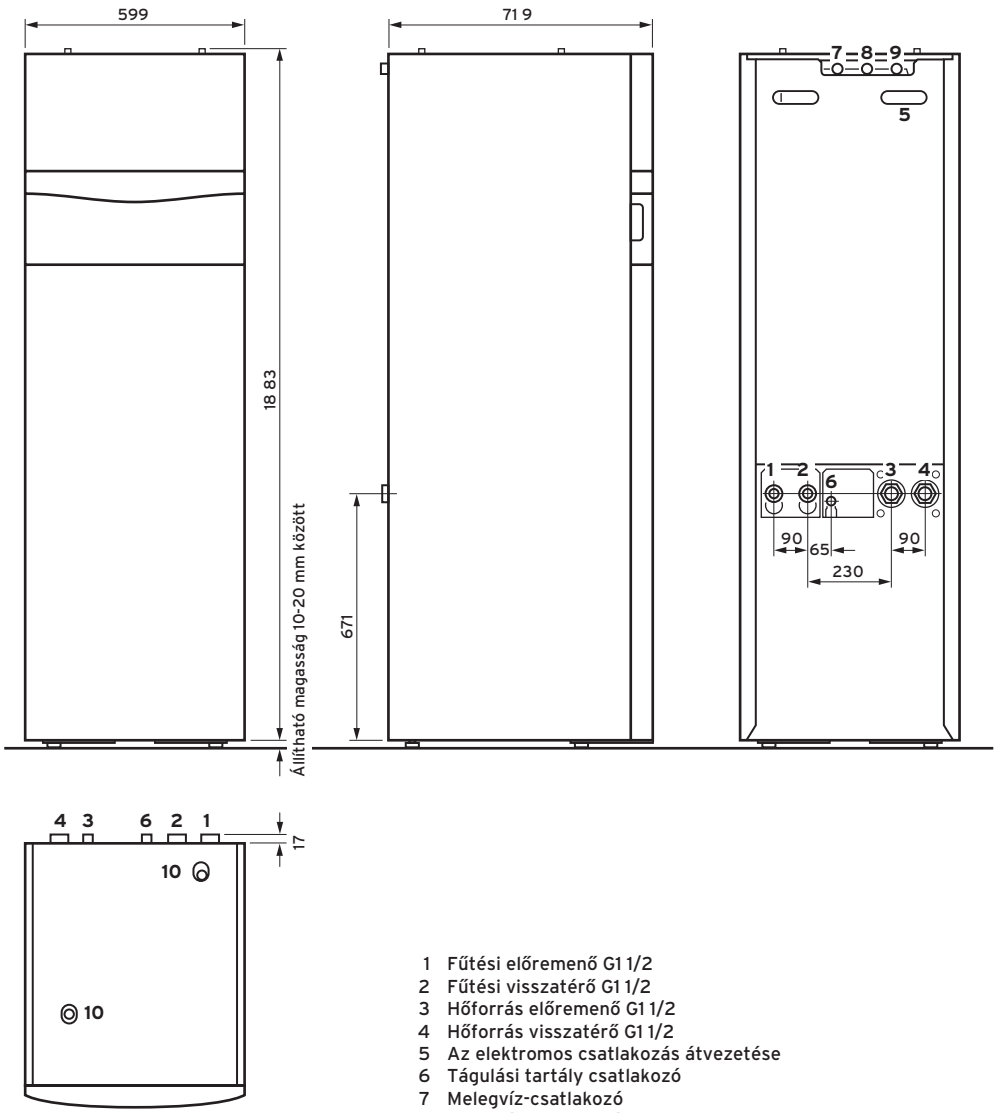

1 Fűtési előremenő G1 1/2
2 Fűtési visszatérő G1 1/2
3 Hőforrás előremenő G1 1/2
4 Hőforrás visszatérő G1 1/2
5 Az elektromos csatlakozás átvezetése
6 Tágulási tartály csatlakozó
7 Melegvíz-csatlakozó
8 Hidegvíz-csatlakozó
9 Cirkulációs vezeték
10 A tároló légtelenítő szelepe

Tudnivaló: a csatlakozó csővezetékeket külön kell megrendelni

flexoCOMPACT exclusive
VWF 58/4 – VWF 118/4

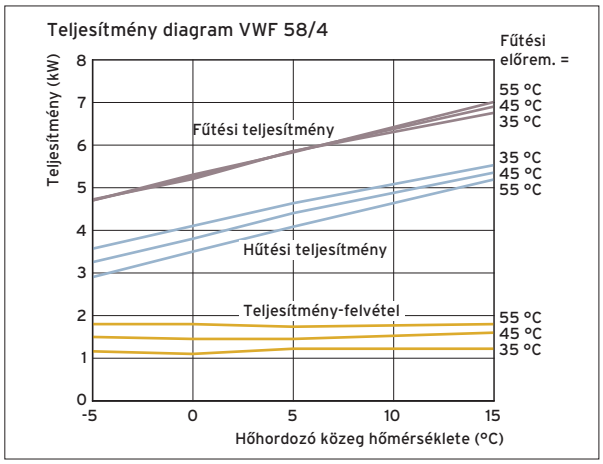

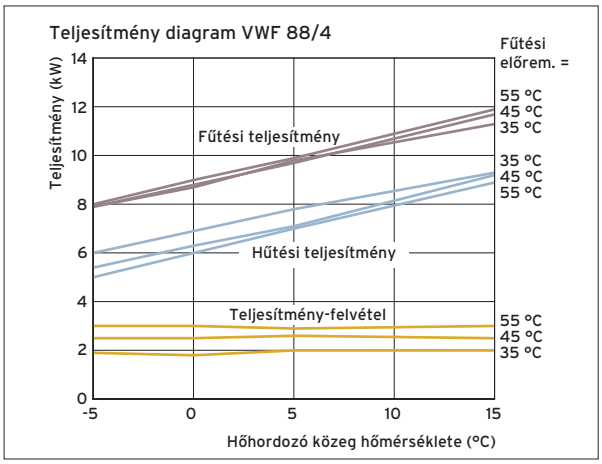

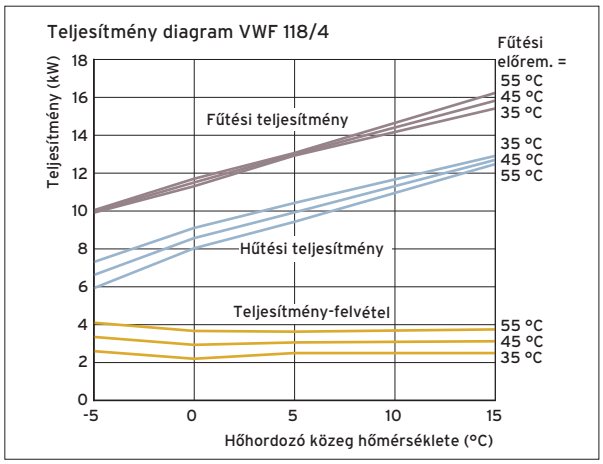

Rendelési áttekintő

flexoTHERM exclusive hőszivattyúk (talajhő/víz)

Hőszivattyúk



flexoTHERM exclusive
Talajhő/víz

VWF 57/4
Fűtési teljesítm.: 5,3 kW
Rend. sz.: **0010016685**

VWF 87/4
Fűtési teljesítm.: 8,9 kW
Rend. sz.: **0010016686**

VWF 117/4
Fűtési teljesítm.: 11,2 kW
Rend. sz.: **0010016687**

flexoTHERM exclusive
Talajhő/víz

VWF 157/4
Fűtési teljesítm.: 14,4 kW
Rend. sz.: **0010016688**

VWF 197/4
Fűtési teljesítm.: 19,7 kW
Rend. sz.: **0010016689**

Hőszivattyú tartozék

Biztonsági szerelvénycsoport
Biztonsági szelep Rp 3/4; 50 kW alatt
Rend. sz.: **307591**

Telepítő készlet (90°-os)
Fűtési és szonda köri bekötő csőkészlet
Rend. sz.: **0020212716**

Egyenes telepítő készlet
Fűtési és szonda köri bekötő csőkészlet
Rend. sz.: **0020212715**

Melegvíz-tároló



Melegvíz-tároló
geoSTOR (VWF 11 kW-ig)

VIH RW 300
Zománcozott, csőspirálos melegvíz-tároló
Rend. sz.: **0010003196**

VIH RW 400 B
Zománcozott, dupla csőspirálos tároló
Rend. sz.: **0010010170**

Melegvíz-tároló tartozék

Biztonsági szerelvénycsoport
200 liter űrtartalom felett és 10 bar víznyomásig
Rend. sz.: **305827**

Lefolyó tölcsérszifon
Rend. sz.: **000376**

Tudnivaló
(VWF 15 és 19 kW)

A geoSTOR VIH RW 300 melegvíz-tároló nem használható a 15 és 19 kW-os flexoTHERM hőszivattyúkhoz

A VIH RW 400 B csak mindkét csőspirál sorba kötésével használható a VWF 157/4 hőszivattyú esetén

Multifunkciós tároló



allSTOR plus rétegtöltésű puffer

VPS 300/3-5
Rend. sz.: **0010015130**

VPS 500/3-5
Rend. sz.: **0010015131**

VPS 800/3-5
Rend. sz.: **0010015132**

allSTOR exclusive rétegtöltésű puffer

VPS 300/3-7
Rend. sz.: **0010015124**

VPS 500/3-7
Rend. sz.: **0010015125**

VPS 800/3-7
Rend. sz.: **0010015126**

VPS 1000/3-7
Rend. sz.: **0010015127**

VPS 1500/3-7
Rend. sz.: **0010015128**

Tartozékok

Három utas váltószelep
Rend. sz.: **0020036743**

Szigetelő sapka 1 1/2"
Rend. sz.: **0010015141**

Szigetelő sapka 2"
Rend. sz.: **0010015142**

Szigetelő sapka 2 1/2"
Rend. sz.: **0010015143**

A VPS/3-7 és VPS/3-5 használaton kívüli csatlakozásaira

allSTOR tartozékok



Hidraulikus modul

VWZ MPS 40
Kompakt puffer hőszivattyúk számára
Rend. sz.: **0020145020**

aguaFLOW exclusive frissvizes állomás

VPM 20/25/2 W
Átfolyó rendszerű melegvíz-készítésre, közvetlenül a tárolóra vagy fali szereléssel
Rend. sz.: **0010015136**

VPM 30/35/2 W
Átfolyó rendszerű melegvíz-készítésre, közvetlenül a tárolóra vagy fali szereléssel
Rend. sz.: **0010015137**

VPM 40/45/2 W
Átfolyó rendszerű melegvíz-készítésre, közvetlenül a tárolóra vagy fali szereléssel
Rend. sz.: **0010015138**

allSTOR tartozékok



Hidraulikus építőelemek



Szabályozástechnikai tartozék



Hőforrás tartozékok



Tartozék frissvizes állomáshoz

Biztonsági szerelvénycsoport
200 liter űrtartalomig,
10 bar víznyomásig
Rend. sz.: **0020060434**

Lefolyó tölcsérszifon
Rend. sz.: **000376**

Cirkulációs szivattyúkészlet
Komplett, a VPM/2 W állomásba
Rend. sz.: **0010015144**

Cirkulációs bekötőcső
Szivattyú nélkül, a VPM/2W állomás számára
Rend. sz.: **0010015145**

Szolár töltőállomás

VPM 20/2 S
Közvetlenül a tárolóra vagy falra szereléssel
VPS 300/3 - 2000/3 puffer-rekhez
Rend. sz.: **0010015139**

VPM 60/2 S
Közvetlenül a tárolóra vagy falra szereléssel
VPS 300/3 - 2000/3 puffer-rekhez
Rend. sz.: **0010015140**

Hidraulikus építőelemek a puffer számára

Hőszigetelt osztó/gyűjtő egység
2 fűtési körre
Rend. sz.: **307556**

Hőszigetelt osztó/gyűjtő egység
3 fűtési körre
Rend. sz.: **307597**

Szabályozatlan fűtési körök

Előszerelt szivattyús egység direkt fűtési körre
Rend. sz.: **0020191817**

Szabályozott fűtési körök

Előszerelt szivattyús egység kevert fűtési körre; R 1/2
Rend. sz.: **0020191814**

Előszerelt szivattyús egység kevert fűtési körre; R 3/4
Rend. sz.: **0020191813**

Előszerelt szivattyús egység kevert fűtési körre; R 1
Rend. sz.: **0020191788**

Időjárás-követő rendszerszabályozó

multiMATIC 700
Időjárás-követő rendszer-szabályozó
Rend. sz.: **0020171319**

Szabályozástechnikai tartozék

VR 70
Keverő- és szolármodul
Rend. sz.: **0020184845**

VR 71
Bővítő modul 3 kevert körre
Rend. sz.: **0020184848**

VR 91
Távkapcsoló magyarázó szöveggel és háttér világítással
Rend. sz.: **0020171336**

VRC 9642
Határoló termosztát
Rend. sz.: **009642**

Hőforrás tartozékok

Hőszivattyú talajköri töltőállomás (Φ35 mm)
A talajköri hőhordozó kör egyszerű feltöltésére és átöblítésére
Rend. sz.: **0020106265**

Készre kevert hőhordozó folyadék
30 literes kannában, fagyállóság -15°C-ig
Rend. sz.: **0020147182**

Szolár/talajkör tágulási tartály (18 liter)
A talajkör oldali nyomásváltozás felvételére
Rend. sz.: **302097**

Szolár/talajkör tágulási tartály (25 liter)
A talajkör oldali nyomásváltozás felvételére
Rend. sz.: **302098**

Fűtési hőszivattyúk (talajhő/víz)

flexoTHERM exclusive VWF 57/4 – VWF 197/4



Főbb jellemzők

- Green IQ emblémával ellátott termék (a távfelügyelethez külön rendelhető VR 900 modul szükséges)
- Különösen halk a hőszivattyú üzeme (Sound Safe System)
- A hűtőkör elektronikus expanziós szelepeivel (2 db) és kiegészítő párologtatóval alacsony külső hőmérsékleteknél is akár 65°C előremenő fűtővíz hőmérséklet, ami felújítások esetén ideális
- Magas hatásfok a modern, hosszú életű hőszivattyú Scroll kompresszornak köszönhetően
- 10 éves anyag-garancia a kompresszorra

A termék felszereltsége

- A VR 900 Internet-kommunikációs modul segítségével végfelhasználói applikáció iPhone és Android alapú okostelefonokra
- Nagyhatékonyságú szivattyúk a fűtési- és szondakörben
- Meleg víz előnykapcsoló váltószelep
- Többfokozatú elektromos rásegítő fűtés (9 kW)
- Beépített lágyindító
- Szenzorvezérelt hűtőkör 2 db elektronikus expanziós szeleppel
- Integrált aktív hűtési üzem
- Gyárilag beépített hőmennyiség- és áramfelvétel számláló

Szállítási terjedelem

- Palettán burkolattal teljesen előszerelt flexoTHERM hőszivattyú
- A hőhordozó kör biztonsági lefúvató szelepe (3 bar, 1/2")
- Kezelési- és szerelési útmutató

Csomagban rendelve (a fentieken kívül)

- multiMATIC 700
- VR 900 Internet-kommunikációs modul (választható opció)

Tudnivaló!

A bekötő csővezetékeket és a talajkör tágulási tartályát külön kell megrendelni.

Megnevezés		flexoCOMPACT exclusive				
		VWF 57/4	VWF 87/4	VWF 117/4	VWF 157/4	VWF 197/4
Rendelési szám		0010016685	0010016686	0010016687	0010016688	0010016689
Nettó listaár		lásd: www.vaillant.hu				
Helyiségfűtés energia-hat. oszt. 35°C /55°C		A++	A++	A++	A++	A++
Csomag energia-hatékonys. osztály (55°C)		A++	A+++	A+++	A+++	A++

Műszaki adatok	Mérték-egység	VWF 57/4	VWF 87/4	VWF 117/4	VWF 157/4	VWF 197/4
Fűtési teljesítmény (B0/W35, ΔT 5K, EN 14511 sz.) Teljesítmény-felvétel Teljesítményszám (COP)	kW kW	5,3 1,4 4,6	8,9 2,0 5,1	11,2 2,5 5,0	14,4 3,4 5,0	19,7 4,7 4,7
Fűtési teljesítmény (B0/W55, ΔT 5K, EN 14511 sz.) Teljesítmény-felvétel Teljesítményszám (COP)	kW kW	5,3 2,0 3,0	9,0 2,9 3,3	11,4 3,8 3,2	14,7 5,0 3,3	20,0 6,0 3,2
Az aktív hűtés teljesítménye (B35/W18) Teljesítmény-felvétel Teljesítményszám (EER)	kW kW	7,1 1,3 5,5	9,2 1,9 4,9	14,4 2,3 6,2	18,7 3,1 6,0	24,1 4,5 5,4
A szabályozó névleges feszültsége A kompresszor névleges feszültsége A rásegítő fűtés névleges feszültsége	230 V/50 Hz, 1/N/PE~ 400 V/50 Hz, 3/N/PE~ 400 V/50 Hz, 3/N/PE~					
Szondaköri sziv. elektr. teljesítmény-felvétele B0/W35 A rásegítő fűtés elektromos teljesítménye Biztosíték típusa (C, hárompólusú + nulla vezeték) (kompr. betáp, szabályozó és rásegítő fűtés)	W kW A	44 9 25	62 9 25	64 9 25	83 9 32	121 9 32
Max. üzemi áram (kompr., szab. és rásegítő fűtés) Max. üzemi áram (kompresszor és szabályozó) Max. üzemi áram (rásegítő fűtés és szabályozó) Indulási áramfelvétel (lágyindítóval)	A A A A	20,2 9,0 15,2 < 15	21,2 10,0 15,2 < 19	24,4 13,2 15,2 < 22	26,1 14,9 15,2 < 26	31,2 20,0 15,2 < 30
Fűtési kör névleges tömegáram Fűtési kör maradék emelőmagasság (ΔT=5K) A fűtési kör víztartalma (beleértve a HMV cső-spirált is)	l/h mbar l	920 660 3,2	1530 460 3,9	1920 350 4,4	2450 730 5,8	3320 450 6,5
Fűtési oldal maximális üzemi nyomása	bar	3	3	3	3	3
Hőforrás kör névleges tömegáram Hőforrás kör maradék emelőmagasság (ΔT=3K) A hőforrás kör belső űrtartalma	l/h mbar l	1290 620 2,5	2320 450 3,1	3000 510 3,6	3590 1000 4,5	4800 820 5,3
Fűtőkör hőmérséklete (min/max.) A hőforrás kör hőmérséklete (min/max.)	°C °C	25/65 -10/25	25/65 -10/25	25/65 -10/25	25/65 -10/25	25/65 -10/25
Fűtési előremenő/visszatérő csatlakozó Hőforrás kör előremenő/visszatérő csatlakozó		G 1 1/2 G 1 1/2	G 1 1/2 G 1 1/2	G 1 1/2 G 1 1/2	G 1 1/2 G 1 1/2	G 1 1/2 G 1 1/2
Hangteljesítmény szint B0/W35 mellett	dB(A)	40	42	49	50	48
Magasság Szélesség Mélység Tömeg (csomagolás nélkül)	mm mm mm kg	1183 595 600 155	1183 595 600 170	1183 595 600 177	1183 595 600 186	1183 595 600 198
Hűtőközeg		R410a				

Befoglaló méretek és a csatlakozások elhelyezkedése

VWF 57/4 – VWF 197/4

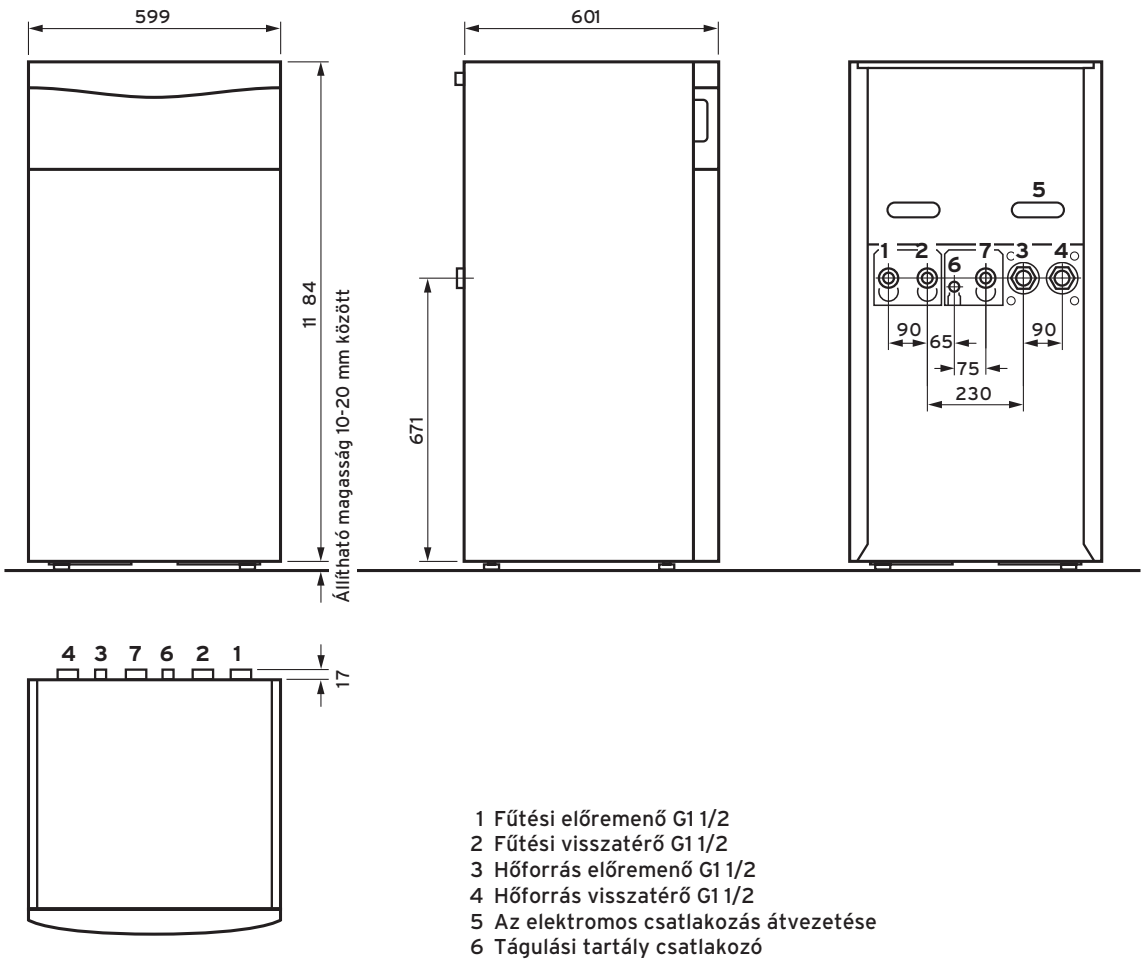

1 Fűtési előremenő G1 1/2
2 Fűtési visszatérő G1 1/2
3 Hőforrás előremenő G1 1/2
4 Hőforrás visszatérő G1 1/2
5 Az elektromos csatlakozás átvezetése
6 Tágulási tartály csatlakozó
7 Tároló-fűtés visszatérő G1 1/2

Tudnivaló: a csatlakozó csővezetékeket külön kell megrendelni

flexoTHERM exclusive
VWF 57/4 – VWF 197/4

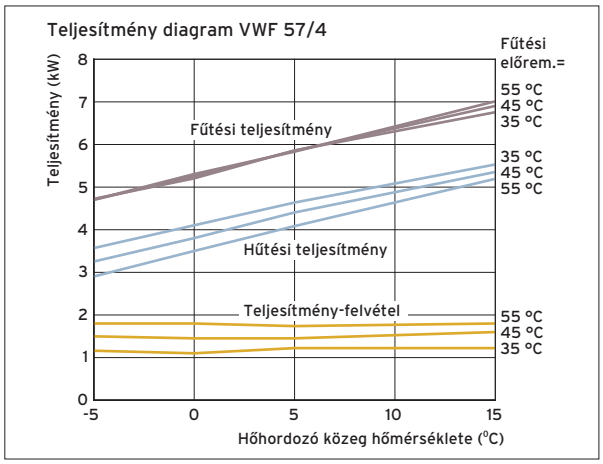

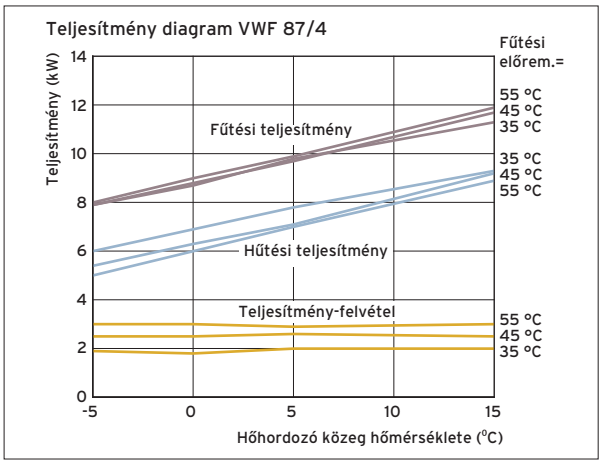

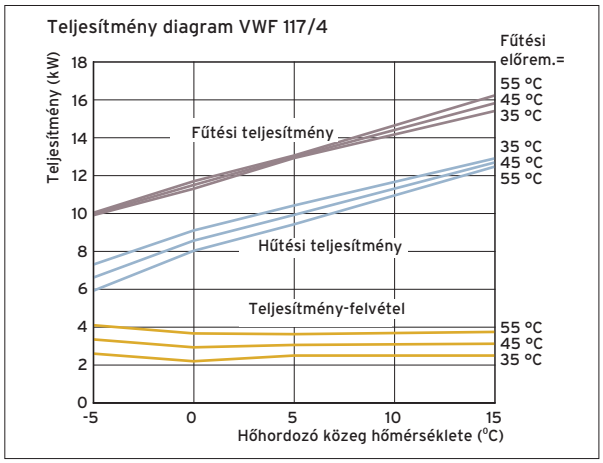

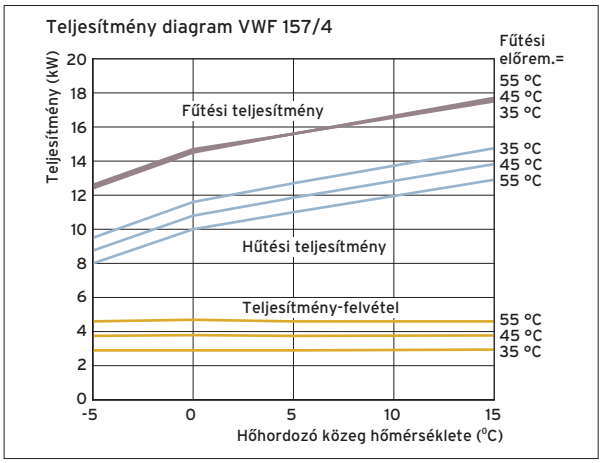

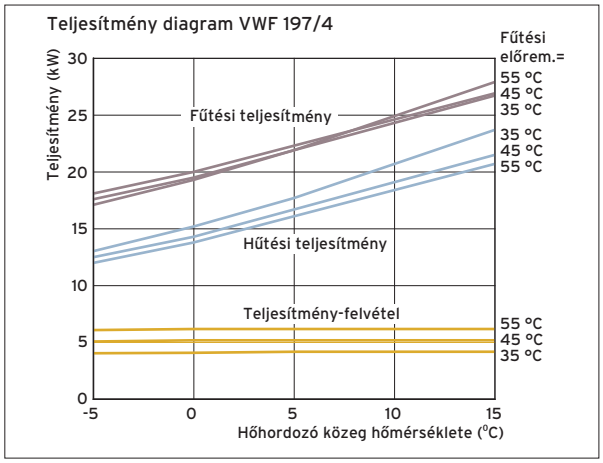

Rendelési áttekintő

geoTHERM fűtési hőszivattyúk (talajhő/víz)

Fűtési hőszivattyúk



Multifunkciós tároló



allSTOR tartozékok



geoTHERM
Talajhő/víz

VWS 220/3
Fűtési teljesítm.: 22 kW
Rend. sz.: **0010018424**

VWS 300/3
Fűtési teljesítm.: 29,8 kW
Rend. sz.: **0010018425**

VWS 380/3
Fűtési teljesítm.: 38,3 kW
Rend. sz.: **0010018426**

VWS 460/3
Fűtési teljesítm.: 45,9 kW
Rend. sz.: **0010018427**

Hőszivattyú tartozék

Biztonsági szerelvénycsoport
Biztonsági szelep Rp 3/4; 50 kW alatt
Rend. sz.: **307591**

Tudnivaló
A szonda- és fűtésköri szivattyút a helyszínen kell külön biztosítani!

allSTOR plus rétegtöltésű puffer

VPS 800/3-5
Rend. sz.: **0010015132**

VPS 1000/3-5
Rend. sz.: **0010015133**

VPS 1500/3-5
Rend. sz.: **0010015134**

VPS 2000/3-5
Rend. sz.: **0010015135**

allSTOR exclusive rétegtöltésű puffer

VPS 800/3-7
Rend. sz.: **0010015126**

VPS 1000/3-7
Rend. sz.: **0010015127**

VPS 1500/3-7
Rend. sz.: **0010015128**

VPS 2000/3-7
Rend. sz.: 0010015129

Tartozékok

Három utas váltószelep
Rend. sz.: **0020036743**

Szigetelő sapka 2“
Rend. sz.: **0010015142**

Szigetelő sapka 2 1/2“
Rend. sz.: **0010015143**

A VPS/3-7 és VPS/3-5 használaton kívüli csatlakozásaira

aguaFLOW exclusive frissvizes állomás

VPM 20/25/2 W
Átfolyó rendszerű melegvíz-készítésre, közvetlenül a tárolóra vagy fali szereléssel
Rend. sz.: **0010015136**

VPM 30/35/2 W
Átfolyó rendszerű melegvíz-készítésre, közvetlenül a tárolóra vagy fali szereléssel
Rend. sz.: **0010015137**

VPM 40/45/2 W
Átfolyó rendszerű melegvíz-készítésre, közvetlenül a tárolóra vagy fali szereléssel
Rend. sz.: **0010015138**

Tartozék frissvizes állomáshoz

Biztonsági szerelvénycsoport
200 liter űrtartalomig, 10 bar víznyomásig
Rend. sz.: **0020060434**

Lefolyó tölcsérszifon
Rend. sz.: **000376**

Cirkulációs szivattyúkészlet
Komplett, a VPM/2 W állomásba
Rend. sz.: **0010015144**

Cirkulációs bekötőcső
Szivattyú nélkül, a VPM/2W állomás számára
Rend. sz.: **0010015145**

Szolár töltőállomás

VPM 20/2 S
Közvetlenül a tárolóra vagy falra szereléssel
VPS 300/3 – 2000/3 puffe-rekhez
Rend. sz.: **0010015139**

VPM 60/2 S
Közvetlenül a tárolóra vagy falra szereléssel
VPS 300/3 – 2000/3 puffe-rekhez
Rend. sz.: **0010015140**

Hidraulikus építőelemek



Szabályozástechnikai tartozék



Hőforrás tartozékok



Hidraulikus építőelemek a puffer számára

Hőszigetelt osztó/gyűjtő egység
2 fűtési körre
Rend. sz.: **307556**

Hőszigetelt osztó/gyűjtő egység
3 fűtési körre
Rend. sz.: **307597**

Szabályozatlan fűtési körök

Előszerelt szivattyús egység direkt fűtési körre
Rend. sz.: **0020191817**

Szabályozott fűtési körök

Előszerelt szivattyús egység kevert fűtési körre; R 1/2
Rend. sz.: **0020191814**

Előszerelt szivattyús egység kevert fűtési körre; R 3/4
Rend. sz.: **0020191813**

Előszerelt szivattyús egység kevert fűtési körre; R 1
Rend. sz.: **0020191788**

Tudnivaló
Ellenőrizze a fűtési körökre történő alkalmazhatóságot a keverőszelep és a szivattyú teljesítményének korlátai miatt!

Szabályozástechnikai tartozék

VR 90/3
Magyarázó szöveggel, minden egyes fűtési körre, maximum 8 db-ig
Rend. sz.: **0020040080**

VR 60/3
További 2 db, kevert fűtési körré történő bővítéshez. Egy időben max. 6 db modul használható
Rend. sz.: **306782**

VRC 9642
Határoló termosztát
Rend. sz.: **009642**

Hőforrás tartozékok

Hőszivattyú talajköri töltőállomás (Φ35 mm)
A talajköri hőhordozó kör egyszerű feltöltésére és átöblítésére
Rend. sz.: **0020106265**

Készre kevert hőhordozó folyadék
30 literes kannában, fagyállóság -15°C-ig
Rend. sz.: **0020147182**

Szolár/talajkör tágulási tartály (18 liter)
A talajkör oldali nyomásváltozás felvételére
Rend. sz.: **302097**

Szolár/talajkör tágulási tartály (25 liter)
A talajkör oldali nyomásváltozás felvételére
Rend. sz.: **302098**

Fűtési hőszivattyúk (talajhő/víz)

geoTHERM VWS 220/3 – VWS 460/3



Főbb jellemzők

- A fűtési előremenő legmagasabb hőmérséklete 62°C, így a készülék modernizáció esetén is alkalmazható
- A kompakt építési módnak (Lift Mounting Concept) köszönhetően csekély szerelési idő
- A többrétegű hangszigetelő rendszer (MSI) alapján halk üzemű
- A modern és hosszú életű Scroll kompresszorral magas hatásfok érhető el
- Szenzorvezérelt hűtőkör

A termék felszereltsége

- Időjárás-követő energiamérleg szabályozó a környezeti hőenergia kijelzésével
- Beépített lágyindító
- Pro E elektromos bekötési és csatlakoztatási rendszer
- Külső-, puffer-, előremenő- és melegvíz-tároló érzékelő
- Integrált elektromos kiegészítő fűtés vezérlési lehetőség (max. 9 kW-ig)
- Flexibilis nyomócsövek (4 db)
- Magasabb fűtési hőszükséglet esetén 2 készülékig kaszkádolható (integrált vezérlési funkció)
- A készülékbe gyárilag integrált hőmennyiség számlálási lehetőség

Szállítási terjedelem

- geoTHERM VWS fűtési hőszivattyú
- A hőhordozó kör biztonsági lefúvató szelepe (3 bar, 1/2")
- Külső hőfokszenzor (órajel szinkronizált DCF)
- VR 10 hőfokérzékelő (4 db)
- Flexibilis csatlakozó csövek (4 db, a fűtési és a hőforrás kör számára, 600 mm egyenként 1 1/2" belső menettel)
- Kezelési- és szerelési útmutató

Tudnivaló!

A készülék megrendelése esetén hosszabb szállítási idő kalkulálandó!

Megnevezés		geoTHERM			
		VWS 220/3	VWS 300/3	VWS 380/3	VWS 460/3
Rendelési szám		0010018424	0010018425	0010018426	0010018427
Nettó listaár		lásd: www.vaillant.hu			
Helyiségfűtés energia-hat. oszt. 35°C /55°C		A++	A++	A++	A++

Műszaki adatok	Mérték-egység	VWS 220/3	VWS 300/3	VWS 380/3	VWS 460/3
Fűtési teljesítmény (B0/W35, ΔT 5K, EN 14511 sz.) Teljesítmény-felvétel Teljesítményszám (COP)	kW kW	22,0 5,0 4,4	30,0 6,3 4,5	37,8 8,3 4,4	45,7 10,0 4,5
Fűtési teljesítmény (B0/W55, ΔT 5K, EN 14511 sz.) Teljesítmény-felvétel Teljesítményszám (COP)	kW kW	21,1 6,5 3,1	27,4 8,6 3,1	34,7 11,0 3,1	43,4 13,5 3,1
A szabályozó névleges feszültsége A kompresszor névleges feszültsége A rásegítő fűtés névleges feszültsége	230 V/50 Hz, 1/N/PE~ 400 V/50 Hz, 3/N/PE~ 400 V/50 Hz, 3/N/PE~				
Biztosíték típusa (C, hárompólusú + nulla vezeték)	A	20	25	32	40
Indulási áramfelvétel (lágyindítóval)	A	< 44	< 65	< 85	< 110
Fűtési kör névleges tömegáram Fűtési kör maradék emelőmagasság (ΔT=5K) A fűtési kör víztartalma	l/h mbar l	3800 72 8,3	5200 86 10,3	6600 137 12,0	8000 180 14,1
Hőforrás kör névleges tömegáram Hőforrás kör maradék emelőmagasság (ΔT=3K) A hőforrás kör belső űrtartalma	l/h mbar l	5300 360 6,2	7100 320 8,6	9100 510 10,0	11000 390 12,4
Fűtőkör hőmérséklete (min/max.) A hőforrás kör hőmérséklete (min/max.)	°C °C	25/62 -10/25	25/62 -10/25	25/62 -10/25	25/62 -10/25
Fűtési előremenő/visszatérő csatlakozó Hőforrás kör előremenő/visszatérő csatlakozó		G 1 1/2 G 1 1/2	G 1 1/2 G 1 1/2	G 1 1/2 G 1 1/2	G 1 1/2 G 1 1/2
Hangteljesítmény szint B0/W35 mellett	dB(A)	55	56	58	63
Magasság Szélesség Mélység Tömeg (csomagolás nélkül)	mm mm mm kg	1200 760 1100 352	1200 760 1100 371	1200 760 1100 387	1200 760 1100 424
Hűtőközeg		R407c			

Befoglaló méretek és a csatlakozások elhelyezkedése

VWS 220/3 – VWS 460/3

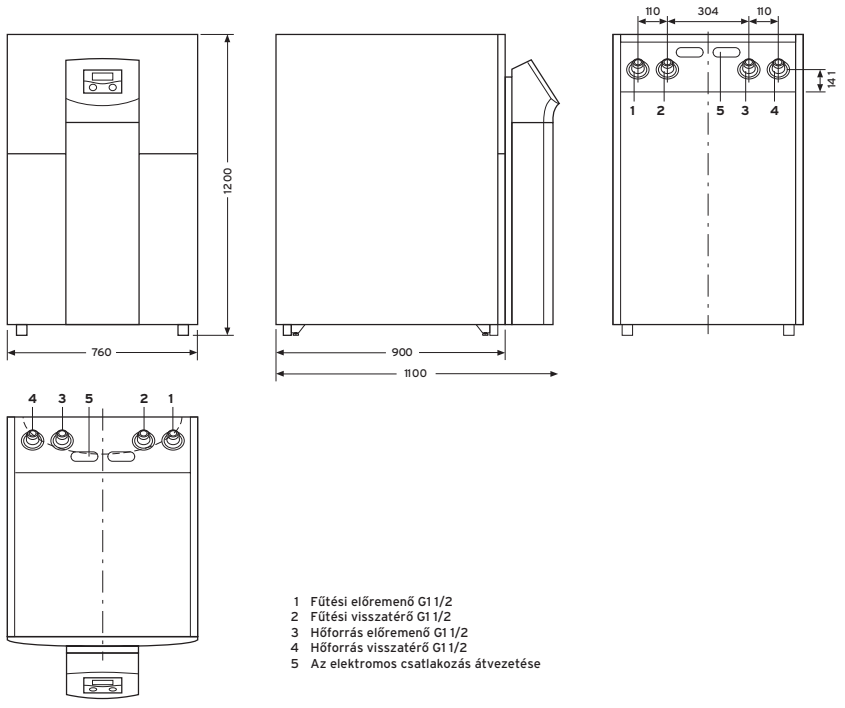

1 Fűtési előremenő G1 1/2
2 Fűtési visszatérő G1 1/2
3 Hőforrás előremenő G1 1/2
4 Hőforrás visszatérő G1 1/2
5 Az elektromos csatlakozás átvezetése

geoTHERM VWS 220/3 - VWS 460/3

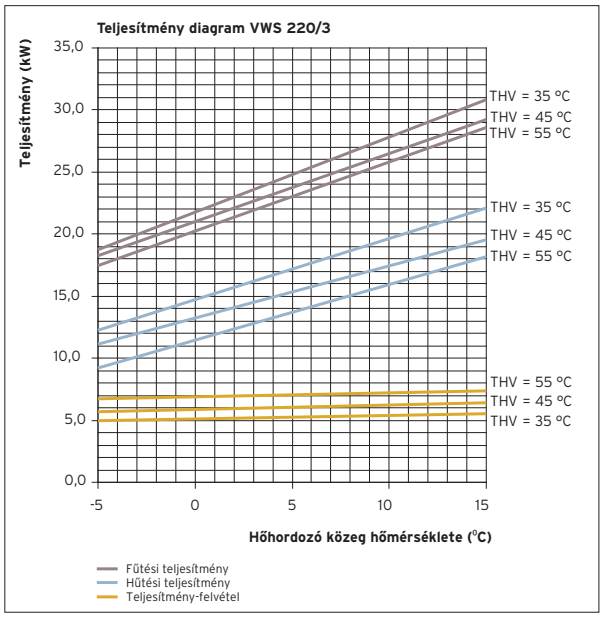

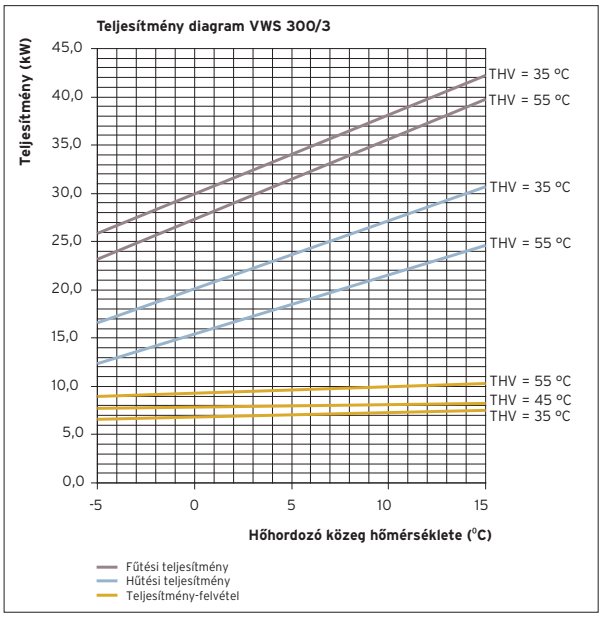

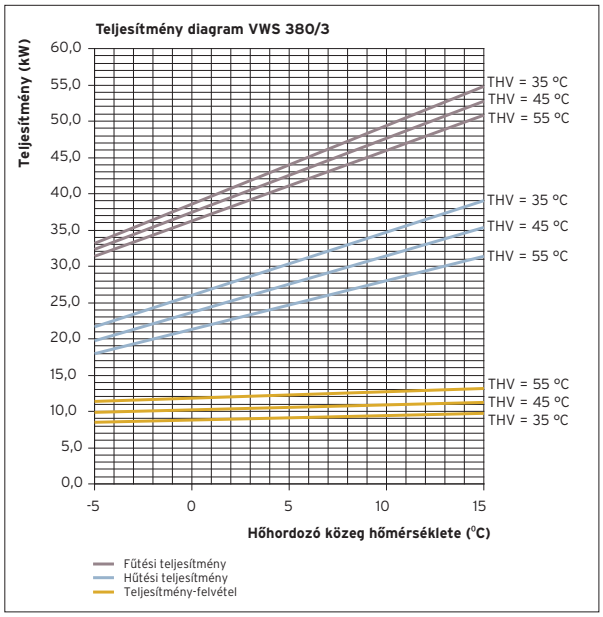

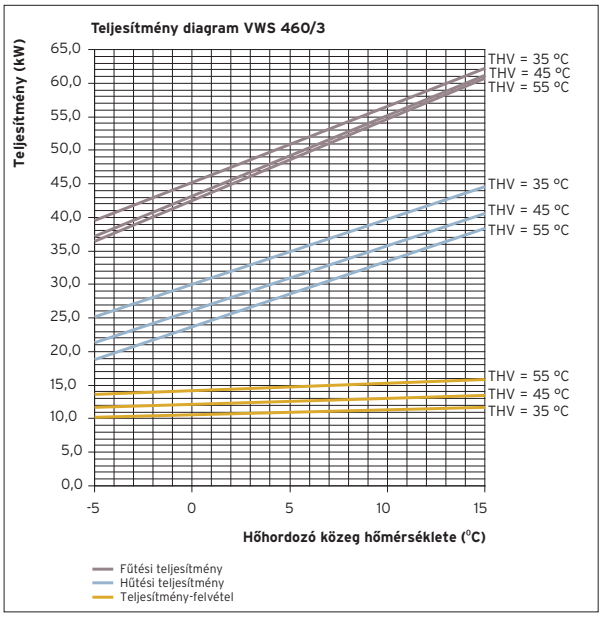

Köztes hőcserélő javaslat kutas hőforrásra történő rákötés esetén

geoTHERM	Köztes hőcserélő	Műszaki adatok	
VWS 220/3	AlfaNova 27-100H	Átadott teljesítmény: 25 kW	Talajvíz: 8°C/5°C; nyomásveszteség 18,9 kPa Hőhordozó közeg: 2°C/5°C; nyomásveszteség 15,5 kPa Üzemi tömeg: 19,8 kg
VWS 300/3	AlfaNova 76-50H	Átadott teljesítmény: 35 kW	Talajvíz: 8°C/5°C; nyomásveszteség 18,3 kPa Hőhordozó közeg: 2°C/5°C; nyomásveszteség 22,2 kPa Üzemi tömeg: 46,5 kg
VWS 380/3 VWS 460/3	AlfaNova 76-70H	Átadott teljesítmény: 51 kW	Talajvíz: 8°C/5°C; nyomásveszteség 20,6 kPa Hőhordozó közeg: 2°C/5°C; nyomásveszteség 25,3 kPa Üzemi tömeg: 61,3 kg

Javaslat a szonda- és fűtésköri szivattyú kiválasztására

geoTHERM	Szonda köri szivattyú	Fűtési szivattyú
VWS 220/3	Stratos 32/1-12 Stratos 40/1-12	Stratos 25/1-8 Stratos 25/1-12
VWS 300/3	Stratos 32/1-12 Stratos 40/1-12	Stratos 25/1-8 Stratos 25/1-12
VWS 380/3	Stratos 40/1-12 Stratos 50/1-12	Stratos 25/1-12 Stratos 40/1-12
VWS 460/3	Stratos 40/1-12 Stratos 50/1-12	Stratos 25/1-12 Stratos 40/1-12

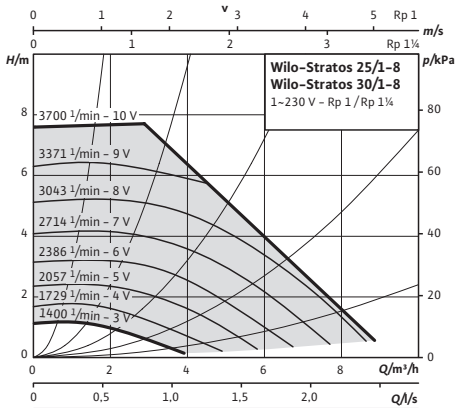

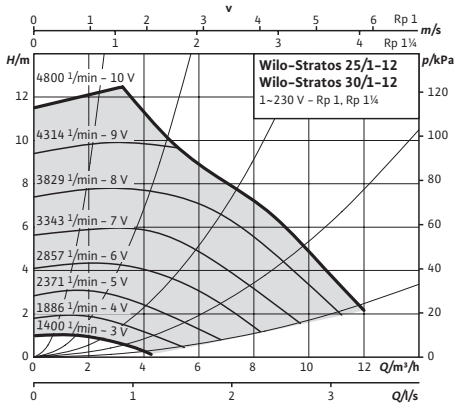

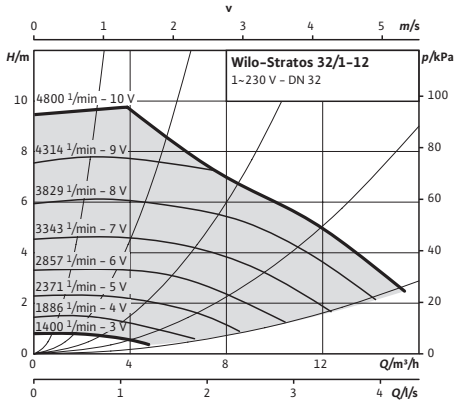

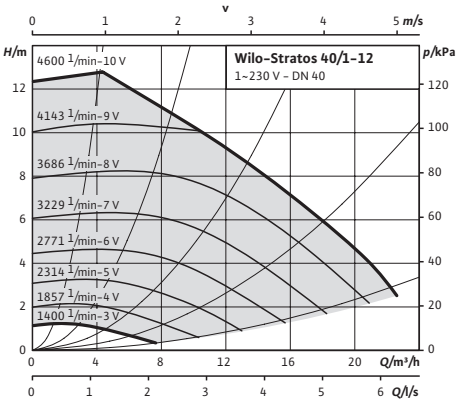

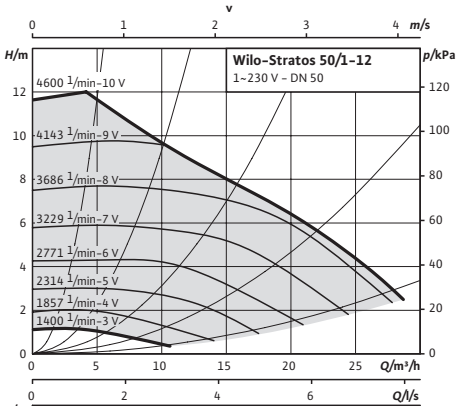

Tudnivaló: a szivattyút „külső Stratos IF modullal" kell megrendelni

A fent megadott táblázat csak egy gyártói javaslat. Minden paraméter gyártói (Wilo) adatszolgáltatáson alapul

Rendelési áttekintő

flexoCOMPACT exclusive hőszivattyúk (víz/víz)

Beépített, rozsdamentes acél melegvíz-tárolóval (185 liter)

Hőszivattyúk fluoCOLLECT modullal



Hőforrás tartozékok



Melegvíz-tároló tartozék



Szabályozástechnikai tartozék



flexoCOMPACT exclusive
Víz/víz

VWF 58/4
Fűtési teljesítm.: 6,3 kW
Rend. sz.: 0010016690_W

VWF 88/4
Fűtési teljesítm.: 9,9 kW
Rend. sz.: 0010016691_W

VWF 118/4
Fűtési teljesítm.: 13,5 kW
Rend. sz.: 0010016692_W

Hőszivattyú tartozék

Biztonsági szerelvénycsoport
Biztonsági szelep Rp 3/4; 50 kW alatt
Rend. sz.: **307591**

Telepítő készlet (90°-os)
Fűtési és szonda köri bekötő csőkészlet
Rend. sz.: **0020212718**

Egyenes telepítő készlet
Fűtési és szonda köri bekötő csőkészlet
Rend. sz.: **0020212717**

Hőforrás tartozékok

Készre kevert hőhordozó folyadék
30 literes kannában, fagyálló-ság -15°C-ig
Rend. sz.: **0020147182**

Tudnivaló
A kút búvárszivattyúját a helyszínen kell biztosítani

Melegvíz-tároló tartozék

Biztonsági szerelvény-csoport
200 liter űrtartalomig és 10 bar víznyomásig
Rend. sz.: **0020060434**

Lefolyó tölcsérszifon
Rend. sz.: **000376**

Időjárás-követő rendszerszabályozó

multiMATIC 700
Időjárás-követő rendszer-szabályozó
Rend. sz.: **0020171319**

Szabályozástechnikai tartozék

VR 70
Keverő- és szolármodul
Rend. sz.: **0020184845**

VR 71
Bővítő modul 3 kevert körre
Rend. sz.: **0020184848**

VR 91
Távkapcsoló magyarázó szöveggel és háttér világí-tással
Rend. sz.: **0020171336**

VRC 9642
Határoló termosztát
Rend. sz.: **009642**

Puffer tartály



Hidraulikus építőelemek



Multifunkciós tároló allSTOR plus

VPS 300/3-5
Rend. sz.: **0010015130**

VPS 500/3-5
Rend. sz.: **0010015131**

VPS 800/3-5
Rend. sz.: **0010015132**

Hidraulikus építőelemek a puffer számára

Hőszigetelt osztó/gyűjtő egység
2 fűtési körre
Rend. sz.: **307556**

Hőszigetelt osztó/gyűjtő egység
3 fűtési körre
Rend. sz.: **307597**

allSTOR plus tartozék

Szigetelő sapka 1 1/2“
Rend. sz.: **0010015141**

Szigetelő sapka 2“
Rend. sz.: **0010015142**

A VPS/3-7 és VPS/3-5 használaton kívüli csatlakozásaira

Szabályozatlan fűtési körök

Előszerelt szivattyús egység direkt fűtési körre
Rend. sz.: **0020191817**

Hidraulikus modul

VWZ MPS 40
Kompakt puffer hőszivattyúk számára
Rend. sz.: **0020145020**

Szabályozott fűtési körök

Előszerelt szivattyús egység kevert fűtési körre; R 1/2
Rend. sz.: **0020191814**

Előszerelt szivattyús egység kevert fűtési körre; R 3/4
Rend. sz.: **0020191813**

Előszerelt szivattyús egység kevert fűtési körre; R 1
Rend. sz.: **0020191788**

Fűtési hőszivattyúk (víz/víz)

flexoCOMPACT exclusive + fluoCOLLECT



Főbb jellemzők

- Green IQ emblémával ellátott termék (a távfelügyelethez külön rendelhető VR 900 modul szükséges)
- Különösen halk a hőszivattyú üzeme (Sound Safe System)
- A hűtőkör elektronikus expanziós szelepeivel (2 db) és kiegészítő párologtatóval alacsony külső hőmérsékleteknél is akár 65°C előremenő fűtővíz hőmérséklet, ami felújítások esetén ideális
- Magas hatásfok a modern, hosszú életű hőszivattyú Scroll kompresszornak köszönhetően
- 10 éves anyag-garancia a kompresszorra
- Az épületen belül történő könnyebb szállítás érdekében a termék két részre bontható (Split Mounting Concept)

A termék felszereltsége

- 185 liter névleges űrtartalmú, rozsdamentes acél melegvíz-tároló. Hőszivattyús üzemben is lehetséges az akár 60°C-os tartályhőmérséklet
- A VR 900 Internet-kommunikációs modul segítségével végfelhasználói applikáció iPhone és Android alapú okostelefonokra
- Nagyhatékonyságú szivattyúk a fűtési- és a hőhordozó körben
- Meleg víz előnykapcsoló váltószelep
- Többfokozatú elektromos rásegítő fűtés (9 kW)
- Beépített lágyindító
- Szenzorvezérelt hűtőkör 2 db elektronikus expanziós szeleppel
- Integrált aktív hűtési üzem
- Gyárilag beépített hőmennyiség- és áramfelvétel számláló
- fluoCOLLECT: nikkellel forrasztott nemesacél hőcserélő, csatlakoztatási lehetőség a biztonsági lefúvató szelep számára, a talajkör oldalán beépített nyomásmérő, töltő berendezés a hőhordozó kör számára

Szállítási terjedelem

- Palettán burkolattal teljesen előszerelt flexoCOMPACT hőszivattyú
- fluoCOLLECT talajvíz modul
- A hőhordozó kör biztonsági lefúvató szelepe (3 bar, 1/2")
- Kezelési- és szerelési útmutató

Csomagban rendelve (a fentieken kívül)

- multiMATIC 700
- VR 900 Internet-kommunikációs modul (választható opció)

Tudnivaló!

A bekötő csővezetékeket külön kell megrendelni.

Megnevezés		flexoCOMPACT exclusive + fluoCOLLECT talajvíz modul		
		VWF 58/4 1 x VWW 11/4 SI	VWF 88/4 1 x VWW 11/4 SI	VWF 118/4 1 x VWW 11/4 SI
Rendelési szám		0010016690_W	0010016691_W	0010016692_W
Nettó listaár		lásd: www.vaillant.hu		
Helyiségfűtés energia-hat. oszt. 35°C /55°C		A++	A++	A++
Melegvíz-készítés energiahat. osztálya		A	A	A
Csomag energia-hatékonys. osztály (55°C)		A+++	A+++	A+++
Csomag energia-hatékonysági osztálya		A	A	A

Műszaki adatok	Mérték-egység	VWF 58/4 + fluoCOLLECT	VWF 88/4 + fluoCOLLECT	VWF 118/4 + fluoCOLLECT
Fűtési teljesítmény (W10/W35, ΔT 5K, EN 14511 szerint) Teljesítmény-felvétel Teljesítményszám (COP)	kW kW	6,3 1,1 5,5	9,9 1,8 5,5	13,5 2,4 5,6
Fűtési teljesítmény (W10/W55, ΔT 5K, EN 14511 szerint) Teljesítmény-felvétel Teljesítményszám (COP)	kW kW	5,8 1,7 3,4	10,2 2,9 3,5	13,5 4,0 3,4
Az aktív hűtés teljesítménye (B35/W18) Teljesítmény-felvétel Teljesítményszám (EER)	kW kW	5,9 1,8 3,3	8,7 2,7 3,3	12,5 3,3 3,5
Kevert vízmennyiség (40°C), 50°C-os kívánt tároló hőmérséklet mellett	l	228	228	228
A szabályozó/kompresszor névleges feszültsége A rásegítő fűtés névleges feszültsége	230 V/50 Hz, 1/N/PE~/400 V/50 Hz, 3/N/PE~ 400 V/50 Hz, 3/N/PE~			
A rásegítő fűtés elektromos teljesítménye Biztosíték típusa (C, hárompólusú + nulla vezeték) (kompresszor betáp, szabályozó és rásegítő fűtés)	kW A	9 25	9 25	9 25
Max. üzemi áram (kompr., szab. és rásegítő fűtés) Max. üzemi áram (kompresszor és szabályozó) Max. üzemi áram (rásegítő fűtés és szabályozó) Indulási áramfelvétel (lágyindítóval)	A A A A	20,2 9,0 15,2 < 15	21,2 10,0 15,2 < 19	24,4 13,2 15,2 < 22
Fűtési kör névleges tömegáram Fűtési kör maradék emelőmagasság (ΔT=5K) A fűtési kör víztartalma (beleértve a HMV csőspirált is)	l/h mbar l	920 660 15,4	1530 460 16,1	1920 350 16,5
Fűtési oldal maximális üzemi nyomása	bar	3	3	3
Hőforrás kör névleges tömegáram Hőforrás kör maradék emelőmagasság (ΔT=3K) A hőforrás kör belső űrtartalma	l/h mbar l	1290 620 2,5	2320 450 3,1	3000 510 3,6
Fűtőkör hőmérséklete (min/max.) A hőforrás kör hőmérséklete (min/max.)	°C °C	25/62 4/20	25/62 4/20	25/62 4/20
Melegvíz-tároló űrtartalma Melegvíz-oldali max. üzemi nyomás Max. melegvíz-hőmérséklet hőszivattyúval Max. melegvíz-hőmérséklet rásegítő fűtéssel Készenléti energiafogyasztás (53°C tároló hőfokon)	l bar °C °C kWh/24h	171 10 60 75 0,86	171 10 60 75 0,86	171 10 60 75 0,86
Fűtési előremenő/visszatérő csatlakozó Hőforrás kör előremenő/visszatérő csatlakozó Hideg/meleg víz és cirkulációs csatlakozó		G 1 1/2 G 1 1/2 G 3/4	G 1 1/2 G 1 1/2 G 3/4	G 1 1/2 G 1 1/2 G 3/4
Hangteljesítmény szint W10/W35 mellett	dB(A)	41	43	47
Magasság/szélesség/mélység Tömeg (csomagolás nélkül)	mm kg	1868/595/720 223	1868/595/720 238	1868/595/720 245
Hűtőközeg		R410a		

Befoglaló méretek és a csatlakozások elhelyezkedése

VWF 58/4 – VWF 118/4 + fluoCOLLECT

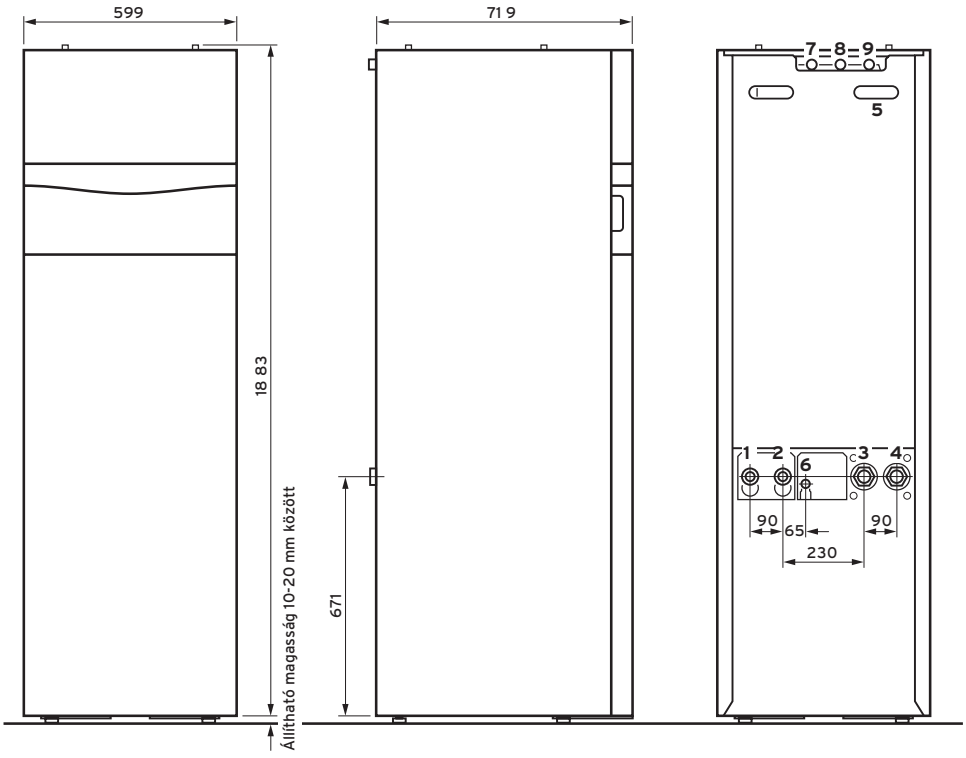

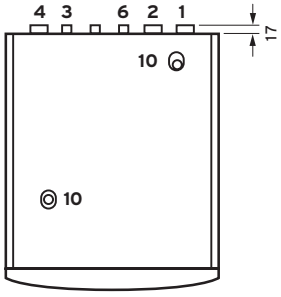

1 Fűtési előremenő G1 1/2
2 Fűtési visszatérő G1 1/2
3 Hőforrás előremenő G1 1/2
4 Hőforrás visszatérő G1 1/2
5 Az elektromos csatlakozás átvezetése
6 Tágulási tartály csatlakozó
7 Melegvíz-csatlakozó
8 Hidegvíz-csatlakozó
9 Cirkulációs vezeték
10 A tároló légtelenítő szelepe

Tudnivaló: a csatlakozó csővezetékeket külön kell megrendelni

fluoCOLLECT VWW 1 1/ 4 SI - 1 9/4 SI

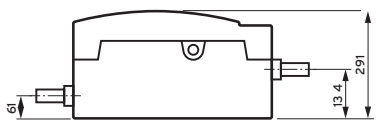

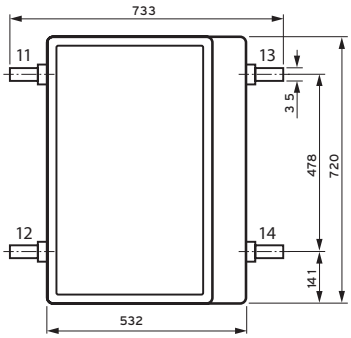

11 Talajvíz belépés Φ 35 mm
12 Talajvíz kilépés Φ 35 mm
13 Csatlakozás a hőszivattyú felé Φ 35 mm
14 Csatlakozás a hőszivattyútól Φ 35 mm

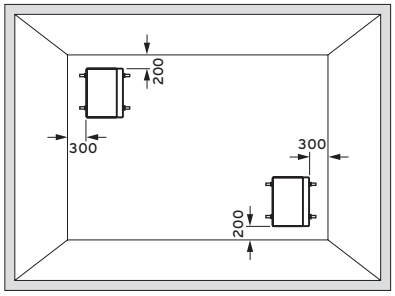

Minimális oldaltávolságok és a szereléshez szükséges szabad terek

flexoCOMPACT exclusive
VWF 58/4 - VWF 118/4 + fluoCOLLECT

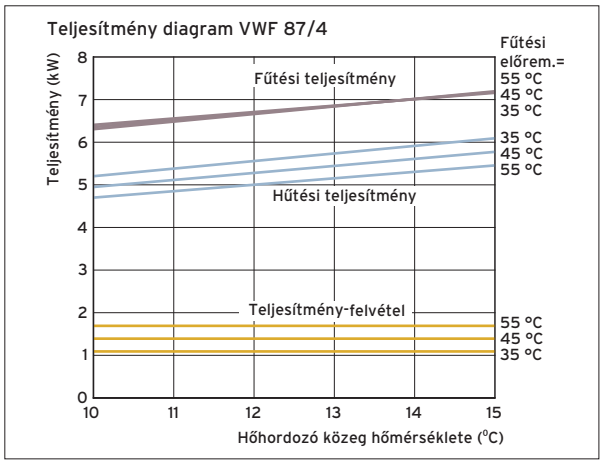

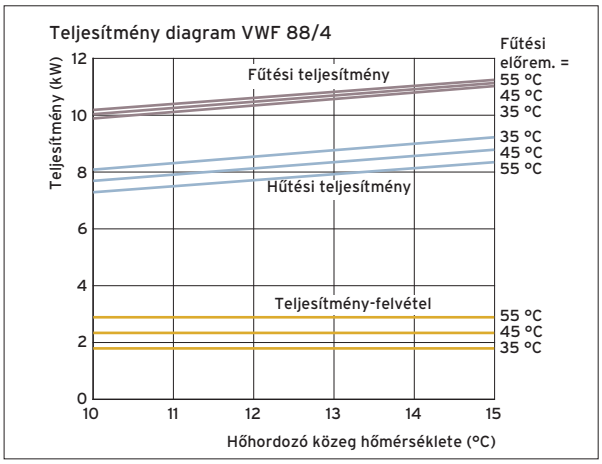

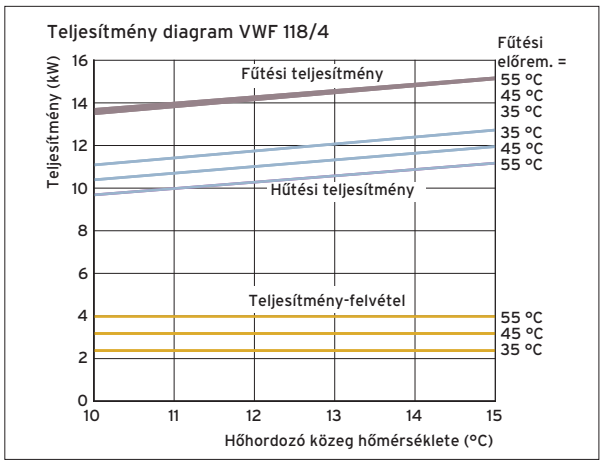

Rendelési áttekintő

flexoTHERM exclusive hőszivattyúk (víz/víz)

Hőszivattyúk



flexoTHERM exclusive
Víz/víz

VWF 57/4
Fűtési teljesítm.: 6,3 kW
Rend. sz.: **0010016685_W**

VWF 87/4
Fűtési teljesítm.: 9,9 kW
Rend. sz.: **00100166865_W**

VWF 117/4
Fűtési teljesítm.: 13,5 kW
Rend. sz.: **0010016687_W**

Hőszivattyú tartozék

Biztonsági szerelvénycsoport
Biztonsági szelep Rp 3/4; 50 kW alatt
Rend. sz.: **307591**

Telepítő készlet (90°-os)
Fűtési és szonda köri bekötő csőkészlet
Rend. sz.: **0020212716**

Egyenes telepítő készlet
Fűtési és szonda köri bekötő csőkészlet
Rend. sz.: **0020212715**

flexoTHERM exclusive
Talajhő/víz

VWF 157/4
Fűtési teljesítm.: 17,6 kW
Rend. sz.: **0010016688_W**

VWF 197/4
Fűtési teljesítm.: 23,4 kW
Rend. sz.: **0010016689_W**

Melegvíz-tároló



Melegvíz-tároló
geoSTOR (VWF 11 kW-ig)

VIH RW 300
Zománcozott, csőspirálos melegvíz-tároló
Rend. sz.: **0010003196**

VIH RW 400 B
Zománcozott, dupla csőspirálos tároló
Rend. sz.: **0010010170**

Melegvíz-tároló tartozék

Biztonsági szerelvénycsoport
200 liter űrtartalom felett és 10 bar víznyomásig
Rend. sz.: **305827**

Lefolyó tölcsérszifon
Rend. sz.: **000376**

Tudnivaló
(VWF 15 és 19 kW)

A geoSTOR VIH RW 300 melegvíz-tároló nem használható a 15 és 19 kW-os flexoTHERM hőszivattyúkhoz

A VIH RW 400 B csak mindkét csőspirál sorba kötésével használható a VWF 157/4 hőszivattyú esetén

Multifunkciós tároló



allSTOR plus rétegtöltésű puffer

VPS 300/3-5
Rend. sz.: **0010015130**

VPS 500/3-5
Rend. sz.: **0010015131**

VPS 800/3-5
Rend. sz.: **0010015132**

allSTOR exclusive rétegtöltésű puffer

VPS 300/3-7
Rend. sz.: **0010015124**

VPS 500/3-7
Rend. sz.: **0010015125**

VPS 800/3-7
Rend. sz.: **0010015126**

VPS 1000/3-7
Rend. sz.: **0010015127**

VPS 1500/3-7
Rend. sz.: **0010015128**

Tartozékok

Három utas váltószelep
Rend. sz.: **0020036743**

Szigetelő sapka 1 1/2"
Rend. sz.: **0010015141**

Szigetelő sapka 2"
Rend. sz.: **0010015142**

Szigetelő sapka 2 1/2"
Rend. sz.: **0010015143**

A VPS/3-7 és VPS/3-5 használaton kívüli csatlakozásaira

allSTOR tartozékok



Hidraulikus modul

VWZ MPS 40
Kompakt puffer hőszivattyúk számára
Rend. sz.: **0020145020**

aguaFLOW exclusive frissvizes állomás

VPM 20/25/2 W
Átfolyó rendszerű melegvíz-készítésre, közvetlenül a tárolóra vagy fali szereléssel
Rend. sz.: **0010015136**

VPM 30/35/2 W
Átfolyó rendszerű melegvíz-készítésre, közvetlenül a tárolóra vagy fali szereléssel
Rend. sz.: **0010015137**

VPM 40/45/2 W
Átfolyó rendszerű melegvíz-készítésre, közvetlenül a tárolóra vagy fali szereléssel
Rend. sz.: **0010015138**

allSTOR tartozékok



Hidraulikus építőelemek



Szabályozástechnikai tartozék



Hőforrás tartozékok



Tartozék frissvizes állomáshoz

Biztonsági szerelvénycsoport
200 liter űrtartalomig, 10 bar víznyomásig
Rend. sz.: **0020060434**

Lefolyó tölcsérszifon
Rend. sz.: **000376**

Cirkulációs szivattyúkészlet
Komplett, a VPM/2 W állomásba
Rend. sz.: **0010015144**

Cirkulációs bekötőcső
Szivattyú nélkül, a VPM/2W állomás számára
Rend. sz.: **0010015145**

Szolár töltőállomás

VPM 20/2 S
Közvetlenül a tárolóra vagy falra szereléssel VPS 300/3 - 2000/3 pufferekhez
Rend. sz.: **0010015139**

VPM 60/2 S
Közvetlenül a tárolóra vagy falra szereléssel VPS 300/3 - 2000/3 pufferekhez
Rend. sz.: **0010015140**

Hidraulikus építőelemek a puffer számára

Hőszigetelt osztó/gyűjtő egység
2 fűtési körre
Rend. sz.: **307556**

Hőszigetelt osztó/gyűjtő egység
3 fűtési körre
Rend. sz.: **307597**

Szabályozatlan fűtési körök

Előszerelt szivattyús egység direkt fűtési körre
Rend. sz.: **0020191817**

Szabályozott fűtési körök

Előszerelt szivattyús egység kevert fűtési körre; R 1/2
Rend. sz.: **0020191814**

Előszerelt szivattyús egység kevert fűtési körre; R 3/4
Rend. sz.: **0020191813**

Előszerelt szivattyús egység kevert fűtési körre; R 1
Rend. sz.: **0020191788**

Időjárás-követő rendszerszabályozó

multiMATIC 700
Időjárás-követő rendszerszabályozó
Rend. sz.: **0020171319**

Szabályozástechnikai tartozék

VR 70
Keverő- és szolármodul
Rend. sz.: **0020184845**

VR 71
Bővítő modul 3 kevert körre
Rend. sz.: **0020184848**

VR 91
Távkapcsoló magyarázó szöveggel és háttér világítással
Rend. sz.: **0020171336**

VRC 9642
Határoló termosztát
Rend. sz.: **009642**

Hőforrás tartozékok

Készre kevert hőhordozó folyadék
30 literes kannában, fagyállóság -15°C-ig
Rend. sz.: **0020147182**

Tudnivaló
A kút búvárszivattyúját a helyszínen kell biztosítani

Fűtési hőszivattyúk (víz/víz)

flexoTHERM exclusive + fluoCOLLECT



Főbb jellemzők

- Green IQ emblémával ellátott termék (a távfelügyelethez külön rendelhető VR 900 modul szükséges)
- Különösen halk a hőszivattyú üzeme (Sound Safe System)
- A hűtőkör elektronikus expanziós szelepeivel (2 db) és kiegészítő párologtatóval alacsony külső hőmérsékleteknél is akár 65°C előremenő fűtővíz hőmérséklet, ami felújítások esetén ideális
- Magas hatásfok a modern, hosszú életű hőszivattyú Scroll kompresszornak köszönhetően
- 10 éves anyag-garancia a kompresszorra

A termék felszereltsége

- A VR 900 Internet-kommunikációs modul segítségével végfelhasználói applikáció iPhone és Android alapú okostelefonokra
- Nagyhatékonyságú szivattyúk a fűtési- és a hőhordozó körben
- Meleg víz előnykapcsoló váltószelep
- Többfokozatú elektromos rásegítő fűtés (9 kW)
- Beépített lágyindító
- Szenzorvezérelt hűtőkör 2 db elektronikus expanziós szeleppel
- Integrált aktív hűtési üzem
- Gyárilag beépített hőmennyiség- és áramfelvétel számláló
- fluoCOLLECT: nikkellel forrasztott nemesacél hőcserélő, csatlakoztatási lehetőség a biztonsági lefúvató szelep számára, a talajkör oldalán beépített nyomásmérő, töltő berendezés a hőhordozó kör számára

Szállítási terjedelem

- Palettán burkolattal teljesen előszerelt flexoTHERM hőszivattyú
- fluoCOLLECT talajvíz modul
- A hőhordozó kör biztonsági lefúvató szelepe (3 bar, 1/2")
- Kezelési- és szerelési útmutató

Csomagban rendelve (a fentieken kívül)

- multiMATIC 700
- VR 900 Internet-kommunikációs modul (választható opció)

Tudnivaló!

A bekötő csővezetékeket és a glikolos kör tágulási tartályát külön kell megrendelni.

Megnevezés		flexoTHERM exclusive + fluoCOLLECT talajvíz modul				
		VWF 57/4	VWF 87/4	VWF 117/4	VWF 157/4	VWF 197/4
Rendelési szám		0010016685_W	0010016686_W	0010016687_W	0010016688_W	0010016689_W
Nettó listaár		lásd: www.vaillant.hu				
Helyiségfűtés energia-hat. oszt. 35°C /55°C		A++	A++	A++	A++	A++
Csomag energia-haté-konys. osztály (55°C)		A+++	A+++	A+++	A+++	A++

Műszaki adatok	Mérték-egység	VWF 57/4	VWF 87/4	VWF 117/4	VWF 157/4	VWF 197/4
Fűtési teljesítmény (W10/W35, ΔT 5K, EN 14511 sz.) Teljesítmény-felvétel Teljesítményszám (COP)	kW kW	6,3 1,1 5,5	9,9 1,8 5,5	13,5 2,4 5,6	17,6 3,1 5,6	23,4 4,4 5,3
Fűtési teljesítmény (W10/W55, ΔT 5K, EN 14511 sz.) Teljesítmény-felvétel Teljesítményszám (COP)	kW kW	5,8 1,7 3,4	10,2 2,9 3,5	13,5 4,0 3,4	17,1 4,9 3,5	23,8 7,2 3,3
Az aktív hűtés teljesítménye (B35/W18) Teljesítmény-felvétel Teljesítményszám (EER)	kW kW	5,9 1,8 3,3	8,7 2,7 3,3	12,5 3,3 3,5	16,1 4,2 3,9	20,6 6,5 3,2
A szabályozó névleges feszültsége A kompresszor névleges feszültsége A rásegítő fűtés névleges feszültsége	230 V/50 Hz, 1/N/PE~ 400 V/50 Hz, 3/N/PE~ 400 V/50 Hz, 3/N/PE~					
A rásegítő fűtés elektromos teljesítménye Biztosíték típusa (C, hárompólusú + nulla vezeték) (kompresszor betáp, szabályozó és rásegítő fűtés)	kW A	9 25	9 25	9 25	9 32	9 32
Max. üzemi áram (kompr., szab. és rásegítő fűtés) Max. üzemi áram (kompresszor és szabályozó) Max. üzemi áram (rásegítő fűtés és szabályozó) Indulási áramfelvétel (lágyindítóval)	A A A A	20,2 9,0 15,2 < 15	21,2 10,0 15,2 < 19	24,4 13,2 15,2 < 22	26,1 14,9 15,2 < 26	31,2 20,0 15,2 < 30
Fűtési kör névleges tömegáram Fűtési kör maradék emelőmagasság (ΔT=5K) A fűtési kör víztartalma	l/h mbar l	920 660 3,2	1530 460 3,9	1920 350 4,4	2450 730 5,8	3320 450 6,5
Fűtési oldal maximális üzemi nyomása	bar	3	3	3	3	3
Hőforrás kör névleges tömegáram Hőforrás kör maradék emelőmagasság (ΔT=3K) A hőforrás kör belső űrtartalma	l/h mbar l	1290 620 2,5	2320 450 3,1	3000 510 3,6	3590 1000 4,5	4800 820 5,3
Fűtőkör hőmérséklete (min/max.) A hőforrás kör hőmérséklete (min/max.)	°C °C	25/65 4/20	25/65 4/20	25/65 4/20	25/65 4/20	25/65 4/20
Fűtési előremenő/visszatérő csatlakozó Hőforrás kör előremenő/visszatérő csatlakozó		G 1 1/2 G 1 1/2	G 1 1/2 G 1 1/2	G 1 1/2 G 1 1/2	G 1 1/2 G 1 1/2	G 1 1/2 G 1 1/2
Hangteljesítmény szint W10/W35 mellett Hangteljesítmény szint W10/W35 mellett	dB(A) dB(A)	41 42	44 47	47 48	48 49	43 46
Magasság Szélesség Mélység Tömeg (csomagolás nélkül)	mm mm mm kg	1183 595 600 155	1183 595 600 170	1183 595 600 177	1183 595 600 186	1183 595 600 198
Hűtőközeg		R410a				

Befoglaló méretek és a csatlakozások elhelyezkedése

VWF 57/4 – VWF 197/4 + fluoCOLLECT

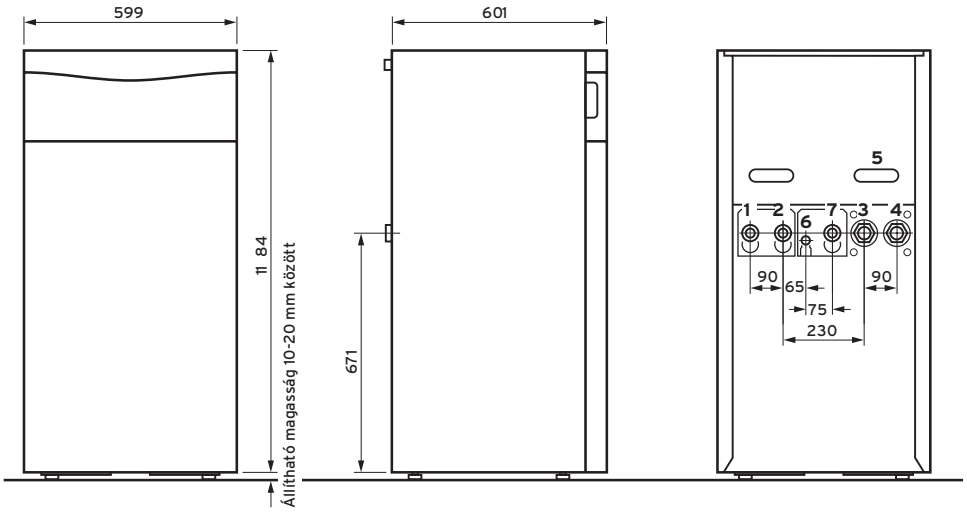

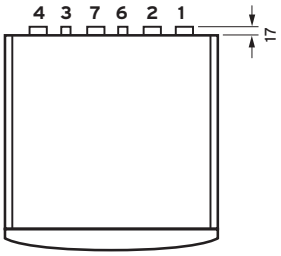

1 Fűtési előremenő G1 1/2
2 Fűtési visszatérő G1 1/2
3 Hőforrás előremenő G1 1/2
4 Hőforrás visszatérő G1 1/2
5 Az elektromos csatlakozás átvezetése
6 Tágulási tartály csatlakozó
7 Tároló-fűtés visszatérő G1 1/2

Tudnivaló: a csatlakozó csővezetékeket külön kell megrendelni

fluoCOLLECT

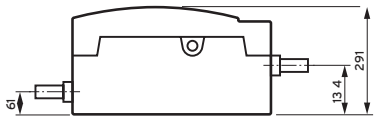

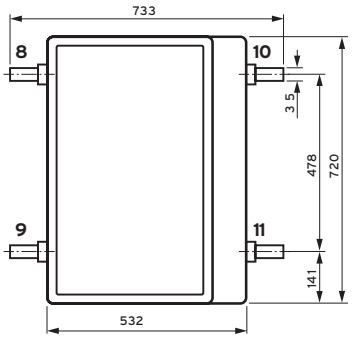

8 Talajvíz belépés Φ 35 mm
9 Talajvíz kilépés Φ 35 mm
10 Csatlakozás a hőszivattyú felé Φ 35 mm
11 Csatlakozás a hőszivattyútól Φ 35 mm

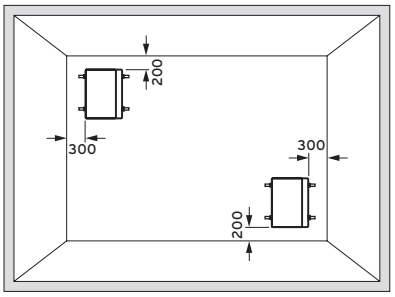

Minimális oldaltávolságok és a szereléshez szükséges szabad terek

flexoCOMPACT exclusive
VWF 57/4 - VWF 197/4 + fluoCOLLECT

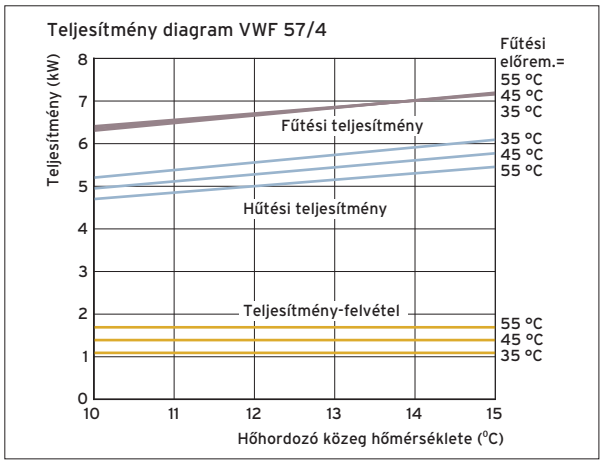

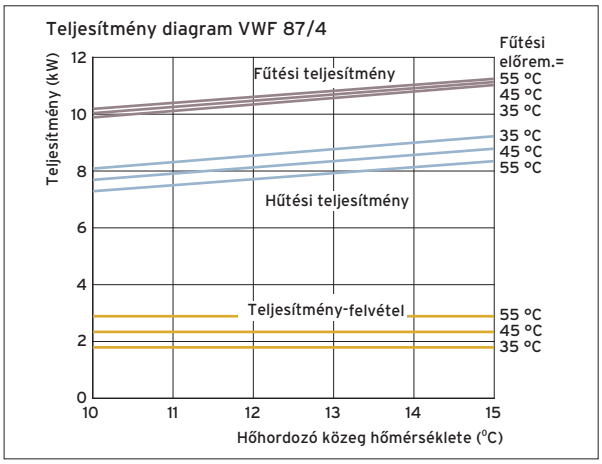

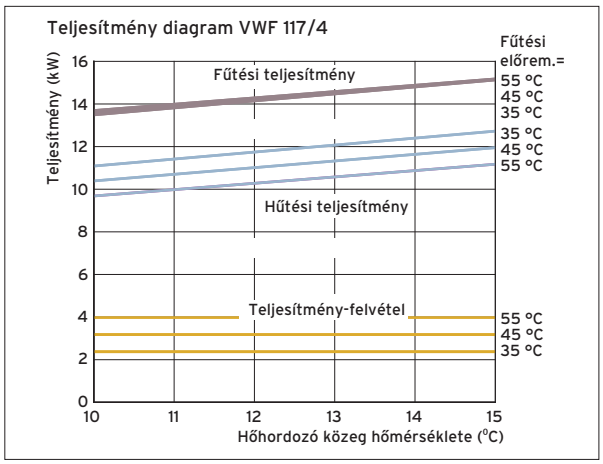

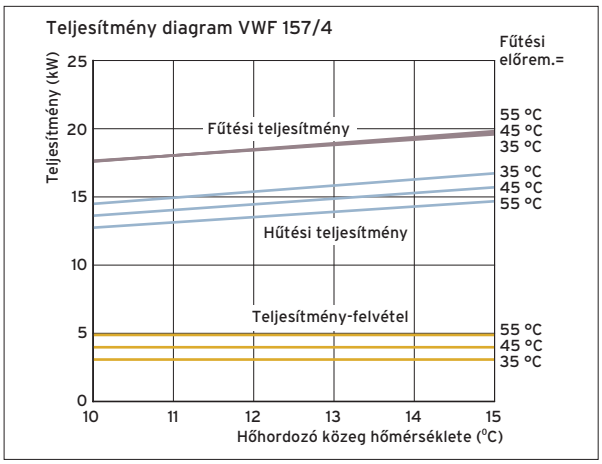

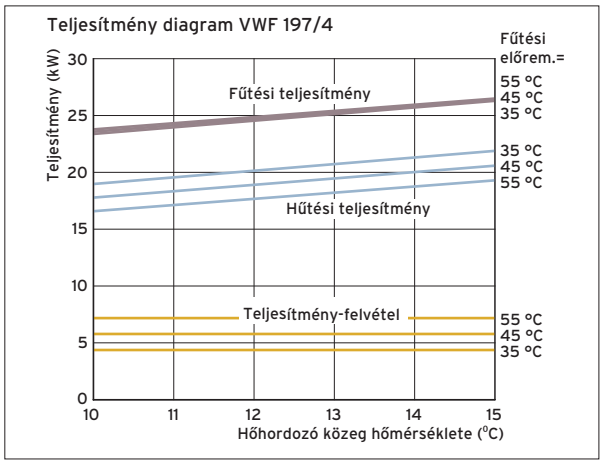

Rendelési áttekintő

flexoCOMPACT exclusive hőszivattyúk (levegő/víz)

Beépített, rozsdamentes acél melegvíz-tárolóval (185 liter)

Hőszivattyúk



flexoCOMPACT exclusive
Levegő/víz

VWF 58/4
Fűtési teljesítm.: 5,4 kW
Rend. sz.: **0010016690_A**

VWF 88/4
Fűtési teljesítm.: 7,7 kW
Rend. sz.: **0010016691_A**

VWF 118/4
Fűtési teljesítm.: 10,6 kW
Rend. sz.: **0010016692_A**

Hőszivattyú tartozék

Biztonsági szerelvénycsoport
Biztonsági szelep Rp 3/4; 50 kW alatt
Rend. sz.: **307591**

Telepítő készlet (90°-os)
Fűtési és szonda köri bekötő csőkészlet
Rend. sz.: **0020212718**

Egyenes telepítő készlet
Fűtési és szonda köri bekötő csőkészlet
Rend. sz.: **0020212717**

Hőforrás tartozékok



Hőforrás tartozékok

Hőszivattyú talajköri töltőállomás (Φ35 mm)
A talajköri hőhordozó kör egyszerű feltöltésére és átöblítésére
Rend. sz.: **0020106265**

Készre kevert hőhordozó folyadék
20 literes kannában, fagyállóság -30°C-ig
Rend. sz.: **0020096232**

Hőhordozó kör tágulási tartály (18 liter)
A glikolkör oldali nyomásváltozás felvételére
Rend. sz.: **302097**

Szolár/talajkör tágulási tartály (25 liter)
A talajkör oldali nyomásváltozás felvételére
Rend. sz.: **302098**

Tudnivaló
A kültéri és beltéri egység összekötő csővezetékeit a helyszínen kell biztosítani

Melegvíz-tároló tartozék



Melegvíz-tároló tartozék

Biztonsági szerelvénycsoport
200 liter űrtartalomig és 10 bar víznyomásig
Rend. sz.: **0020060434**

Lefolyó tölcsérszifon
Rend. sz.: **000376**

Szabályozástechnikai tartozék



Időjárás-követő rendszerszabályozó

multiMATIC 700
Időjárás-követő rendszerszabályozó
Rend. sz.: **0020171319**

Szabályozástechnikai tartozék

VR 70
Keverő- és szolármodul
Rend. sz.: **0020184845**

VR 71
Bővítő modul 3 kevert körre
Rend. sz.: **0020184848**

VR 91
Távkapcsoló magyarázó szöveggel és háttér világítással
Rend. sz.: **0020171336**

VRC 9642
Határoló termosztát
Rend. sz.: **009642**

Puffer tartály



Hidraulikus építőelemek



Multifunkciós tároló allSTOR plus

VPS 300/3-5
Rend. sz.: **0010015130**

VPS 500/3-5
Rend. sz.: **0010015131**

VPS 800/3-5
Rend. sz.: **0010015132**

Hidraulikus építőelemek a puffer számára

Hőszigetelt osztó/gyűjtő egység
2 fűtési körre
Rend. sz.: **307556**

Hőszigetelt osztó/gyűjtő egység
3 fűtési körre
Rend. sz.: **307597**

allSTOR plus tartozék

Szigetelő sapka 1 1/2“
Rend. sz.: **0010015141**

Szigetelő sapka 2“
Rend. sz.: **0010015142**

A VPS/3-7 és VPS/3-5 használaton kívüli csatlakozásaira

Szabályozatlan fűtési körök

Előszerelt szivattyús egység direkt fűtési körre
Rend. sz.: **0020191817**

Hidraulikus modul

VWZ MPS 40
Kompakt puffer hőszivatytyúk számára
Rend. sz.: **0020145020**

Szabályozott fűtési körök

Előszerelt szivattyús egység kevert fűtési körre; R 1/2
Rend. sz.: **0020191814**

Előszerelt szivattyús egység kevert fűtési körre; R 3/4
Rend. sz.: **0020191813**

Előszerelt szivattyús egység kevert fűtési körre; R 1
Rend. sz.: **0020191788**

Fűtési hőszivattyúk (levegő/víz)

flexoCOMPACT exclusive + aroCOLLECT



Főbb jellemzők

- Green IQ emblémával ellátott termék (a távfelügyelethez külön rendelhető VR 900 modul szükséges)
- Rendkívül halk üzemű kültéri egység (a kompresszor a beltéri egységben található)
- A hűtőkör elektronikus expanziós szelepeivel (2 db) és kiegészítő párologtatóval alacsony külső hőmérsékleteknél is akár 65°C előremenő fűtővíz hőmérséklet, ami felújítások esetén ideális
- Magas hatásfok a modern, hosszú életű hőszivattyú Scroll kompresszornak köszönhetően
- 10 éves anyag-garancia a kompresszorra
- Az épületen belül történő könnyebb szállítás érdekében a termék két részre bontható (Split Mounting Concept)
- Nincsenek hőveszteségek az épületszerkezeten kívül

A termék felszereltsége

- 185 liter névleges űrtartalmú, rozsdamentes acél melegvíz-tároló. Hőszivattyús üzemben is lehetséges az akár 60°C-os tartályhőmérséklet
- A VR 900 Internet-kommunikációs modul segítségével végfelhasználói applikáció iPhone és Android alapú okostelefonokra
- Nagyhatékonyságú szivattyúk a fűtési- és a hőhordozó körben
- Meleg víz előnykapcsoló váltószelep
- Többfokozatú elektromos rásegítő fűtés (9 kW)
- Beépített lágyindító
- Szenzorvezérelt hűtőkör 2 db elektronikus expanziós szeleppel
- Integrált aktív hűtési üzem
- Gyárilag beépített hőmennyiség- és áramfelvétel számláló
- aroCOLLECT: robosztus felépítésű és különösen halk EC-ventilátoros kültéri egység

Szállítási terjedelem

- Palettán burkolattal teljesen előszerelt flexoCOMPACT hőszivattyú
- Palettán burkolattal teljesen előszerelt aroCOLLECT ventilátoros kültéri egység
- A hőhordozó kör biztonsági lefúvató szelepe (3 bar, 1/2")
- Kezelési- és szerelési útmutató

Csomagban rendelve (a fentieken kívül)

- multiMATIC 700
- VR 900 Internet-kommunikációs modul (választható opció)

Tudnivaló!

A bekötő csővezetékeket és a glikolos kör tágulási tartályát külön kell megrendelni

.

Megnevezés		flexoCOMPACT exclusive + aroCOLLECT kültéri egység		
		VWF 58/4 1 x VWL 11/4 SA	VWF 88/4 1 x VWL 11/4 SA	VWF 118/4 1 x VWL 11/4 SA
Rendelési szám		0010016690_A	0010016691_A	0010016692_A
Nettó listaár		lásd: www.vaillant.hu		
Helyiségfűtés energia-hat. oszt. 35°C /55°C		A++	A++	A++
Melegvíz-készítés energiahat. osztálya		A	A	A
Csomag energia-hatékonys. osztály (55°C)		A++	A+++	A+++
Csomag energia-hatékonysági osztálya		A	A	A

Műszaki adatok	Mérték-egység	VWF 58/4 + aroCOLLECT	VWF 88/4 + aroCOLLECT	VWF 118/4 + aroCOLLECT
Fűtési teljesítmény (A2/W35, ΔT 5K, EN 14511 sz.) Teljesítmény-felvétel Teljesítményszám (COP)	kW kW	5,4 1,3 4,1	7,7 2,0 4,0	10,6 2,6 4,0
Fűtési teljesítmény (A2/W55, ΔT 5K, EN 14511 sz.) Teljesítmény-felvétel Teljesítményszám (COP)	kW kW	6,0 2,2 2,8	8,3 2,9 2,8	10,8 3,9 2,8
Fűtési teljesítmény (A-7/W35, ΔT 5K, EN 14511 sz.) Teljesítmény-felvétel Teljesítményszám (COP)	kW kW	4,1 1,3 3,2	6,2 2,0 3,1	8,8 2,8 3,1
Fűtési teljesítmény (A10/W35, ΔT 5K, EN 14511 sz.) Teljesítmény-felvétel Teljesítményszám (COP)	kW kW	6,4 1,3 5,0	9,0 1,9 4,9	12,4 2,5 4,9
Az aktív hűtés teljesítménye (B35/W18) Teljesítmény-felvétel Teljesítményszám (EER)	kW kW	5,9 1,8 3,3	8,7 2,7 3,3	12,5 3,3 3,5
Kevert vízmennyiség (40°C), 50°C-os kívánt tároló hőmérséklet mellett	l	228	228	228
A szabályozó/kompresszor névleges feszültsége A rásegítő fűtés névleges feszültsége	230 V/50 Hz, 1/N/PE~/400 V/50 Hz, 3/N/PE~ 400 V/50 Hz, 3/N/PE~			
A rásegítő fűtés elektromos teljesítménye Biztosíték típusa (C, hárompólusú + nulla vezeték) (kompresszor betáp, szabályozó és rásegítő fűtés)	kW A	9 25	9 25	9 25
Max. üzemi áram (kompr., szab. és rásegítő fűtés) Max. üzemi áram (kompresszor és szabályozó) Max. üzemi áram (rásegítő fűtés és szabályozó) Indulási áramfelvétel (lágyindítóval)	A A A A	20,2 9,0 15,2 < 15	21,2 10,0 15,2 < 19	24,4 13,2 15,2 < 22
Fűtési kör névleges tömegáram Fűtési kör maradék emelőmagasság (ΔT=5K) A fűtési kör víztartalma (beleértve a HMV csőspirált is)	l/h mbar l	920 660 15,4	1530 460 16,1	1920 350 16,5
Fűtési oldal maximális üzemi nyomása	bar	3	3	3
A hőhordozó kör űrtartalma	l	2,5	3,1	3,6
Fűtőkör hőmérséklete (min/max.)	°C	25/65	25/65	25/65
Melegvíz-tároló űrtartalma Melegvíz-oldali max. üzemi nyomás Max. melegvíz-hőmérséklet hőszivattyúval Max. melegvíz-hőmérséklet rásegítő fűtéssel Készenléti energiafogyasztás (53°C tároló hőfokon)	l bar °C °C kWh/24h	171 10 60 75 0,86	171 10 60 75 0,86	171 10 60 75 0,86

Műszaki adatok	Mérték-egység	VWF 58/4 + aroCOLLECT	VWF 88/4 + aroCOLLECT	VWF 118/4 + aroCOLLECT
Fűtési előremenő/visszatérő csatlakozó Hőforrás kör előremenő/visszatérő csatlakozó Hideg/meleg víz és cirkulációs csatlakozó		G 1 1/2 G 1 1/2 G 3/4	G 1 1/2 G 1 1/2 G 3/4	G 1 1/2 G 1 1/2 G 3/4
Hangteljesítmény szint A7/W35 mellett	dB(A)	41	43	47
Magasság/szélesség/mélység Tömeg (csomagolás nélkül)	mm kg	1868/595/720 223	1868/595/720 238	1868/595/720 245
Hűtőközeg		R410a		
A kültéri egység adatai		**aroCOLLECT (1 db)**		
Névleges feszültség		400 V/50 Hz, 3/N/PE~		
Biztosíték típusa (B, hárompólusú + nulla vezeték)	A	10	10	10
A fagymentesítő elektromos teljesítmény-felvétele	kW	6	6	6
Belépő léghőmérséklet min/max.	°C	-22/40	-22/40	-22/40
Hőforrás előremenő/visszatérő csatlakozó Hőforrás csatlakozó vezeték (DN 40 max./DN 50 max.)	m	R1 1/4 10/30	R1 1/4 10/30	R1 1/4 10/30
Hangteljesítmény szint A7/W35 mellett	dB(A)	43	45	56
Magasság/szélesség/mélység Tömeg (csomagolás nélkül)	mm kg	1260/1200/785 95	1260/1200/785 95	1260/1200/785 95

flexoCOMPACT exclusive
VWF 58/4 - VWF 118/4 + aroCOLLECT

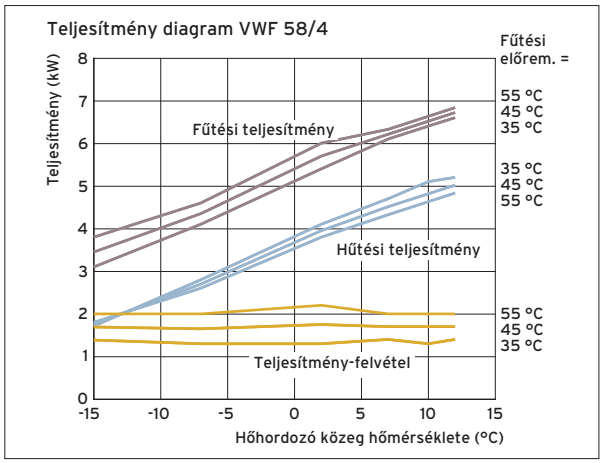

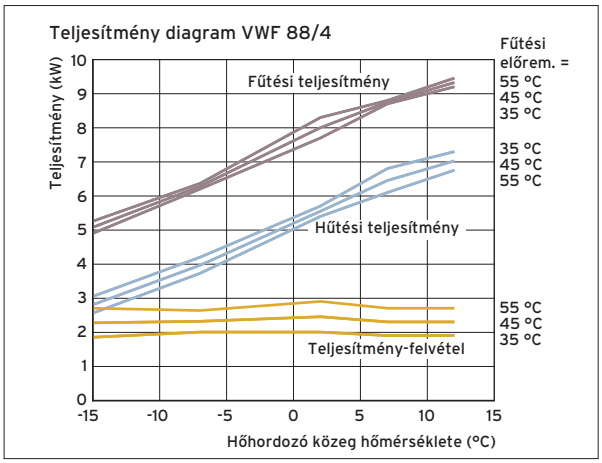

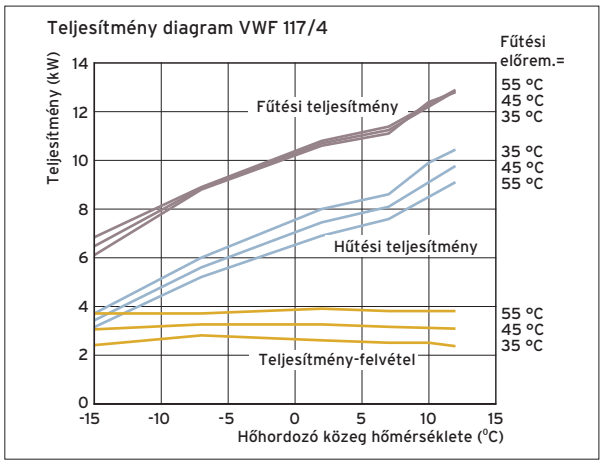

Befoglaló méretek és a csatlakozások elhelyezkedése

VWF 58/4 – VWF 118/4 + aroCOLLECT

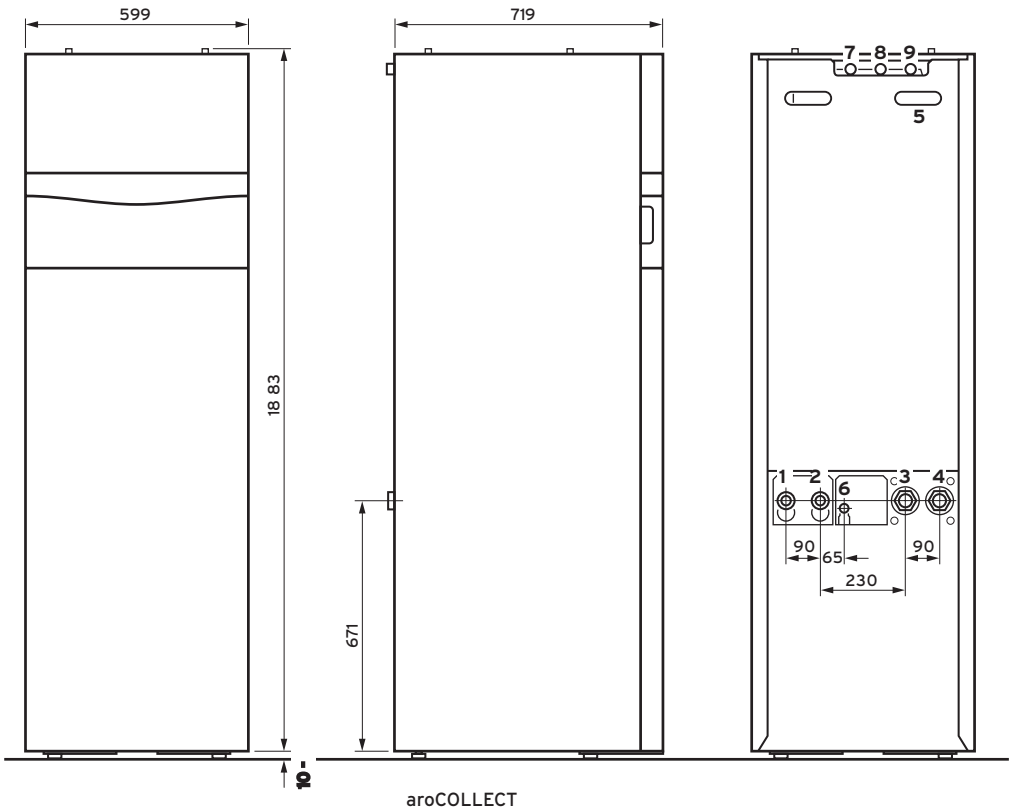

aroCOLLECT

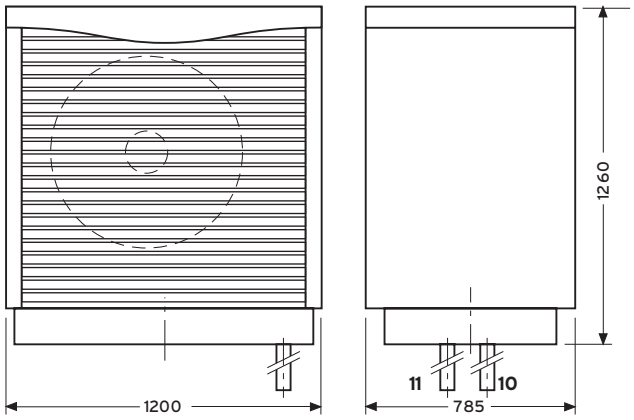

Kültéri egység

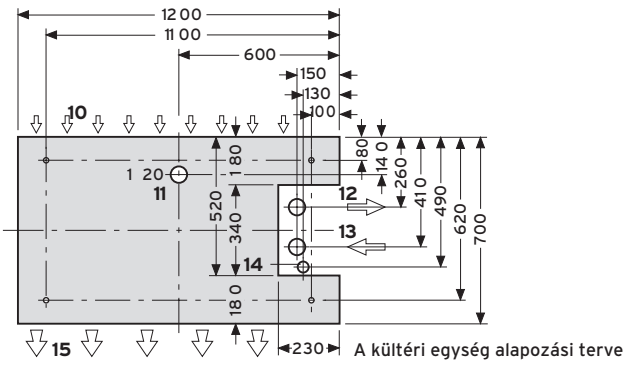

A kültéri egység alapozási terve

1 Fűtési előremenő G1 1/2
2 Fűtési visszatérő G1 1/2
3 Hőforrás előremenő G1 1/2
4 Hőforrás visszatérő G1 1/2
5 Az elektromos csatlakozás átvezetése
6 Tágulási tartály csatlakozó
7 Melegvíz-csatlakozó
8 Hidegvíz-csatlakozó
9 Cirkulációs vezeték
10 A levegő belépésének oldala
11 A kondenzvíz lefolyó csővezetéke Ø120 mm
12 A kültéri és beltéri egység közötti hőforrás kör előremenő csővezetéke Ø70 mm
13 A kültéri és beltéri egység közötti hőforrás kör visszatérő csővezetéke Ø70 mm
14 A kábelcsatorna csővezetéke Ø50 mm
15 A levegő kilépésének oldala
16 A tároló légtelenítő szelepe

Tudnivaló: a kültéri és beltéri egység közötti csatlakozó csővezetékeket a helyszínen kell biztosítani.

Rendelési áttekintő

flexoTHERM exclusive hőszivattyúk (levegő/víz)

Hőszivattyúk aroCOLLECT kültéri egységgel



flexoTHERM exclusive
Levegő/víz

VWF 57/4
Fűtési teljesítm.: 5,4 kW
Rend. sz.: **0010016685 _A**

VWF 87/4
Fűtési teljesítm.: 7,7 kW
Rend. sz.: **0010016686 _A**

VWF 117/4
Fűtési teljesítm.: 10,6 kW
Rend. sz.: **0010016687_A**

Hőszivattyú tartozék

Biztonsági szerelvénycsoport
Biztonsági szelep Rp 3/4; 50 kW alatt
Rend. sz.: **307591**

Telepítő készlet (90°-os)
Fűtési és szonda köri bekötő csőkészlet
Rend. sz.: **0020212716**

Egyenes telepítő készlet
Fűtési és szonda köri bekötő csőkészlet
Rend. sz.: **0020212715**

flexoTHERM exclusive
Talajhő/víz

VWF 157/4
Fűtési teljesítm.: 13,9 kW
Rend. sz.: **0010016688_A**

VWF 197/4
Fűtési teljesítm.: 17,9 kW
Rend. sz.: **0010016689_A**

Melegvíz-tároló



Melegvíz-tároló
geoSTOR (VWF 11 kW-ig)

VIH RW 300
Zománcozott, csőspirálos melegvíz-tároló
Rend. sz.: **0010003196**

VIH RW 400 B
Zománcozott, dupla csőspirálos tároló
Rend. sz.: **0010010170**

Melegvíz-tároló tartozék

Biztonsági szerelvénycsoport
200 liter űrtartalom felett és 10 bar víznyomásig
Rend. sz.: **305827**

Lefolyó tölcsérszifon
Rend. sz.: **000376**

Tudnivaló
(VWF 15 és 19 kW)

A geoSTOR VIH RW 300 melegvíz-tároló nem használható a 15 és 19 kW-os flexoTHERM hőszivattyúkhoz

A VIH RW 400 B csak mindkét csőspirál sorba kötésével használható a VWF 157/4 hőszivattyú esetén

Multifunkciós tároló



allSTOR plus rétegtöltésű puffer

VPS 300/3-5
Rend. sz.: **0010015130**

VPS 500/3-5
Rend. sz.: **0010015131**

VPS 800/3-5
Rend. sz.: **0010015132**

allSTOR exclusive rétegtöltésű puffer

VPS 300/3-7
Rend. sz.: **0010015124**

VPS 500/3-7
Rend. sz.: **0010015125**

VPS 800/3-7
Rend. sz.: **0010015126**

VPS 1000/3-7
Rend. sz.: **0010015127**

VPS 1500/3-7
Rend. sz.: **0010015128**

Tartozékok

Három utas váltószelep
Rend. sz.: **0020036743**

Szigetelő sapka 1 1/2"
Rend. sz.: **0010015141**

Szigetelő sapka 2"
Rend. sz.: **0010015142**

Szigetelő sapka 2 1/2"
Rend. sz.: **0010015143**

A VPS/3-7 és VPS/3-5 használaton kívüli csatlakozásaira

allSTOR tartozékok



Hidraulikus modul

VWZ MPS 40
Kompakt puffer hőszivattyúk számára
Rend. sz.: **0020145020**

aguaFLOW exclusive frissvizes állomás

VPM 20/25/2 W
Átfolyó rendszerű melegvíz-készítésre, közvetlenül a tárolóra vagy fali szereléssel
Rend. sz.: **0010015136**

VPM 30/35/2 W
Átfolyó rendszerű melegvíz-készítésre, közvetlenül a tárolóra vagy fali szereléssel
Rend. sz.: **0010015137**

VPM 40/45/2 W
Átfolyó rendszerű melegvíz-készítésre, közvetlenül a tárolóra vagy fali szereléssel
Rend. sz.: **0010015138**

allSTOR tartozékok



Tartozék frissvizes állomáshoz

Biztonsági szerelvénycsoport
200 liter űrtartalomig, 10 bar víznyomásig
Rend. sz.: **0020060434**

Lefolyó tölcsérszifon
Rend. sz.: **000376**

Cirkulációs szivattyúkészlet
Komplett, a VPM/2 W állomásba
Rend. sz.: **0010015144**

Cirkulációs bekötőcső
Szivattyú nélkül, a VPM/2W állomás számára
Rend. sz.: **0010015145**

Szolár töltőállomás

VPM 20/2 S
Közvetlenül a tárolóra vagy falra szereléssel VPS 300/3 - 2000/3 pufferekhez
Rend. sz.: **0010015139**

VPM 60/2 S
Közvetlenül a tárolóra vagy falra szereléssel VPS 300/3 - 2000/3 pufferekhez
Rend. sz.: **0010015140**

Hidraulikus építőelemek



Hidraulikus építőelemek a puffer számára

Hőszigetelt osztó/gyűjtő egység
2 fűtési körre
Rend. sz.: **307556**

Hőszigetelt osztó/gyűjtő egység
3 fűtési körre
Rend. sz.: **307597**

Szabályozatlan fűtési körök

Előszerelt szivattyús egység direkt fűtési körre
Rend. sz.: **0020191817**

Szabályozott fűtési körök

Előszerelt szivattyús egység kevert fűtési körre; R 1/2
Rend. sz.: **0020191814**

Előszerelt szivattyús egység kevert fűtési körre; R 3/4
Rend. sz.: **0020191813**

Előszerelt szivattyús egység kevert fűtési körre; R 1
Rend. sz.: **0020191788**

Szabályozástechnikai tartozék



Időjárás-követő rendszerszabályozó

multiMATIC 700
Időjárás-követő rendszerszabályozó
Rend. sz.: **0020171319**

Szabályozástechnikai tartozék

VR 70
Keverő- és szolármodul
Rend. sz.: **0020184845**

VR 71
Bővítő modul 3 kevert körre
Rend. sz.: **0020184848**

VR 91
Távkapcsoló magyarázó szöveggel és háttér világítással
Rend. sz.: **0020171336**

VRC 9642
Határoló termosztát
Rend. sz.: **009642**

Hőforrás tartozékok



Hőforrás tartozékok

Hőszivattyú talajköri töltőállomás (Φ35 mm)
A talajköri hőhordozó kör egyszerű feltöltésére és átöblítésére
Rend. sz.: **0020106265**

Készre kevert hőhordozó folyadék
30 literes kannában, fagyállóság -15°C-ig
Rend. sz.: **0020147182**

Hőhordozó kör tágulási tartály (18 liter)
A glikolkör oldali nyomásváltozás felvételére
Rend. sz.: **302097**

Hőhordozó kör tágulási tartály (25 liter)
A glikolkör oldali nyomásváltozás felvételére
Rend. sz.: **302098**

Tudnivaló

A kültéri es beltéri egység összekötő csővezetekeit a helyszínen kell biztosítani

Fűtési hőszivattyúk (levegő/víz)

flexoTHERM exclusive + aroCOLLECT



Főbb jellemzők

- Green IQ emblémával ellátott termék (a távfelügyelethez külön rendelhető VR 900 modul szükséges)
- Rendkívül halk üzemű kültéri egység (a kompresszor a beltéri egységben található)
- A hűtőkör elektronikus expanziós szelepeivel (2 db) és kiegészítő párologtatóval alacsony külső hőmérsékleteknél is akár 65°C előremenő fűtővíz hőmérséklet, ami felújítások esetén ideális
- Magas hatásfok a modern, hosszú életű hőszivattyú Scroll kompresszornak köszönhetően
- 10 éves anyag-garancia a kompresszorra
- Nincsenek hőveszteségek az épületszerkezeten kívül

A termék felszereltsége

- A VR 900 Internet-kommunikációs modul segítségével végfelhasználói applikáció iPhone és Android alapú okostelefonokra
- Nagyhatékonyságú szivattyúk a fűtési- és a hőhordozó körben
- Meleg víz előnykapcsoló váltószelep
- Többfokozatú elektromos rásegítő fűtés (9 kW)
- Beépített lágyindító
- Szenzorvezérelt hűtőkör 2 db elektronikus expanziós szeleppel
- Integrált aktív hűtési üzem
- Gyárilag beépített hőmennyiség- és áramfelvétel számláló
- aroCOLLECT: robosztus felépítésű és különösen halk EC-ventilátoros kültéri egység

Szállítási terjedelem

- Palettán burkolattal teljesen előszerelt flexoTHERM hőszivattyú
- 1 vagy 2 db, palettán burkolattal teljesen előszerelt aroCOLLECT ventilátoros kültéri egység
- A hőhordozó kör biztonsági lefúvató szelepe (3 bar, 1/2")
- Kezelési- és szerelési útmutató

Csomagban rendelve (a fentieken kívül)

- multiMATIC 700
- VR 900 Internet-kommunikációs modul (választható opció)

Tudnivaló!

A bekötő csővezetékeket és a glikolos kör tágulási tartályát külön kell megrendelni.

Megnevezés		flexoTHERM exclusive + aroCOLLECT kültéri egység				
		VWF 57/4	VWF 87/4	VWF 117/4	VWF 157/4	VWF 197/4
		1 x VWL 11/4 SA			2 x VWL 11/4 SA	
Rendelési szám		0010016685_A	0010016686_A	0010016687_A	0010016688_A	0010016689_A
Nettó listaár		lásd: www.vaillant.hu				
Helyiségfűtés energia-hat. oszt. 35°C /55°C		A++	A++	A++	A++	A++
Csomag energia-haté-konys. osztály (55°C)		A++	A++	A++	A++	A++

Műszaki adatok	Mérték-egység	VWF 57/4	VWF 87/4	VWF 117/4	VWF 157/4	VWF 197/4
Fűtési teljesítmény (A2/W35, ΔT 5K, EN 14511 sz.) Teljesítmény-felvétel Teljesítményszám (COP)	kW kW	5,4 1,3 4,1	7,7 2,0 4,0	10,6 2,6 4,0	13,9 3,4 4,1	17,9 4,6 3,9
Fűtési teljesítmény (A2/W55, ΔT 5K, EN 14511 sz.) Teljesítmény-felvétel Teljesítményszám (COP)	kW kW	6,0 2,2 2,8	8,3 2,9 2,8	10,8 3,9 2,8	14,0 4,9 2,9	18,8 6,8 2,8
Fűtési teljesítmény (A-7/W35, ΔT 5K, EN 14511 sz.) Teljesítmény-felvétel Teljesítményszám (COP)	kW kW	4,1 1,3 3,2	6,2 2,0 3,1	8,8 2,8 3,1	11,1 3,4 3,2	14,7 4,6 3,2
Fűtési teljesítmény (A10/W35,ΔT 5K, EN 14511 sz.) Teljesítmény-felvétel Teljesítményszám (COP)	kW kW	6,4 1,3 5,0	9,0 1,9 4,9	12,4 2,5 4,9	16,1 3,2 5,0	20,7 4,4 4,7
Az aktív hűtés teljesítménye (B35/W18) Teljesítmény-felvétel Teljesítményszám (EER)	kW kW	5,9 1,8 3,3	8,7 2,7 3,3	12,5 3,3 3,5	16,1 4,2 3,9	20,6 6,5 3,2
A szabályozó névleges feszültsége A kompresszor névleges feszültsége A rásegítő fűtés névleges feszültsége	230 V/50 Hz, 1/N/PE~ 400 V/50 Hz, 3/N/PE~ 400 V/50 Hz, 3/N/PE~					
A rásegítő fűtés elektromos teljesítménye Biztosíték típusa (C, hárompólusú + nulla vezeték) (kompresszor betáp, szabályozó és rásegítő fűtés)	kW A	9 25	9 25	9 25	9 32	9 32
Max. üzemi áram (kompr., szab. és rásegítő fűtés) Max. üzemi áram (kompresszor és szabályozó) Max. üzemi áram (rásegítő fűtés és szabályozó) Indulási áramfelvétel (lágyindítóval)	A A A A	20,2 9,0 15,2 < 15	21,2 10,0 15,2 < 19	24,4 13,2 15,2 < 22	26,1 14,9 15,2 < 26	31,2 20,0 15,2 < 30
Fűtési kör névleges tömegáram Fűtési kör maradék emelőmagasság (ΔT=5K) A fűtési kör víztartalma	l/h mbar l	920 660 3,2	1530 460 3,9	1920 350 4,4	2450 730 5,8	3320 450 6,5
Fűtési oldal maximális üzemi nyomása	bar	3	3	3	3	3
A hőhordozó kör űrtartalma	l	2,5	3,1	3,6	4,5	5,3
Fűtőkör hőmérséklete (min/max.)	°C	25/65	25/65	25/65	25/65	25/65
Fűtési előremenő/visszatérő csatlakozó Hőforrás kör előremenő/visszatérő csatlakozó		G 1 1/2 G 1 1/2	G 1 1/2 G 1 1/2	G 1 1/2 G 1 1/2	G 1 1/2 G 1 1/2	G 1 1/2 G 1 1/2
Hangteljesítmény szint A7/W35 mellett	dB(A)	40	43	46	47	42
Magasság Szélesség Mélység Tömeg (csomagolás nélkül)	mm mm mm kg	1183 595 600 155	1183 595 600 170	1183 595 600 177	1183 595 600 186	1183 595 600 198
Hűtőközeg		R410a				

A kültéri egység adatai	Mérték-egység	VWF 57/4	VWF 87/4	VWF 117/4	VWF 157/4	VWF 197/4
		1 db	1 db	1 db	2 db	2 db
		aroCOLLECT kültéri egység				
Névleges feszültség		400 V/50 Hz, 3/N/PE~				
Biztosíték típusa (B, hárompólusú + nulla vezeték)	A	10	10	10	10	10
A fagymentesítő elektromos teljesítmény-felvétele	kW	6	6	6	6	6
Belépő léghőmérséklet min/max.	°C	-22/40	-22/40	-22/40	-22/40	-22/40
Hőforrás előremenő/visszatérő csatlakozó Hőforrás csatlakozó vezeték (DN 40 max./DN 50 max.)	m	R1 1/4 10/30	R1 1/4 10/30	R1 1/4 10/30	R1 1/4 10/30	R1 1/4 10/30
Hangteljesítmény szint A7/W35 mellett	dB(A)	43	45	56	50	53
Magasság/szélesség/mélység Tömeg (csomagolás nélkül)	mm kg	1260/1200/785 95				

Tudnivaló: a beltéri, valamint a kültéri egység saját hálózati feszültség-ellátást (400 V/50 Hz, 3/N/PE) igényel. A VWF 157/4 és VWF 197/4 típusok két kültéri egységgel üzemelnek, tehát ezek összesen 3 db hálózati feszültség-ellátást igényelnek.

Befoglaló méretek és a csatlakozások elhelyezkedése

VWF 57/4 – VWF 197/4 + aroCOLLECT

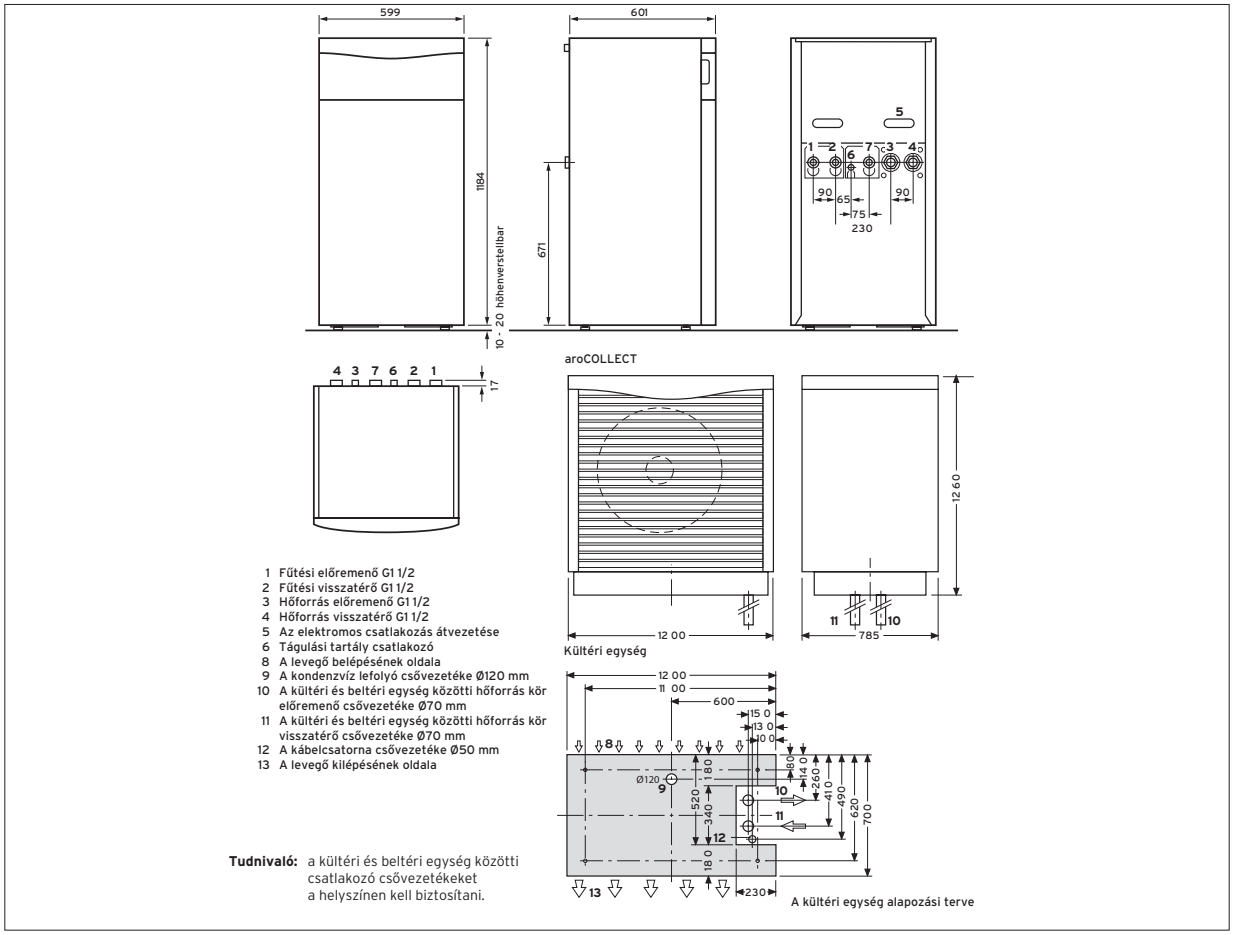

1 Fűtési előremenő G1 1/2
2 Fűtési visszatérő G1 1/2
3 Hőforrás előremenő G1 1/2
4 Hőforrás visszatérő G1 1/2
5 Az elektromos csatlakozás átvezetése
6 Tágulási tartály csatlakozó
8 A levegő belépésének oldala
9 A kondenzvíz lefolyó csővezetéke Ø120 mm
10 A kültéri és beltéri egység közötti hőforrás kör előremenő csővezetéke Ø70 mm
11 A kültéri és beltéri egység közötti hőforrás kör visszatérő csővezetéke Ø70 mm
12 A kábelcsatorna csővezetéke Ø50 mm
13 A levegő kilépésének oldala

Tudnivaló: a kültéri és beltéri egység közötti csatlakozó csővezetékeket a helyszínen kell biztosítani.

flexoCOMPACT exclusive
VWF 57/4 - VWF 197/4 + aroCOLLECT

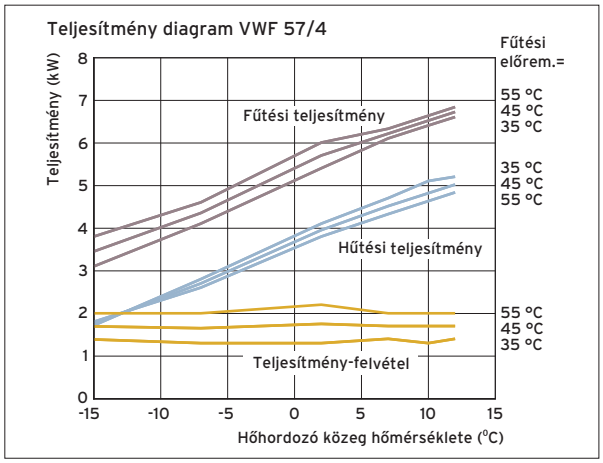

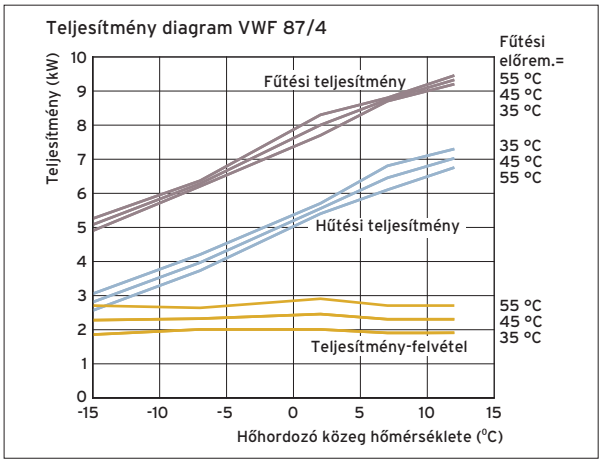

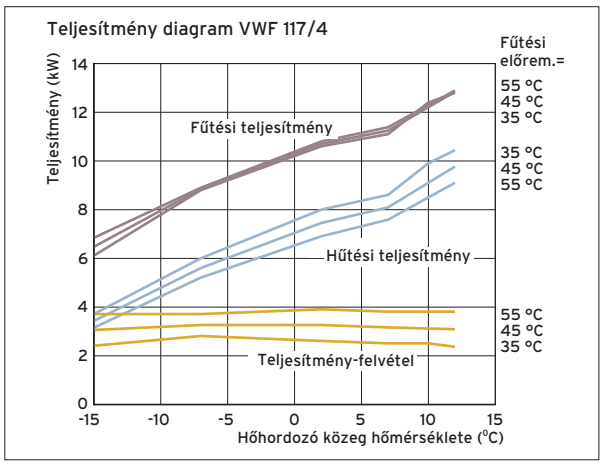

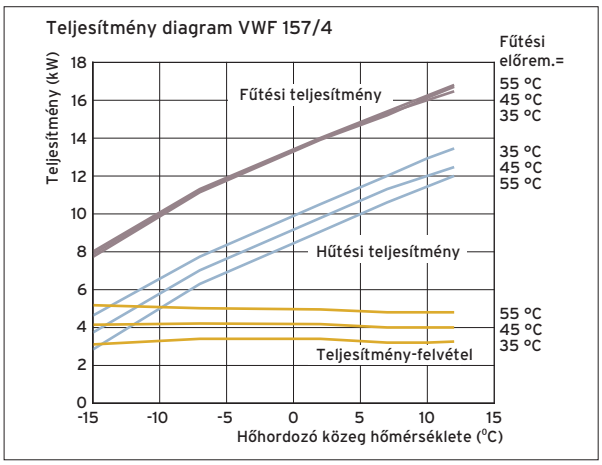

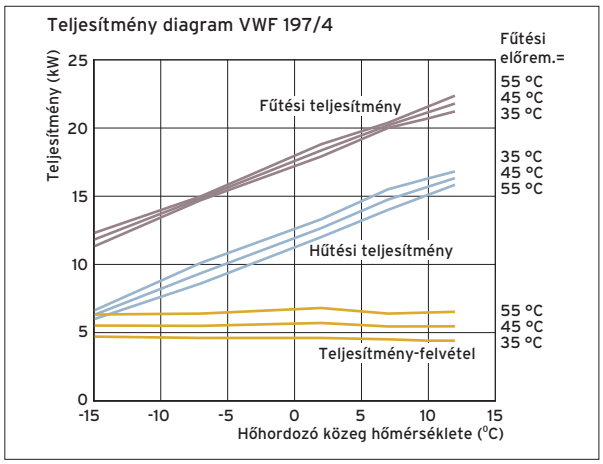

Opcionális tartozékok

flexoTHERM és flexoCOMPACT exclusive

Tartozék	Megnevezés	Cikkszám
	**90°-os bekötő készlet flexoCOMPACT készülékhez.** Részei: 4 db, hollandi anyával ellátott Ø35 mm-es könyökcső a fűtés és a talajkör számára (G 1 ½); 2 db 1 ½"-os lapos tömítés; 2 db O-gyűrűs tömítés (a hőhordozó kör számára); 1 db 90°-os bekötő cső (Ø15 mm) hollandi anyával (G 3/4) és tömítéssel a membrános tágulási tartály számára. flexoCOMPACT exclusive hőszivattyúkhoz használható.	0020212718
	**90°-os bekötő készlet flexoTHERM készülékhez.** Részei: 5 db, hollandi anyával ellátott Ø35 mm-es könyökcső a fűtés és a talajkör számára (G 1 ½); 3 db 1 ½"-os lapos tömítés; 2 db O-gyűrűs tömítés (a hőhordozó kör számára); 1 db 90°-os bekötő cső (Ø15 mm) hollandi anyával (G 3/4) és tömítéssel a membrános tágulási tartály számára. flexoTHERM exclusive hőszivattyúkhoz használható.	0020212716
	**Egyenes bekötő készlet flexoCOMPACT készülékhez.** Részei: 4 db, hollandi anyával ellátott Ø35 mm-es, 20 cm hosszú cső a fűtés és a talajkör számára (G 1 ½); 2 db 1 ½"-os lapos tömítés; 2 db O-gyűrűs tömítés (a hőhordozó kör számára); 1 db 20 cm-es egyenes bekötő cső (Ø15 mm) hollandi anyával (G 3/4) és tömítéssel a membrános tágulási tartály számára. flexoCOMPACT exclusive hőszivattyúkhoz használható.	0020212717
	**Egyenes bekötő készlet flexoTHERM készülékhez.** Részei: 5 db, hollandi anyával ellátott Ø35 mm-es, 20 cm hosszú cső a fűtés és a talajkör számára (G 1 ½); 3 db 1 ½"-os lapos tömítés; 2 db O-gyűrűs tömítés (a hőhordozó kör számára); 1 db 20 cm-es egyenes bekötő cső (Ø15 mm) hollandi anyával (G 3/4) és tömítéssel a membrános tágulási tartály számára. flexoTHERM exclusive hőszivattyúkhoz használható.	0020212715

Tartozék	Megnevezés	Cikkszám
	**Három utas váltószelep** Motoros váltószelep választhatóan R 1 vagy G 1 ¼-es csatlakozással; 230 V; Kvs 7,7 m3/h. Részei: csatlakozó kábellel ellátott három utas váltószelep motorral; 3 db csatlakozó cső (28 mm) hollandi anyával (G1 1/4) és tömítésekkel. allSTOR exclusive, allSTOR plus, flexoTHERM exclusive és aroTHERM esetén alkalmazható.	0020036743

Tartozék	Megnevezés	Cikkszám
	**Biztonsági szerelvénycsoport fűtésre** Maximum 50 kW névleges teljesítményig használható, gyárilag teljesen előszerelt biztonsági szerelvénycsoport, amely a következő elemeket tartalmazza: nyomásmérő; automatikus légtelenítő; töltő- és ürítő csap; tömítések; fűtési biztonsági szelep (3 bar, Rp 1/2); levehető komplett hőszigetelés és bekötő cső hollandi anyákkal (3/4" és 1"); bronz könyök hollandi anyával (1"); O-gyűrűvel ellátott adapter (G 1 x R 3/4).	307591

Tartozék	Megnevezés	Cikkszám
	**Hidegvíz oldali biztonsági szerelvénycsoport** 10 bar hálózati nyomásig, 200 literes használati melegvíz-tároló űrtartalom alatt. Részei: biztonsági szelep (R 1/2), visszacsapó és elzáró szelep. Csatlakozó méretek: R 3/4.	0020060434

Tartozék	Megnevezés	Cikkszám
	**Hőhordozó közeg töltőállomás** **flexoCOMPACT exclusive** levegő/víz, **flexoCOMPACT exclusive** talajhő/víz, **flexoTHERM exclusive** levegő/víz, **flexoTHERM exclusive** talajhő/víz és **geoTHERM** VWS ..0/3 hőszivattyúk (max. 38 kW-ig) esetén használható talajköri töltőállomás a hőhordozó kör egyszerű feltöltésére, illetve átöblítésére. Részei: talajköri előremenő/visszatérő cső (Ø35 mm); csatlakozás a talajköri kiegyenlítő tartály és a töltőszivattyú számára. Párazáró hőszigetelés és integrált nyomásmérő.	0020106265
	**Készre kevert hőhordozó közeg** **flexoCOMPACT exclusive** talajhő/víz, **flexoTHERM exclusive** talajhő/víz és **geoTHERM** VWS ..0/3 hőszivattyúk esetén használható, a felhasználásra gyárilag készre kevert etilénglikol-víz (30 térf. %) hőhordozó folyadék a felsorolt talajhő/víz fűtési hőszivattyúk hőforrás körében történő alkalmazásra, maximum -16°C-ig. **Tudnivaló:** nem használható a flexoTHERM és aroCOLLECT kombinációval	0020147182

Tartozék	Megnevezés	Cikkszám
	**Szolár/hőhordozó közeg tágulási tartály** 18 liter névleges űrtartalmú, falra szerelhető membrános tágulási tartály, amely a szolár hőhordozó folyadékokkal üzemelő rendszerek esetén is egészen 10 bar üzemi nyomásig ellenálló. Alkalmazható a flexoTHERM és flexoCOMPACT hőszivattyúkhoz, hőforrásként használt külső levegő vagy talajkör alkalmazásakor. Előnyomás: 2,5 bar (hőszivattyús alkalmazásnál az előnyomást 1,0 bar értékre kell lecsökkenteni).	302097
	**Szolár/hőhordozó közeg tágulási tartály** 25 liter névleges űrtartalmú, falra szerelhető membrános tágulási tartály, amely a szolár hőhordozó folyadékokkal üzemelő rendszerek esetén is egészen 10 bar üzemi nyomásig ellenálló. Alkalmazható a flexoTHERM és flexoCOMPACT hőszivattyúkhoz, hőforrásként használt külső levegő vagy talajkör alkalmazásakor. Előnyomás: 2,5 bar (hőszivattyús alkalmazásnál az előnyomást 1,0 bar értékre kell lecsökkenteni).	302098

A talajköri tágulási tartály kiválasztása	
Csak fűtés (ΔT=20K) 18 literes tágulási tartály max. 500 liter mennyiségű hőhordozó közegre 25 literes tágulási tartály max. 1000 liter mennyiségű hőhordozó közegre Fűtés és aktív hűtés (ΔT=40K) 18 literes tágulási tartály max. 250 liter mennyiségű hőhordozó közegre 25 literes tágulási tartály max. 500 liter mennyiségű hőhordozó közegre	Talajszondás vagy talaj kollektoros rendszereknél
A hőhordozó közeg nyomásváltozásainak kiegyenlítésére bőven elegendő a 18 literes űrtartalom	Levegős hőszivattyúknál
Nincs rá külön szükség, mert azt már gyárilag tartalmazza a fluoCOLLECT talajvíz modul	Talajvizes hőszivattyúknál

Tartozék	Megnevezés	Cikkszám
	**Tágulási tartály fali tartó** Elzáró szeleppel (3/4") ellátott fali tartókonzol tágulási tartály számára. Ez a tétel alapvetően az auroFLOW VMS 70 szolárállomás javasolt gyári tartozéka	0020173592

Tartozék	Megnevezés	Cikkszám
	**Passzív hűtés modul (Natural Cooling)** Passzív hűtőmodul talajhő/víz és víz/víz hőszivattyúkhoz. Részei: 3-utas váltószelep a fűtési kör számára; hőhordozó közeg 3-utas keverője és beépített forrasztott lemezes hőcserélő. Csatlakozások: Ø28 mm réz cső **VWZ NC 11/4** flexoTHERM és flexoCOMPACT exclusive hőszivattyúkhoz alkalmazható, egészen 11 kW-ig **VWZ NC 19/4** flexoTHERM exclusive hőszivattyúkhoz alkalmazható (15-19 kW között	0010016721 0010016722
	Csatlakozó készlet külső passzív hűtéshez Helyszínen kialakított passzív hűtés elektromos bekötésére	0020221248
	**fluoCOLLECT talajvíz modul** Részei: töltő berendezés; nyomásmérő és hőhordozó közeg tágulási tartály (hőhordozó közeg körébe kötve). A biztonsági lefúvató szelep a flexoTHERM hőszivattyú szállítási terjedelmének része. **fluoCOLLECT VWW 11/4 SI** flexoTHERM és flexoCOMPACT exclusive hőszivattyúkhoz alkalmazható, egészen 11 kW-ig **fluoCOLLECT VWW 19/4 SI** flexoTHERM exclusive hőszivattyúkhoz alkalmazható (15-19 kW között) **Tudnivaló:** Talajhő/víz hőszivattyúk (alapmodul) víz/víz hőszivattyúként történő használatára/átépítésére.	0010016719 0010016720

Tartozék	Megnevezés	Cikkszám
	**aroCOLLECT VWL 11/4 SA levegő kollektor** flexoTHERM és flexoCOMPACT exclusive hőszivattyúk levegő/víz hőszivattyúként történő alkalmazásakor használható ventilátoros kültéri egység.	0010016717
	**Alapkeret aroCOLLECT levegő kollektorhoz** Kiemelő talapzat a kültéri egység megemelt felállításához. flexoCOMPACT exclusive levegő/víz, flexoTHERM exclusive levegő/víz és hőszivattyúk esetén használható. **Tudnivaló:** kültéri egységenként maximum 2 db kiemelő talapzatot lehet használni.	0020213871

Tartozék	Megnevezés	Cikkszám
	**flexoCOMPACT exclusive** levegő/víz, **flexoTHERM exclusive** levegő/víz és **aroTHERM** hőszivattyúk esetén használható 20 liter, a felhasználásra gyárilag készre kevert, -28°C-ig alkalmazható hőhordozó folyadék (44 térf. %)	0020096232

Tartozék	Megnevezés	Cikkszám
	**Installációs készlet (2db aroCOLLECT alapkeret esetén)** Installációs készlet Tichelmann rendszerrel 2 db aroCOLLECT egyszerű telepítéséhez. Részei: 1 db összekötő lemez két keret számára; 4 db bronz menetes sarokelem (40 x R 1 ✣) a PE-cső (40 x 3,7) bekötésére; 4 db bronz menetes hosszabbító (R 1 ✣ x 20 mm) a kültéri egység bekötéséhez; 2 db bronz menetes sarokelem (50 x R 1 ✣) az épületoldali PE-cső (50 x 4,6) bekötéséhez; 2 db T-idom a 40 x 3.7-es PE csövek számára; 2 db PE könyök adapter a T-idomra és a PE csőre (50 x 4,6) történő csatlakoztatáshoz; 2 db könyök csatlakozó a PE-cső (50 x 4,6) számára; 2 db 260 mm-es PE-cső (50 x 4,6); 1 db 1300 mm-es PE-cső (50 x 4,6); 1 db gégecső az eBUS kábel talajkéregben történő vezetéséhez; 1 db nyomvonal-jelölő szalag és kábelkötöző a PE-csövek jelölésére. VWF 157/4, VWF 197/4 esetén használható	0020205408

Tartozék	Megnevezés	Cikkszám
	**VDM 10 szivattyús egység direkt fűtési körre** Keverőszelep nélküli előszerelt szivattyús egység 2 db, integrált hőmérővel ellátott golyós elzáró csappal (ebből az egyik visszacsapó szelepes), belső hőszigeteléssel (EnEV követelmény), nagyhatékonyságú szivatytyúval. Előremenő/visszatérő csonkméret: Rp 1. Alkalmazható aroTHERM, atmoTEC pro, auroCOMPACT, ecoTEC pro, plus és exclusive, geoTHERM VWS 20 kW, ecoCOMPACT, ecoCRAFT exclusive, flexoTHERM exclusive és flexoCOMPACT exclusive készülékekhez.	0020191817
	**VDM 15M szivattyús egység kevert fűtési körre** Háromutas keverőszeleppel (R 1/2) ellátott előszerelt szivattyús egység 2 db, integrált hőmérővel ellátott golyós elzáró csappal (ebből az egyik visszacsapó szelepes), belső hőszigeteléssel (EnEV követelmény), motorral, nagyhatékonyságú szivattyúval (max. 6,2 méter emelő-magasság; max. 3,3 m^3/óra térfogatáram). Előremenő/visszatérő csonkméret: Rp 1. Alkalmazható aroTHERM, atmoTEC pro, auroCOMPACT, ecoTEC pro, plus és exclusive, geoTHERM VWS 20 kW, ecoCOMPACT, ecoCRAFT exclusive, flexoTHERM exclusive és flexoCOMPACT exclusive készülékekhez.	0020191814
	**VDM 20M szivattyús egység kevert fűtési körre** Háromutas keverőszeleppel (R 3/4) ellátott előszerelt szivattyús egység 2 db, integrált hőmérővel ellátott golyós elzáró csappal (ebből az egyik visszacsapó szelepes), belső hőszigeteléssel (EnEV követelmény), motorral, nagyhatékonyságú szivattyúval (max. 6,2 méter emelő-magasság; max. 3,3 m^3/óra térfogatáram). Előremenő/visszatérő csonkméret: Rp 1. Alkalmazható aroTHERM, atmoTEC pro, auroCOMPACT, ecoTEC pro, plus és exclusive, geoTHERM VWS 20 kW, ecoCOMPACT, ecoCRAFT exclusive, flexoTHERM exclusive és flexoCOMPACT exclusive készülékekhez.	0020191813
	**VDM 25M szivattyús egység kevert fűtési körre** Háromutas keverőszeleppel (R 1) ellátott előszerelt szivattyús egység 2 db, integrált hőmérővel ellátott golyós elzáró csappal (ebből az egyik visszacsapó szelepes), belső hőszigeteléssel (EnEV követelmény), motorral, nagyhatékonyságú szivattyúval (max. 6,2 méter emelő-magasság; max. 3,3 m^3/óra térfogatáram). Előremenő/visszatérő csonkméret: Rp 1. Alkalmazható aroTHERM, atmoTEC pro, auroCOMPACT, ecoTEC pro, plus és exclusive, geoTHERM VWS 20 kW, ecoCOMPACT, ecoCRAFT exclusive, flexoTHERM exclusive és flexoCOMPACT exclusive készülékekhez.	0020191788
	**Hőszigetelt osztó/gyűjtő egység (2 fűtési körre)** Hőszigeteléssel ellátott, 2 db Vaillant előszerelt szivattyús egység (direkt vagy keverőszelepes fűtési kör) közvetlen csatlakoztatására alkalmas, illetve teljesen előkészített gyári osztó/gyűjtő egység. Csatlakozó méretek: G 1 1/4.	307556
	**Hőszigetelt osztó/gyűjtő egység (3 fűtési körre)** Hőszigeteléssel ellátott, 3 db Vaillant előszerelt szivattyús egység (direkt vagy keverőszelepes fűtési kör) közvetlen csatlakoztatására alkalmas, illetve teljesen előkészített gyári osztó/gyűjtő egység. Csatlakozó méretek: G 1 1/4.	307597

Rendelési áttekintő

aroTHERM fűtési hőszivattyúk (levegő/víz)

Hőszivattyúk



aroTHERM
Levegő/víz

VWL 55/2
Fűtési teljesítmény:
4,9 kW (A-7/W35)
Rend. szám: **0010019764**
(korábban: 0010016408)

VWL 85/2
Fűtési teljesítmény:
6,7 kW (A-7/W35)
Rend. szám: **0010019765**
(korábban: 0010016409)

VWL 115/2
Fűtési teljesítmény:
7,9 kW (A-7/W35)
Rend. szám: **0010019766**
0010019767
(korábban: 0010016410)
(korábban: 0010016411)

VWL 155/2
Fűtési teljesítmény:
11,8 kW (A-7/W35)
Rend. szám: **0010019768**
0010019769
(korábban: 0010016412)
(korábban: 0010016413)

Hőszivattyú tartozék



Tartozék a fagyvédelemre

Készre kevert hőhordozó folyadék
20 literes kannában, fagyállóság -30°C-ig
Rend. szám: **0020096232**

Tartozék a hőforráshoz



Opcionális tartozék új telepítés esetén

VWZ MEH 61
Hidraulikus állomás
Rend. szám: 0020180703

Opcionális tartozék modernizáláshoz

VWZ MEH 60
Elektromos fűtőpatron modul 2–6 kW (400 vagy 230 V)
Rend. szám: **0020180702**

VWZ AI hőszivattyú vezérlőmodul
Egy már meglévő fűtési rendszer hibrid rendszerré történő bővítése esetén
Rend. szám: **0020139944**

Hőforrás tartozék

Hőhordozó kör tágulási tartály (18 liter)
A glikolos kör oldali nyomásváltozás felvételére
Rend. szám: **302097**

Biztonsági szelep
Lefúvató szelep, Rp 1/2
Rend. szám: **009318**

Melegvíz-tároló tartozék

Három utas váltószelep
Melegvíz-tárolóval történő összekötéshez
Rend. szám: **0020036743**

Rendszer-leválasztás



Rendszer-leválasztás

VWZ MWT 150 köztes hőcserélő
A fűtési és a hőszivattyús kör szétválasztására
Rend. szám: **0020180704**

Kompakt beltéri egység

uniTOWER
Kompakt beltéri egység HMV tárolóval
Rend. szám: **0010019709**

További, opcionális elemek uniTOWER belt. egységhez

Lásd a 198. oldal opcionális tartozékait ezen a fejezeten belül.

Melegvíz-tároló



Melegvíz-tároló
geoSTOR

VIH RW 300
Zománcozott, csőspirálos melegvíz-tároló
Rend. sz.: **0010003196**

Melegvíz-tároló tartozék

Biztonsági szerelvénycsoport
200 liter űrtartalom felett és 10 bar víznyomásig
Rend. sz.: **305827**

Lefolyó tölcsérszifon
Rend. sz.: **000376**

Szolár melegvíz-tároló
geoSTOR

VIH RW 400 B
Zománcozott, dupla csőspirálos tároló
Rend. sz.: **0010010170**

Melegvíz-tároló tartozék

auroFLOW VMS 70
Kompakt szolár állomás
Rend. szám: **0020193190**

HMV termosztatikus keverőszelep
Forrázás elleni védelem, 3/4"
Rend. szám: **302040**

Biztonsági szerelvénycsoport
200 liter űrtartalom felett és 10 bar víznyomásig
Rend. sz.: **305827**

Lefolyó tölcsérszifon
Rend. sz.: **000376**

Hidraulikus építőelemek



Hidraulikus modul

VWZ MPS 40
Kompakt puffer hőszivattyúk számára
Rend. szám: **0020145020**

Hidraulikus építőelemek

Hőszigetelt osztó/gyűjtő egység
2 fűtési körre
Rend. szám: **307556**

Hőszigetelt osztó/gyűjtő egység
3 fűtési körre
Rend. szám: **307597**

Szabályozott fűtési körök

Előszerelt szivattyús egység direkt fűtési körre
Rend. szám: **0020191817**

Szabályozott fűtési körök

Előszerelt szivattyús egység kevert fűtési körre; R 1/2
Rend. szám: **0020191814**

Előszerelt szivattyús egység kevert fűtési körre; R 3/4
Rend. szám: **0020191813**

Előszerelt szivattyús egység kevert fűtési körre; R 1
Rend. szám: **0020191788**

Szabályozás



Időjárás-követő rendszerszabályozó

Tudnivaló: aroTHERM esetén feltétlenül szükséges

multiMATIC 700
Időjárás-követő rendszerszabályozó
Rend. szám: **0020171319**

multiMATIC 700 tartozék

Tudnivaló: tároló bekötése esetén feltétlenül szükséges

Tároló hőfokérzékelő
Merülő hőfokérzékelő
Rend. szám: **306264**

Szabályozástechnikai tartozék



Távvezérlő multiMATIC 700 szabályozóhoz

VR 91
Távkapcsoló magyarázó szöveggel és háttér világítással
Rend. szám: **0020171336**

Felületfűtési rendszer esetén feltétlenül szükséges

VRC 9642
Határoló termosztát
Rend. szám: **009642**

multiMATIC 700 bővítő modulok

VR 70
Keverő- és szolármodul
Rend. szám: **0020184845**

VR 71
Bővítő modul 3 kevert körre
Rend. szám: **0020184848**

Szabályozástechnikai tartozék

VR 10
Standard hőfokérzékelő
Rend. szám: **306787**

Fűtési hőszivattyúk (levegő/víz)

aroTHERM VWL 55/2 A – VWL 155/2 A



Főbb jellemzők

- Kompakt és helytakarékos, monoblokk hőszivattyú
- Magas előremenő fűtővíz hőmérsékletek régebbi rendszereken történő alkalmazás esetén
- Inverteres kompresszor (a teljesítmény folyamatosan az aktuális hőszükséglethez illeszkedik)
- Gyárilag beépített aktív hűtési funkció
- multiMATIC 700 rendszerszabályozó a lakásszellőztető és a szolár-rendszer számára is
- Utólag is integrálható egy már meglévő fűtési rendszerbe
- Bivalens alternatív vagy párhuzamos üzem lehetséges
- triVAI vezérlés a multiMATIC 700/2 rendszerszabályozóval együtt (költségoptimalizált üzem az energiaárak megadásával)

A termék felszereltsége

- Nagyhatékonyságú szivattyú és szenzorvezérelt hűtőkör
- Elektronikus expanziós szelep
- Modulációs működésű ventilátor zajcsökkentő funkcióval
- Integrált környezeti energiahozam kijelzés

Szállítási terjedelem

- aroTHERM VWL hőszivattyú
- Kondenzvíz elvezető
- Tömítések tasakja
- Rezgéscsillapító lábazat (4 db)
- Légtelenítő cső
- Kezelési- és szerelési útmutató

Tudnivaló!

A multiMATIC 700 időjárás-követő rendszerszabályozót minden esetben külön kell megrendelni.
A 11 és 15 kW-os típusok egy- és háromfázisú kivitelben is kaphatók!

Megnevezés		aroTHERM			
		VWL 55/2 A	VWL 85/2 A	VWL 115/2 A	VWL 155/2 A
Rendelési szám (230 V) (400 V)		0010019764 -	0010019765 -	0010019766 0010019767	0010019768 0010019769
Nettó listaár		lásd: www.vaillant.hu			
Helyiségfűtés energia-hat. oszt. 35°C /55°C		A+	A+	A+	A+
Csomag energia-hatékonys. osztály (55°C)		A++	A++	A++	A++

Tudnivaló!

E kiadvány szerkesztésekor (2016. február) korábbi rendelési számok (0010016408-tól egészen 0010016413-ig) voltak érvényben. Ezzel kapcsolatban vegye figyelembe a Vaillant Termékkatalógus 2014-2015-ös kiadványát).

Műszaki adatok	Mérték-egység	aroTHERM			
		VWL 55/2 A	VWL 85/2 A	VWL 115/2 A	VWL 155/2 A
Fűtési teljesítmény (A-7/W35, ΔT 5K, EN 14511 sz.) Teljesítmény-felvétel Teljesítményszám (COP)	kW kW	4,9 2,04 2,4	6,7 2,79 2,4	7,9 3,16 2,5	11,8 4,54 2,6
Fűtési teljesítmény (A2/W35, ΔT 5K, EN 14511 sz.) Teljesítmény-felvétel Teljesítményszám (COP)	kW kW	3,1 0,86 3,6	4,6 1,21 3,8	5,1 1,42 3,6	8,2 2,27 3,6
Fűtési teljesítmény (A7/W35, ΔT 5K, EN 14511 sz.) Teljesítmény-felvétel Teljesítményszám (COP)	kW kW	4,7 1,0 4,7	8,1 1,68 4,8	10,5 2,5 4,2	14,6 3,24 4,5
Fűtési teljesítmény (A7/W55,ΔT 5K, EN 14511 sz.) Teljesítmény-felvétel Teljesítményszám (COP)	kW kW	4,2 1,55 2,7	7,0 2,33 3,0	9,8 3,38 2,9	11,2 4,15 2,7
Az aktív hűtés teljesítménye (A35/W18) Teljesítmény-felvétel Teljesítményszám (EER)	kW kW	4,4 1,29 3,4	7,2 2,18 3,3	10,4 3,06 3,4	13,7 4,28 3,2
A kompresszor feszültség-ellátása Biztosíték típusa (C) Maximális működési áram[1] Indulási áramfelvétel	 A A A	230V/50Hz 16 9 13	230V/50Hz 16 11,5 16	230V/50Hz 16 3,5 (400 V) 20 (230 V) 13	230V/50Hz 16 5,5 (400 V) 25 (230 V) 9
Fűtésoldali űrtartalom A fűtési oldal max. megengedett nyomása	l bar	1,1 3	1,6 3	2,1 3	3,7 3
Fűtőkör hőmérséklete (min/max.) Melegvíz-hőmérséklet (max./max. rásegítő fűtéssel)	°C °C	25/60 55/75	25/63 55/75	25/63 55/75	25/63 55/75
Hangteljesítmény szint A7/W35 mellett Hangnyomás 100%-os teljesítményen[2]	dB(A)	58 30	60 32	65 37	66 38
Hűtőközeg		R410a			

[1] Az összes áramra érzékeny B-típus szükséges
[2] Távolság a hőforrástól: 10 m, 2-es iránytényező. Az értékek a maximális ventilátor fordulatszámon alapulnak, kb. -5°C alatti hőmérséklet mellett. Magasabb külső léghőmérsékleteknél csökken a zajszint. Aktivált zajcsökkentő funkcióval a hangteljesítmény szintje 3 dB(A) értékkel csökken. Ezzel kapcsolatban további információkat a vonatkozó tervezési segédletben talál.

Befoglaló méretek és a csatlakozások elhelyezkedése

VWL 55/2 – VWL 155/2

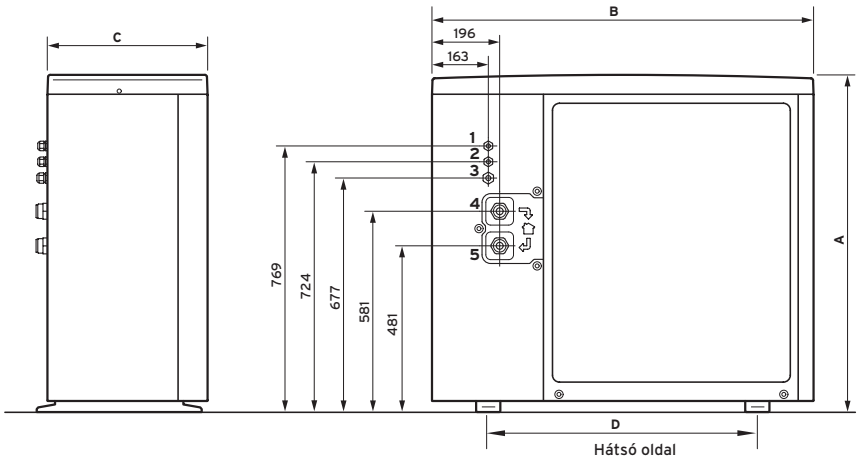

Készüléktípus	A	B	C	D
VWL 55/2	834	980	408	778
VWL 85/2	973	1103	463	778
VWL 115/2	973	1103	463	778
VWL 155/2	1375	1103	463	778

Méretek mm-ben

1 Az eBUS kábelátvezetője
2 Az elektromos csatlakozás kábelátvezetője
3 Az elektromos csatlakozás kábelátvezetője
4 Fűtési előremenő 1 1/4
5 Fűtési visszatérő 1 1/4

Kompakt beltéri egység

uniTOWER VIH QW 190/1E



Főbb jellemzők

- Kompakt beltéri egység 190 liter névleges űrtartalmú melegvíz-tárolóval az aroTHERM levegő/víz hőszivattyúk számára
- A hőelosztás alkotóelemei, az aroTHERM hőszivattyú és a fűtési rendszer igényfüggő működtetését szolgáló multiMATIC 700 szabályozó – adott esetben – a beltéri egységbe integrálható
- Az aroTHERM levegő/víz hőszivattyú névleges fűtési teljesítményének függvényében kétféle hőcserélő szivattyú-modul választható, amely az uniTOWER beltéri egységbe építhető
- Szükség esetén kétkörös fűtési hidraulikus készlet építhető a kompakt egység burkolata alá
- Opcionálisan választható tartozékok az előtelepítésre vagy a fűtési rendszer utólag történő bővítése esetén.

A termék felszereltsége

- Beépített hőszivattyú kezelőegység és elektronika (VWZ AI), de lehetővé teszi a multiMATIC 700 rendszerszabályozó kezelőfelületbe történő beépítését is.
- 6 kW maximális teljesítményű elektromos rásegítő fűtés biztonsági hőmérséklet határolóval és elektromos kapcsolódobozzal (VWZ MEH 60)
- Az elektromos fűtőpatron saját automata légtelenítővel és ürítő csappal rendelkezik
- Beépített, 15 liter űrtartalmú membrános fűtési tágulási tartály
- Csőkígyós melegvíz-tároló 190 liter névleges űrtartalommal
- 3-utas váltószelep (fűtés/meleg víz)

Szállítási terjedelem

- uniTOWER VIH QW kompakt beltéri egység
- Csatlakozások tömítéseinek csomagja
- Hálózati bekötő kábel (230 V)
- Kezelési- és szerelési útmutató

Tudnivaló!

A biztonsági szerelvények (pl.: fűtési és HMV lefúvató szelepek) nem tartoznak bele a termék szállítási terjedelmébe, így azokat külön kell megvásárolni. A teljes körű rendszerintegrációhoz további, opcionális alkotóelemek választhatók.

Megnevezés	VIH QW 190/1E
Rendelési szám	0010019709
Nettó listaár	lásd: www.vaillant.hu

Műszaki adatok	Mérték-egység	VIH QW 190/1E
A melegvíz-készítés energiahatékonysági osztálya		A
Deklarált csapolási profil		XL
Legnagyobb melegvíz-hozam (hőszivattyú függvényében) Maximális melegvíz-hőmérséklet Legnagyobb hidegvíz-nyomás A tároló tényleges űrtartalma A fűtési csőspirál belső űrtartalma A HMV hőcserélő felületnagysága Készenléti energiafogyasztás	l °C bar l l m^2 kWh/24h	251-261 70 10 188 8,6 1,3 1,91
Maximális előremenő hőmérséklet (rásegítő fűtéssel) A fűtési rendszer legnagyobb üzemi nyomása A leválasztó kör maximális űrtartalma A fűtési rendszer maximális űrtartalma	°C bar l l	77 3,0 30 220
Elektromos csatlakozás Max. elektromos teljesítmény-felvétel Legnagyobb áramfelvétel Elektromos védettség	V/Hz kW A	400 V/50 Hz, 3/N/PE~ 6 9 IPX 4D
Saját tömeg, kb.	kg	170

Befoglaló méretek és a csatlakozások elhelyezkedése

uniTOWER

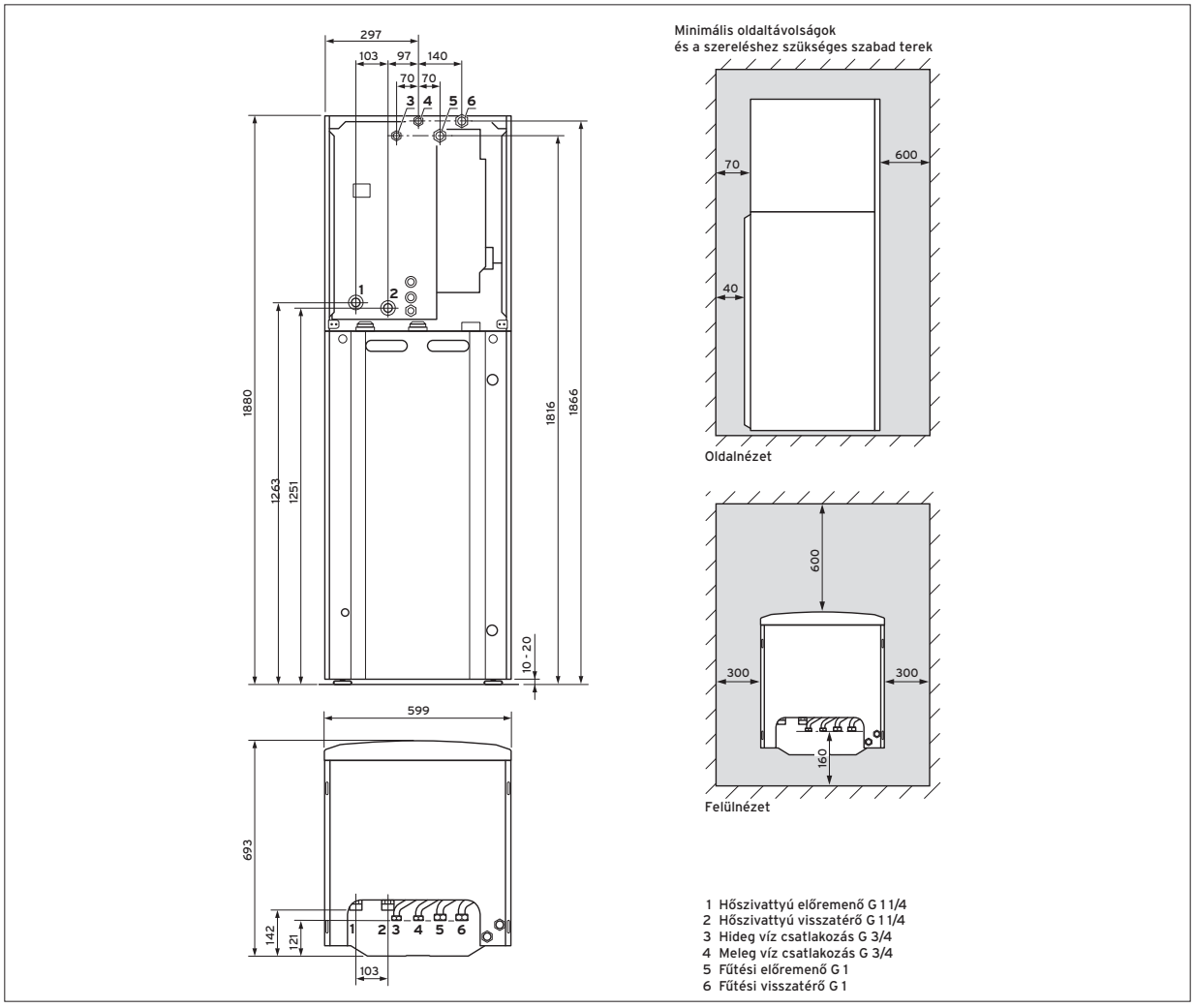

Opcionális tartozékok

uniTOWER

Tartozék	Megnevezés	Cikkszám
	**Hőcserélő szivattyú-modul** Az uniTOWER elülső részébe integrálható hőcserélő szivattyú-modul rendszerleválasztáshoz, VWL 55/2 és VWL 85/2 hőszivattyúk esetén. Részei: 20 lemezből álló lemezes hőcserélő, nagyhatékonyságú fűtési szivattyú 7 m-es emelőmagassággal, hőhordozó kör biztonsági szelep (3 bar), hőhordozó közeg felfogató edény, összekötő csövek, rögzítő- és tömítő anyagok.	0020217418
	Hőcserélő szivattyú-modul Az uniTOWER elülső részébe integrálható hőcserélő szivattyú-modul rendszerleválasztáshoz, VWL 115/2 és VWL 155/2 hőszivattyúk esetén. Részei: 40 lemezből álló lemezes hőcserélő, nagyhatékonyságú fűtési szivattyú 7 m-es emelőmagassággal, hőhordozó kör biztonsági szelep (3 bar), hőhordozó közeg felfogató edény, összekötő csövek, rögzítő- és tömítő anyagok.	0020220369
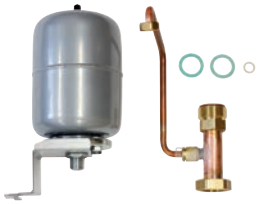	**Tágulási tartály a glikolos kör számára** Az uniTOWER hátoldalába integrálható membrános tágulási tartály szett a hőcserélővel leválasztott glikolos kör számára. A készlet tartalma: 2 liter űrtartalmú tágulási tartály összekötő vezetékkel, tartóval és T-idommal. Beépítése a hőhordozó kör előremenő ágában.	0020218627
	**uniTOWER 18 literes puffer-modul** Az uniTOWER hátoldalába integrálható puffer modul, 18 liter űrtartalommal, tartóval és összekötő csövekkel. A visszatérő ággal sorba kötött tartályként és/vagy a rendszer minimális vízmennyiségének biztosításához használható. Adott esetben a fűtési körbe külső túláram szelepet kell kiegészítésként beépíteni. **Tudnivaló!** Nem kombinálható egy uniTOWER egységben belül az L10 és L11-es fűtési bekötő készletekkel.	0020220483
	**Integrálható direkt köri készlet (L10)** Az uniTOWER hátoldalába integrálható kompakt készlet nagyhatékonyságú szivattyúval, integrált hidraulikus váltóval kombinált kétkörös osztó/gyűjtővel, hőszigeteléssel, visszacsapó szeleppel, bekötő csövekkel (csatlakozás G 3/4), tömítésekkel és VR 10 érzékelővel. **Tudnivaló:** ez a készlet a 0020170508 cikkszámú szettel további keverőszelepes körrel bővíthető. Működtetéséhez keverő-modul (VR 70) szükséges.	0020170507
	**Integrálható kevert köri készlet (L11)** Az uniTOWER hátoldalába integrálható kompakt készlet nagyhatékonyságú szivattyúval, motoros keverőszeleppel, visszacsapó szeleppel, bekötő csővel (csatlakozás G 3/4), tömítésekkel és VR 10 érzékelővel a 0020170507 cikkszámú készlet kiegészítésére, kétkörös fűtési rendszer esetén. **Tudnivaló:** ez a készlet csak akkor használható, ha már rendelkezésre áll az integrálható direkt köri készlet (L10).	0020170508

Tartozék	Megnevezés	Cikkszám
	**Cirkulációs szivattyú bekötő csőkészlet** Az uniTOWER kompakt beltéri egységhez alkalmazható, a hátsó részébe integrálható csőkészlet a helyszínen már telepített cirkulációs szivattyú számára. A csőkészlet részei: részben szigetelt összekötő cső (G 3/4); réz könyök; csatlakozó T-idom integrált visszacsapó szeleppel; szigetelt könyök (G 3/4); tömítések.	0020170502
	**Szaniter tágulási tartály (8 l)** 8 literes űrtartalmú, az uniTOWER kompakt beltéri egység burkolata alá integrálható HMV tágulási tartály bekötő csővel és a beépítéshez szükséges szerelési segédanyagokkal.	0020170500
	**uniTOWER csatlakozó készlet** Az uniTOWER kompakt beltéri egység csatlakoztatása esetén alkalmazható bekötő szett a helyszínen már előkészített csőkötések számára. A készlet tartozékai: kézi légtelenítővel ellátott karbantartó csapok (3/4"); töltő és ürítő csap (1/2"); fűtési biztonsági szelep (3 bar); hidegvíz oldali biztonsági szelep (10 bar) szaniter tágulási tartály csatlakozó csonkkal; gégecső.	0020221265

aroTHERM VWL levegő/víz hőszivattyú

uniTOWER beltéri egységgel

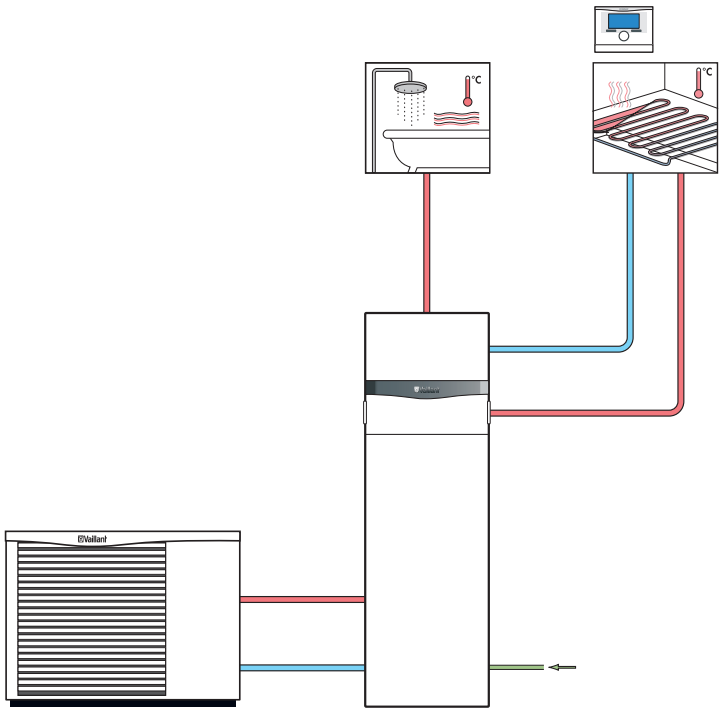

aroTHERM VWZ MEH 61



Főbb jellemzők

- Teljesen előszerelt hidraulikus állomás a gyors és problémamentes telepítéshez
- A hőszivattyú támogatása alacsony külső léghőmérsékletek, melegvíz-készítés, leolvasztás és fagyvédelmi funkció esetén
- Monoenergikus üzemben a csatlakoztatott melegvíz-tároló legionellák elleni védelmére (ehhez ugyanis nem elegendő a hőszivattyú által maximálisan biztosítható 63°C-os előremenő fűtővíz hőmérséklet)
- Padlószárítási funkció támogatása hőszivattyús üzemben
- Az elektromos rásegítő fűtés maximális teljesítménye – választhatóan – 2, 4 vagy 6 kW-ra állítható be. A teljesítmény a multiMATIC 700 rendszerszabályozón vagy a különböző elektromos bekötési variációk útján, közvetlenül az elektromos rásegítő fűtés kapcsolódobozán állítható be.

A termék felszereltsége

A hidraulikus állomás az alábbiakat tartalmazza:

- eBUS sorkapocs
- Kezelőgombokkal és kijelzővel ellátott DIA rendszer
- Biztonsági hőmérséklet-határolóval ellátott elektromos fűtőpatron
- 10 literes fűtési tágulási tartály
- 3-utas váltószelep
- Digitális fűtési nyomásszenzor
- Fűtési biztonsági lefúvató szelep
- VF1 előremenő hőfokérzékelő
- Bekötő kábel
- Légtelenítő és leeresztő szelep

Megnevezés	VWZ MEH 61
Rendelési szám	0020180703
Nettó listaár	lásd: www.vaillant.hu

Megnevezés	Mértékegység	VWZ MEH 61
Maximális üzemi nyomás	bar	3,0
Névleges feszültség Csatlakozó teljesítmény Elektromos védelem	kW	400V/50 Hz 6 IP 20
Magasság/szélesség/mélység Tömeg (csomagolás nélkül)	mm kg	720/440/350 10

Befoglaló méretek és a csatlakozások elhelyezkedése

VWZ MEH 61

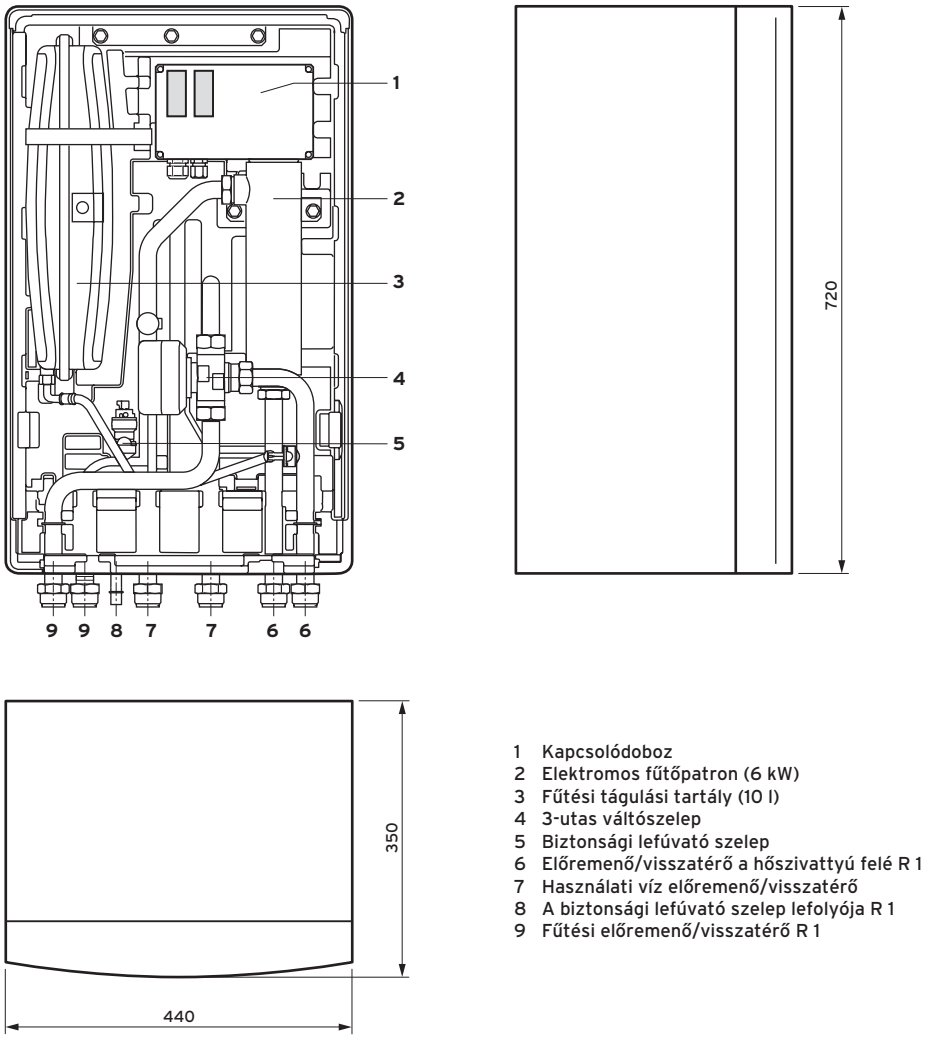

1 Kapcsolódoboz
2 Elektromos fűtőpatron (6 kW)
3 Fűtési tágulási tartály (10 l)
4 3-utas váltószelep
5 Biztonsági lefúvató szelep
6 Előremenő/visszatérő a hőszivattyú felé R 1
7 Használati víz előremenő/visszatérő
8 A biztonsági lefúvató szelep lefolyója R 1
9 Fűtési előremenő/visszatérő R 1

Opcionális tartozékok

aroTHERM

Tartozék	Megnevezés	Cikkszám
	**VWZ MEH 60** aroTHERM hőszivattyúk esetén alkalmazható elektromos fűtőpatron szett, amelynek része az elektromos kiegészítő fűtőpatron elektromos kapcsolódoboza, valamint a fűtőpatron biztonsági hőmérséklet határolója, illetve a fűtőpatron légtelenítő és ürítő csapja. **Műszaki adatok:** 2-6 kW (400 V vagy 230 V) Csatlakozás: R 1 Max. üzemi nyomás: 3 bar Névleges feszültség: 400 V/50 Hz Maximális teljesítmény: 6 kW Elektromos védelem: IP20 **Szállítási terjedelem:** Fali tartó, rögzítő anyagok és tömítések	0020180702
	**VWZ MWT 150 köztes hőcserélő** Alapvetően az aroTHERM levegő/víz hőszivattyúk esetén alkalmazható, forrasztott lemezes hőcserélővel ellátott leválasztó modul. Általánosságban akkor szükséges, ha fagyvédelem céljából csak a hőszivattyú fűtési körét kell glikol/víz keverékkel feltölteni. A szett részei: forrasztott lemezes hőcserélő 2 db automatikus légtelenítővel; energiatakarékos fűtőköri szivatyú; töltőegységgel ellátott szerelvény; fali tartósín; tömítések 1" (6 db) és 1 1/4" (2 db)	0020180704
	**VWZ MPS 40 hidraulikus modul** Ez az egység az aroTHERM készülékkel kialakított hőszivattyús rendszerben leválasztó vagy sorba kötött pufferként használható a működéshez szükséges minimális vízmennyiség biztosításához. Figyelem! Nem tartalmaz VR 10 érzékelőt. **Műszaki adatok:** Névleges űrtartalom: 35 liter Csatlakozások: 2 x R 1 1/4 és 4 x R 1 Gyárilag felszerelt záró csavarok: 1 x 1 1/4 és 3 x 1 **Szállítási terjedelem:** Fali tartó, rögzítő anyagok és tömítések	0020145020
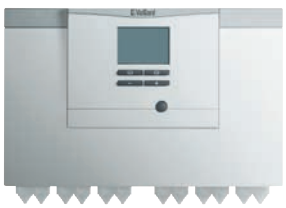	**VWZ AI hőszivattyú vezérlőmodul** Az aroTHERM levegő/víz hőszivattyúk esetén alkalmazható készülék kezelőfelület (AI) modul. Ez az elektromos egység magyarázó szöveggel ellátott, háttérvilágított DIA rendszert tartalmaz. Tartozékai: 2 db VR 10 szenzor, szerelési segédanyagok (csavarok, tiplik), szerelési útmutató. **Figyelem!** Ez az egység meglévő fűtési rendszer hibrid rendszerré történő bővítése estén alkalmazható az aroTHERM VWL/2 hőszivattyúval. Nincs rá szükség, ha a VWZ MEH 61 opcionális tartozékot használja.	0020139944

Tartozék	Megnevezés	Cikkszám
	**Kiemelő alapkeret** aroTHERM VWL hőszivattyúk megemelt (40 cm) felállítására alkalmazható alapkeret. **Tudnivaló:** VWL 55/2 A esetén nem használható	0020173403
	**aroTHERM fali tartó** aroTHERM VWL hőszivattyú homlokzati telepítése esetén használható fali tartó, rezgéscsillapító lábazattal (4 db) **Tudnivaló:** VWL 155/2 A esetén nem használható	0020173401
	**flexoCOMPACT exclusive** levegő/víz, **flexoTHERM exclusive** levegő/víz és **aroTHERM** hőszivattyúk esetén használható 20 liter, a felhasználásra gyárilag készre kevert, -28°C-ig alkalmazható hőhordozó folyadék (44 térf. %)	0020096232

A készülék, illetve a hőcserélő fűtővíz űrtartalma	Hőhordozó folyadék (liter)
aroTHERM VWL 55/2	1,1
aroTHERM VWL 85/2	1,6
aroTHERM VWL 115/2	2,1
aroTHERM VWL 155/2	2,7
VWZ MEH 61 hidraulikus állomás	kb. 2,0
VWZ MWT 150 köztes hőcserélő	kb. 2,0
geoSTOR VIH RW 300 hőcserélő	17,5
geoSTOR VIH RW 400 B szolár hőcserélő	10,0
geoSTOR VIH RW 400 B fűtési hőcserélő	22,0
Réz csővezeték (Ø28 mm), folyóméterenként	0,5
Réz csővezeték (Ø32 mm), folyóméterenként	0,7

Hőszivattyúkhoz kifejlesztett speciális tároló

geoSTOR VIH RW 300



Főbb jellemzők
- A levehető hőszigetelésnek köszönhetően az épületen belül könnyű a szállítás
- Nagyméretű (2,9 m²), sima felületű, speciálisan a hőszivattyúk számára kifejlesztett fűtési csőkígyó
- Csekély készenléti energiaveszteség

A termék felszereltsége
- Zománcozott acéltároló
- Sima felületű hőcserélő
- Levehető hőszigetelés
- Magnézium védőanód
- Tisztító nyílás

‚Szállítási terjedelem
- geoSTOR VIH RW 300
- Kezelési- és szerelési útmutató

Tudnivaló!
A tároló kiválasztása során feltétlenül vegye figyelembe a 3-4 kW hőszivattyú HMV fűtés teljesítmény / min. 1 m² hátadó felület (csőspirál) ökölszabályt!

Megnevezés	VIH RW 300
Rendelési szám	0010013196
Nettó listaár	lásd: www.vaillant.hu

Műszaki adatok	Mérték-egység	VIH RW 300
A tároló tényleges űrtartalma	l	285
A tároló energiahatékonysági osztálya		B
Max. megengedett üzemi nyomás (meleg víz) Max. megengedett melegvíz-hőmérséklet	bar °C	10 85
A hőcserélő fűtővíz űrtartalma A fűtés maximális üzemi nyomása Max. előremenő fűtővíz hőmérséklet A hőcserélő fűtőfelülete A hőcserélő nyomásvesztesége[1)]	l bar °C m^2 mbar	17,5 10 110 2,9 124
HMV kimeneti teljesítmény 10/45°C és 60°C tároló hőfokon HMV tartós teljesítmény 10/45°C és 60/50°C fűtési hőfokon HMV tartós teljesítmény 10/45°C és 60/50°C fűtési hőfokon	l/10 perc kW l/h	410 14 345
Saját tömeg, kb.	kg	140

[1)] 2000 l/h fűtővíz mennyiség (tömegáram) esetén

Kombinálható biztonsági szerelvénycsoporttal (rendelési szám: 305827) és lefolyó tölcsérszifonnal (rendelési szám: 000376)

Befoglaló méretek és a csatlakozások elhelyezkedése

geoSTOR VIH RW 300

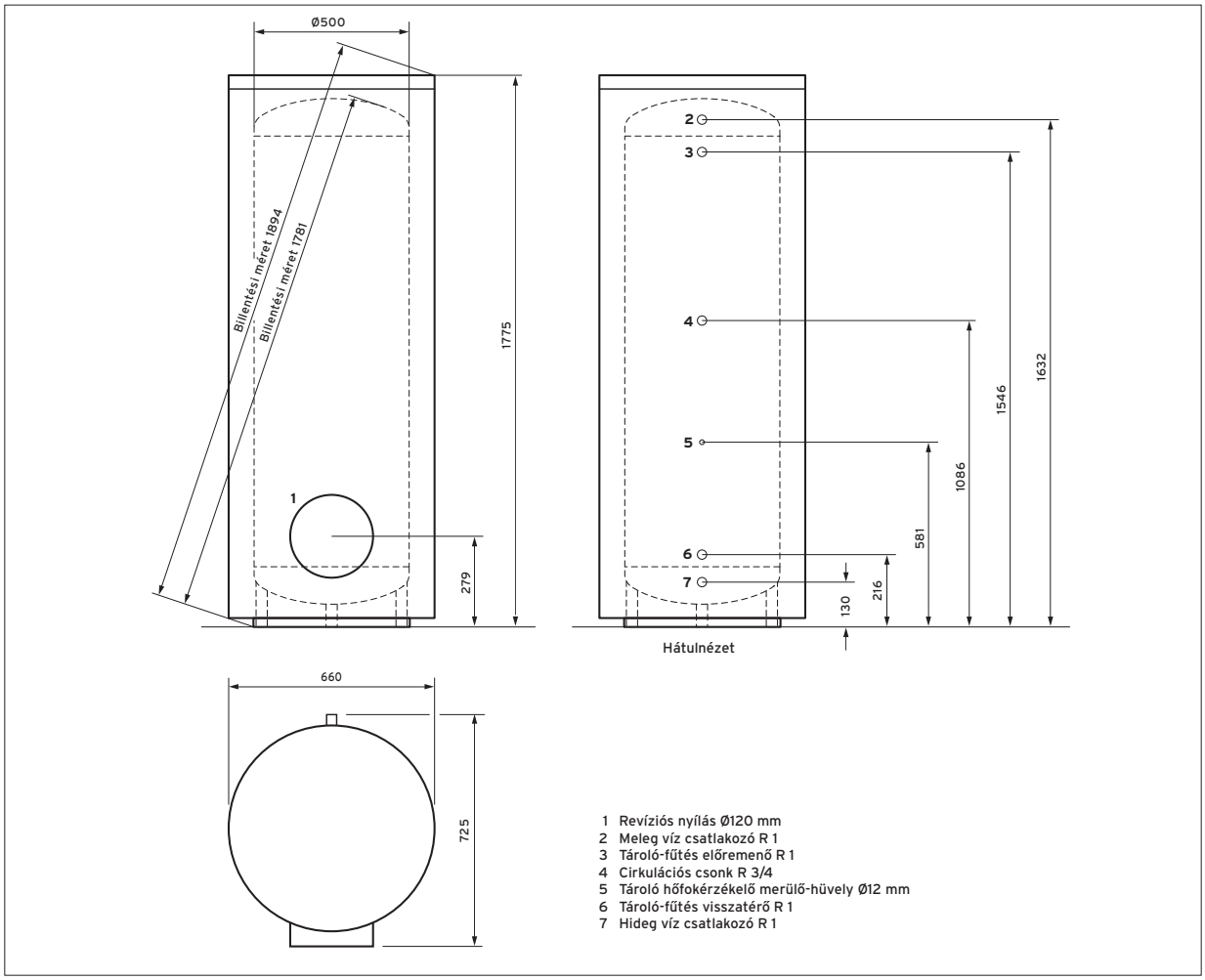

Hőszivattyúkhoz kifejlesztett szolár tároló

geoSTOR VIH RW 400 B



Főbb jellemzők

- Indirekt fűtésű használati melegvíz-tároló
- Ivóvíz oldalon (tároló és hőcserélő) magas minőségű zománcozással és magnézium védőanóddal
- Sima felületű és nagyobb, kimondottan a hőszivatytyúk számára kifejlesztett hőátadó felületek
- Kiváló minőségű Neopor® hőszigetelés
- Elektromos utánfűtő patron utólagos csatlakoztatási lehetősége
- A levehető hőszigetelésnek köszönhetően könnyű az épületen belüli szállítása

A termék felszereltsége

- Hőszigeteléssel ellátott, zománcozott használati melegvíz-tároló
- Belsőleg szolár- és utánfűtő csőspirált tartalmaz
- Magnézium védőanód
- Tisztító nyílás
- Cirkulációs csatlakozó

Szállítási terjedelem

- geoSTOR VIH RW 400 B
- Kezelési- és szerelési útmutató

Tudnivaló!

A tároló kiválasztása során feltétlenül vegye figyelembe a 3-4 kW hőszivattyú HMV fűtés teljesítmény / min. 1 m^2 hátadó felület (csőspirál) ökölszabályt!

Megnevezés	VIH RW 400 B
Rendelési szám	0010010170
Nettó listaár	lásd: www.vaillant.hu

Műszaki adatok	Mérték-egység	VIH RW 400 B
A tároló tényleges űrtartalma	l	390
A tároló energiahatékonysági osztálya		D
Készenléti energiafogyasztás (DIN 4753-8 szerint) Max. megengedett üzemi nyomás (meleg víz) Max. megengedett üzemi nyomás (fűtés) Max. megengedett melegvíz-hőmérséklet	kWh/24h bar bar °C	2,1 10 10 85
Szolár hőcserélő: A hőcserélő fűtőfelülete A hőcserélő fűtővíz űrtartalma Max. előremenő hőmérséklet	 m^2 l °C	 1,45 10,0 110
Max. kollektor-felület	m^2	7,5
Fűtési hőcserélő: A hőcserélő fűtőfelülete A hőcserélő fűtővíz űrtartalma Max. előremenő fűtővíz hőmérséklet	 m^2 l °C	 3,2 22 110
HMV kimeneti teljesítmény 10/45°C és 55°C tároló hőfokon	l/10 perc	220
Teljesítmény jelzőszám (N_L) 6/8/10 kW hőszivattyú teljesítmény és 55°C tároló hőfok esetén		1/1,5/2,5
Tömeg, kb. (üresen) Tömeg, kb. (feltöltve)	kg kg	180 600

Befoglaló méretek és a csatlakozások elhelyezkedése

geoSTOR VIH RW 400 B

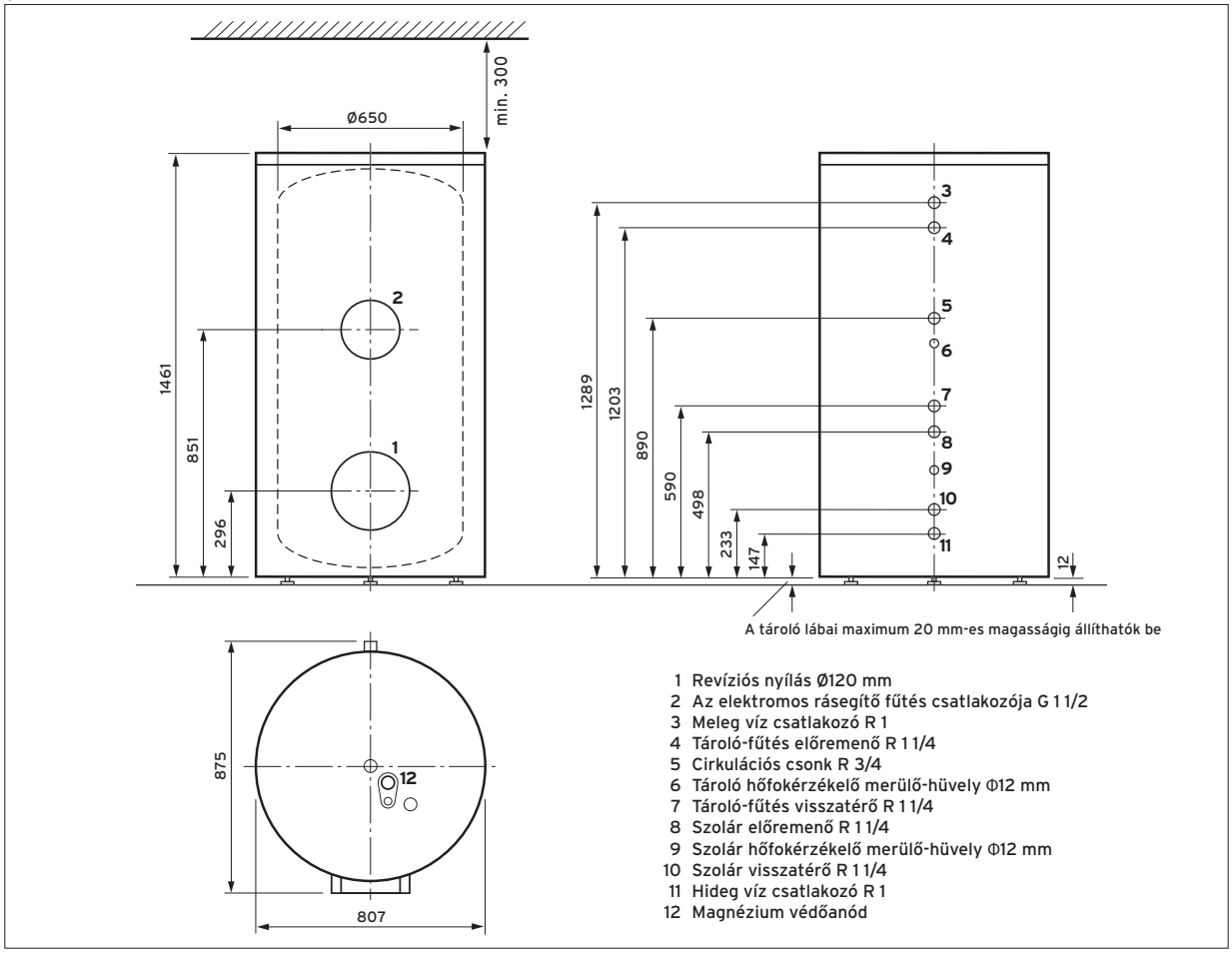

Opcionális tartozékok

geoSTOR

Tartozék	Megnevezés	Cikkszám
	**Biztonsági szerelvénycsoport (200 l űrtartalom felett)** Hidegvíz oldali biztonsági szerelvénycsoport 10 bar hálózati nyomásig és 200 literes használati melegvíz-tároló űrtartalom felett. Részei: biztonsági szelep (R 3/4), visszacsapó és 2 db elzáró szelep. Csatlakozó méretek: R 1	305827
	**Lefolyó tölcsérszifon** Tölcsérszifon a lefolyó vezetékhez történő csatlakozáshoz, takaró rozettával (R 1).	000376
	**Termosztatikus keverőszelep (HMV)** Szolár használati melegvíz-tárolókhoz forrázás elleni védelemként, 60°C fok felett alkalmazható termosztatikus keverőszelep. Beállítási tartomány: 30 és 70°C fok között komplett kialakítással, roppantó gyűrűs csavarzattal (22 mm). **Tudnivaló** Maximum 5 lakóegység és 3 db zuhanyzó egyidejű ellátására használható.	302040



multiMATIC calorMATIC auroMATIC

Szabályozók használata fűtőkészülékekkel

Berendezések		 **calorMATIC 470f** Heti program, eBUS, szolár, Fűtés, meleg víz Vezeték nélküli szabályozó	 **auroMATIC 620/3** Busz-moduláris szabályozó rendszer, eBUS, Szolár, fűtés, Meleg víz	 **calorMATIC 630/3** Busz-moduláris szabályozó rendszer, eBUS	 **multiMATIC 700** eBUS Szolár, fűtés, Szellőztetés, Meleg víz, Hőszivattyú	 **eRELAX** eBUS Fűtés Meleg víz
VR 60/3 keverőmodul		-	●	●	-	-
VR 61/4 keverőmodul		●	-	-	-	-
VR 68/3 szolármodul		●	-	-	-	-
VR 70 keverő és szolármodul		-	-	-	●	-
VR 71 keverő modul		-	-	-	●	-
ecoTEC pro/5-3 A		●	●	●	●	●
ecoTEC plus/5-5		●	●	●	●	●
ecoTEC exclusive/5-7		●	●	●	●	●
atmoTEC pro/5-3		●	●	●	●	●
ecoCOMPACT		●	●	●	●	●
auroCOMPACT		●	-	●	●	●
ecoCRAFT		●	●	●	●	●
flexoTHERM flexoCOMPACT		-	-	-	●	-
aroTHERM		-	-	-	●	-

● javasolt - nem alkalmazható ● lehetséges

Berendezések		 **calorMATIC 370** **calorMATIC 370f** eBUS, fűtés és meleg víz Cirkulációs szivattyú üzemidő programozás	 **calorMATIC 350** **calorMATIC 350f** eBUS, fűtés és meleg víz	 **calorMATIC 332** 7-8-9 Fűtés
ecoTEC pro/5-3 A		●**	●	●*
ecoTEC plus/5-5		●	●	●*
ecoTEC exclusive/5-7		●	●	●*
atmoTEC pro/5-3		●	●	●*
ecoCOMPACT		●	●	●*
auroCOMPACT		●	●	●*

* VR 37 csatolókártya szükséges hozzá
** VR 40 multifunkciós kártya szükséges hozzá, ha cirkulációs szivattyút kívánunk működtetni

● javasolt - nem alkalmazható ● lehetséges

Fontos tudnivalók

Az összes Vaillant időjárás-követő szabályozó gyárilag tartalmazza a külső hőmérséklet érzékelőt. Bidirekcionális kommunikációra alkalmas, régebbi (időjárás-követő vagy helyiséghőmérséklet) szabályozó cseréje esetén az új, eBUS kommunikációra képes típusok csak a VR 39 csatolókártya segítségével használhatók.
Időjárás-követő szabályozók esetén a külső hőmérséklet érzékelőt mindig árnyékos, alapvetően északi tájolású falon kell elhelyezni. A rádiófrekvenciás (időjárás-követő vagy helyiséghőmérséklet) szabályozók vevő egysége közvetlenül az eBUS kommunikációra képes hőtermelők kezelő→felületében helyezhető el.
A kisfeszültségű vezetékeket árnyékolva kell a 230 V-os vezetékek mellett elhelyezni.

Az összes Vaillant szabályozó megfelelőségét a CE jel igazolja. A szerelési útmutató részletesen felsorolja, hogy a termék milyen európai direktívák feltételeit teljesíti.

Időjárás-követő szabályozás

multiMATIC 700



Főbb jellemzők

- Magyarázó szövegekkel ellátott időjárás-követő szabályozó
- Applikáció bázisú (Android és iOS) komfortos kezelés (csak a VR 900 Internet-kommunikációs modullal együtt lehetséges)
- Előismeretek nélküli intuitív kezelhetőség
- Extra széles, háttérvilágított szöveges kijelző
- Installációs asszisztenssel támogatott gyors beüzemelés
- eBUS sorkapocs
- Grafikus szolárhozam-kijelzés (VR 70 modullal együtt)
- Grafikus környezeti hozam és áramfogyasztás kijelzés
- Kiegészítő modul nélkül csak melegvíz-készítésre (tároló-töltés) és egy szabályozatlan fűtési körre használható
- A VR 70 és VR 71 modullal modulárisan bővíthető
- triVAI funkció (a leghatékonyabb hőtermelés kiválasztása; gáz/áram költség-összehasonlítás)
- Páratartalom szabályozás az aroTHERM VWL ..5/2; flexoTHERM VWF ..7/4; flexoCOMPACT VWF ..8/4 hőszivattyúkkal a hűtési üzem alatti párakicsapódás ellen

A termék felszereltsége

- Adaptív fűtési jelleggörbe
- Hibrid rendszerek integrált vezérlése
- Helyiséghőmérséklet visszacsatolás az előremenő hőmérséklet illesztéséhez
- Heti program
- Időprogram a fűtési körök, a tároló-töltő és a cirkulációs kör számára
- Szabadság program
- Gyorsszellőztetés funkció
- Party funkció
- Egyszeri tároló-töltés az időprogramozáson kívül
- Termikus fertőtlenítés (heti időprogram alapján)
- Legionellák elleni védelem bivalens tárolók esetén
- Padlószárítási funkció

Alkalmazási lehetőségek

- A VR 70 keverő- és szolármodullal szolár szabályozóként is használható
- Egykörös szabályozóként vagy a VR 70 keverő- és szolármodullal két körös szabályozóként alkalmazható
- Az összes, eBUS kommunikációra képes Vaillant fűtőkészülékkel kompatibilis
- A VR 91 távvezérlővel bővíthető egy fűtési kör távkapcsolására
- Egyetlen szabályozó használható az eBUS kommunikáción alapuló szellőztetésre, a megújuló energiákhoz, valamint a hagyományos fűtéstechnológiához

Szállítási terjedelem

- multiMATIC 700 időjárás-követő fűtésszabályozó
- Fali aljzat
- Külső érzékelő (VRC 693)
- Három pólusú tűs csatlakozó
- Kezelési- és szerelési útmutató
- Rögzítő anyagok csomagja

Megnevezés	multiMATIC 700
Rendelési szám	0020171319
Nettó listaár	lásd: www.vaillant.hu

Megnevezés	Mérték-egység	multiMATIC 700
Üzemi feszültség		24 V a készülék eBUS sorkapcsán keresztül
Csatlakozó vezeték max. érzékelő vezeték hosszúság max. buszvezeték hosszúság	mm^2 m m	0,75 ... 1,5 50 300
Elektromos védelmi osztály A szabályozó készülék védelmi osztálya		IP 20 III
A készülék befoglaló méretei: Magasság/magasság fali aljzattal együtt Szélesség Mélység	 mm mm mm	 97 / 115 146 48
A szabályozó ErP szerinti besorolása		VI

Befoglaló méretek
multiMATIC 700

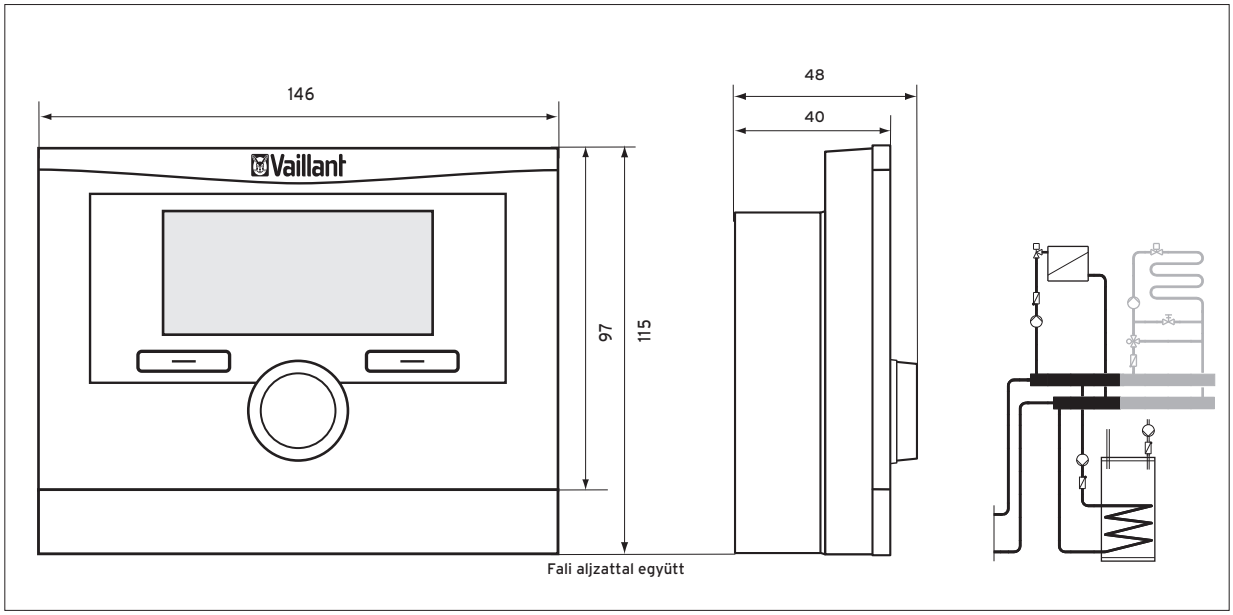

Tudnivaló!
Padlófűtés esetén kiegészítésként egy VRC 9642 határoló termosztát szükséges a padlófűtési kör számára.

Internet-kommunikációs modul

VR 900



Főbb jellemzők

- Egy vagy többkörös, eBUS szabályozóval ellátott fűtési rendszerek távparaméterezése, analízise és hibajelzése
- 1-6 db, egymástól független és saját eBUS szabályozóval ellátott társasházi fűtőkészülékek távparaméterezése, analízise és hibajelzése, amennyiben ezek közös kommunikációs platformon működnek (ennek feszültségellátására VR 38 eBUS hálózati modul szükséges)
- Ingyenes multiMATIC applikáció és gyors adatátvitel a multiMATIC 700 időjárás-követő rendszerszabályozó alkalmazása esetén
- WiFi rendszeren is használható (a modul opcionálisan beköthető a WLAN hálózatba külön megvásárolandó WLAN stick segítségével – típusjelölést lásd lent)
- Nagyon egyszerű beüzemelés a multiMATIC alkalmazás segítségével
- Felhasználóbarát kezelőfelület

A termék felszereltsége

- Hozzáférés eBUS-on keresztül a Vaillant profiDIALOG távdiagnosztikai portáljához (csak karbantartási szerződés ellenében) minden, eBUS kommunikációra képes hőtermelő esetén (2007-től)
- Az ingyenes multiMATIC applikáció csak a multiMATIC 700 használata esetén és 7 éves időtartam alatt lehetséges. A fűtési rendszerhez történő hozzáférés a világ bármely pontjáról biztosított (az ehhez szükséges okostelefon adatforgalomról a végfelhasználó gondoskodik)
- Kommunikáció az Ethernet csatlakozáson keresztül (általány díjas internet előfizetést javaslunk, ugyanis a rendszer automatikusan fogadja a Vaillant szerver rendszeres frissítéseit)
- Lehetővé teszi a hozzáférést a profiDIALOG távdiagnosztikai portálhoz (csak karbantartási szerződés ellenében)

Szállítási terjedelem

- VR 900 internet-kommunikációs modul
- Fali tartó
- Hálózati adapter
- Kezelési- és szerelési útmutató

Tudnivaló!

Vezeték nélküli kommunikáció esetén csak az AVM FRITZ-!WLAN USB Stick N v2 használható.

Megnevezés	VR 900
Rendelési szám	0020197118
Nettó listaár	lásd: www.vaillant.hu

Megnevezés	Mértékegység	VR 900
Üzemi feszültség Teljesítmény-felvétel	 W	230V/50 Hz, 1/N/PE~ 2,4
Elektromos védelmi osztály Ethernet vezeték		IP 20 CAT 5
A készülék befoglaló méretei: Magasság Szélesség Mélység	 mm mm mm	 98 123 38

A multiMATIC applikáció funkciói:

- Időablakok, működési módok és kívánt hőmérsékletek beállítása
- Különleges funkciók a rendszer kialakításának függvényében (party/távolléti/otthoni és gyorsszellőztetési üzemmód)
- A háztartás összes lakójának ingyenes hozzáférése
- A mért és kívánt hőmérsékletek aktuális értékének megjelenítése
- A rendszerállapot kijelzése (működik, hiba lépett fel)
- Energia monitoring
- A világ bármely részéről elérhető

A profiDIALOG szoftver funkciói:

- Rendszerfelügyelet
- Távanalízis, diagnózis és paraméterezés
- Hiba esetén értesítés küldése (maximum 5 mobiltelefon számra, korlátlan e-mail címre)
- A rendszerjelzések időrendi sorrendben hívhatók le
- Preventív rendszerjelzések, hogy megelőzhetők legyenek a potenciális meghibásodások
- A világ bármely részéről elérhető
- Hosszú távú adatrögzítés, élő monitoring az azonnali analízisre
- Hibaüzenet és magyarázó szöveg útján történő hibaértesítés

Fontos tudnivaló!

A WLAN stick támogatás az alábbi specifikációkat igényli: Dual Band Wireless N (300 Mbit-ig), vezeték nélküli LAN 802.1 1n (300 Mbit/s), 802.1 1g/a (54 Mbit/s) és 802.1 1b (11 Mbit/s) szerint. Támogatnia kell WPA2, WPA, WEP-128 és WEP-64 (USB 2.0).

A VR 900 internet-kommunikációs modul falra szerelése

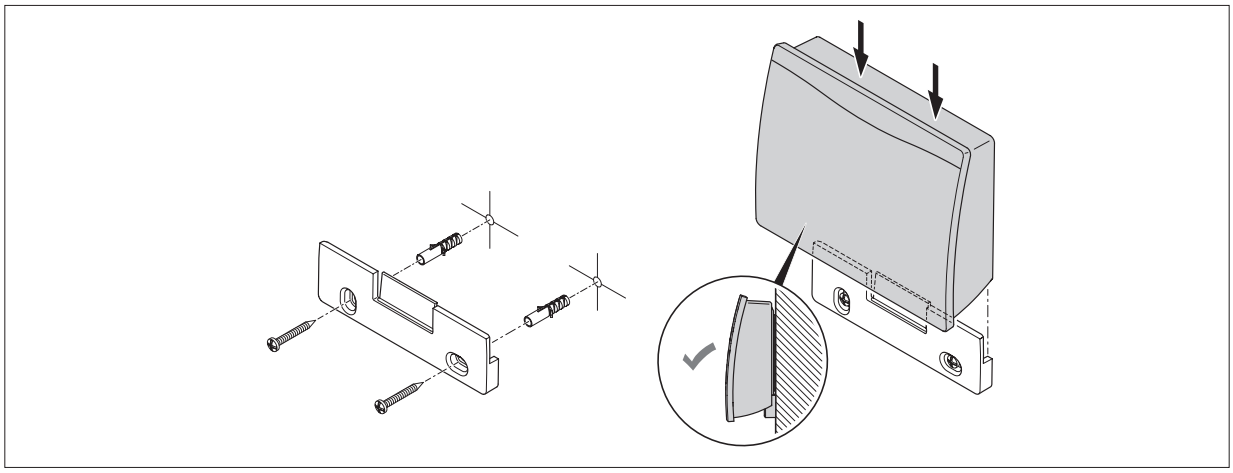

Tartozék	Megnevezés	Cikkszám
	**VR 38 kiegészítő eBUS tápmodul** A VR 38 hálózati egység akkor szükséges, ha több VR 32/3 buszcsatoló egységet kell árammal ellátni. A kommunikációs egységet több hőtermelőből és VR 32/3 buszcsatolóból álló rendszerben kell használni, ahol a VR 32/3 kártyáknak nincs saját feszültsége.	0020139836

Opcionális tartozékok

multiMATIC 700

Tartozék	Megnevezés	Cikkszám
 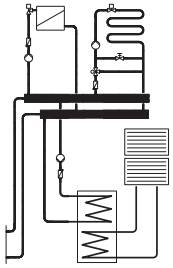	**VR 70 keverő- és szolármodul** Bővítés 1 + 1 kevert vagy egy direkt fűtési körré, adott esetben szolár melegvíz-készítéssel **Különleges jellemzők** - Keverő- és szolármodul egy szolár melegvíz-készítő vagy egy fűtésrásegítő rendszer bekötéséhez, illetve egy kevert körré történő bővítéshez - eBUS sorkapocs **Termékkialakítás** - Keverő- és szolármodul - 2 db VR 10 standard érzékelő **Műszaki adatok:** – Üzemi feszültség: 230 V/50 Hz, 1/N/PE~ – Maximális törpefeszültség: 24 V – Maximális áramfelvétel: 4 A – Magasság/Szélesség/Mélység: 293/277/68 mm **Alkalmazási lehetőségek** - 1 x direkt fűtési kör - 1 x szabályozott fűtési kör - 1 x tároló-töltés melegvíz-készítéshez vagy összekötve a VPS pufferrel - 1 x szabályozott fűtési kör vagy - 2 zónaszabályozás – vagy 2 x kevert fűtési kör – vagy külső zónamenedzsment a multiMATIC 700 szabályozóval együtt **Tudnivaló:** Termikus szolárrendszerben történő használatnál egy VR 11 kollektor érzékelő szükséges	0020184845
 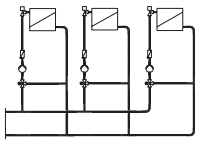	**VR 71 keverőmodul** Bővítés egészen három kevert fűtési körig **Különleges jellemzők** - A VR 71 keverőmodul 3 db kevert fűtési kör szabályozására képes - Lehetőség van 2 db VR 91 távkapcsoló készülék bekötésére - eBUS sorkapocs - 8-as szabályozó osztály (ErP) is elérhető **Termékkialakítás** - Keverőmodul - 4 db VR 10 standard érzékelő **Műszaki adatok:** – Üzemi feszültség: 230 V/50 Hz, 1/N/PE~ – Maximális törpefeszültség: 24 V – Maximális áramfelvétel: 4 A – Magasság/Szélesség/Mélység: 293/277/68 mm **Tudnivaló:** Csak a multiMATIC 700 szabályozóval használható!	0020184848
	**VR 91 távvezérlő** Távszabályozó készülék egy fűtési zóna vagy egy fűtési kör működtetésére **Tudnivaló:** Csak a multiMATIC 700 szabályozóval használható!	0020171336
	**VR 10 standard érzékelő** Előremenő vagy merülő hőfokérzékelőként használható auroMATIC 620, calorMATIC 470f, calorMATIC 630, multiMATIC 700 alkalmazása esetén.	306787

Tartozék	Megnevezés	Cikkszám
	**VR 11 kollektorhőmérséklet-érzékelő** A szolár szabályozókhoz külön rendelhető tartozékként alkalmazható szenzor a második kollektor-mező vagy vegyes tüzelésű kazán bekötésére.	306788
	**VRC 9535 típusú külső érzékelő** Órajel érzékelésére alkalmas külső hőfokérzékelő szenzor, amelynek segítségével bizonyos Vaillant szabályozók utólag is alkalmassá tehetők a frankfurti adótorony órajelének vételére. **Alkalmazási lehetőségek:** - calorMATIC 370/370f (csatlakozás a hőtermelőn) - multiMATIC 700 és calorMATIC 450 - calorMATIC 630/3 és auroMATIC 620/3	009535
	**VRC 9642 hőmérséklet határoló termosztát** Feszítő rugóval rögzíthető, potenciálmentes kapcsolóval ellátott hőmérséklet határoló termoszát, amely a padlófűtési kör káros túlmelegedése ellen ad védelmet a fűtési előremenő ágon. **Műszaki adatok:** - Hőmérséklet-beállítási tartomány: 20°C ... 90°C - Az ohmikus terhelés kapcsolóárama: 15 A, 250 V~ - Kapcsoló-teljesítmény: 3,2 kW - Kapcsolási hőmérséklet-különbség: 5 K ... 10 K - Megengedett környezeti hőmérséklet: 80°C - Elektromos védelem: IP 40 - Magasság/Szélesség/Mélység: 115/50/60 mm	009642
	**Multifunkciós kártya 2 a 7-ből** A VR 40 multifunkciós modul az eBUS kommunikációra képes hőtermelők elektromos egységébe építhető kiegészítő kártya, amely 7 funkció közül mindig 2 kimenet működtetésére képes egyszerre, ezek: cirkulációs szivattyú; külső fűtési szivattyú; tároló-töltő szivattyú; külső mágnes-szelep; üzemállapot-/hibajelző lámpa; elszívó ventilátor retesz; füstgázcsappantyú visszajelzés. **Tudnivaló:** Csak eBUS kommunikációval rendelkező hőtermelők esetén alkalmazható.	0020017744
	**VR 39 buszcsatoló kártya** Bővítő modul egy már meglévő vagy új, bidirekcionális 7-8-9 kapocsléccel rendelkező Vaillant hőtermelő bekötéséhez eBUS kommunikációra képes Vaillant szabályozóval. A terméket közvetlenül a fali hőtermelő elektromos kapcsolódobozában kell elhelyezni. **Szállítási terjedelem:** - Csatolókártya - Bekötő kábel **Alkalmazási lehetőségek:** Már meglévő vagy új, bidirekcionális 7-8-9 kapocsléccel rendelkező Vaillant hőtermelő összekötése eBUS szabályozóval.	0020139898

calorMATIC 470f



Főbb jellemzők

- Magyarázó szövegekkel ellátott rádiófrekvenciás időjárás-követő szabályozó
- Előismeretek nélküli intuitív kezelhetőség
- Extra széles, háttérvilágított szöveges kijelző
- Installációs asszisztenssel támogatott gyors beüzemelés
- Grafikus szolárhozam-kijelzés (VR 68/3 modullal együtt)
- A VR 61/4 és VR 68/3 kiegészítő egységekkel modulárisan bővíthető
- Kiegészítő modul nélkül csak melegvíz-készítésre (tároló-töltés) és egy szabályozatlan fűtési körre használható

A termék felszereltsége

- eBUS sorkapocs
- Heti program
- Szabadság program
- Party funkció
- Egyszeri tároló-töltés az időprogramozáson kívül
- Időprogramozás
- Intelligens, a fűtési üzemhez illeszkedő melegvíz-programok
- 1 nap otthon / 1 nap házon kívül funkció
- A rendszerbe kötött cirkulációs szivattyú időprogramozása
- Legionellák elleni védelem
- Az actoSTOR VIH RL rétegtöltésű tároló közvetlen működtetési lehetősége
- Takarék üzem

Alkalmazási lehetőségek

- A VR 68/3 szolármodullal szolár szabályozóként is használható
- Egykörös szabályozóként vagy a VR 61/4 keverőmodullal két körös szabályozóként alkalmazható
- Az összes, eBUS kommunikációra képes Vaillant fűtőkészülékkel kompatibilis
- A VR 81/2 távvezérlővel bővíthető egy fűtési kör távkapcsolására

Szállítási terjedelem

- Rádiófrekvenciás calorMATIC 470f időjárás-követő fűtésszabályozó
- Opcionális fali aljzat a VRC 470f vevő egysége számára
- Vezeték nélküli, napelem cellával töltött külső hőmérséklet-érzékelő
- Három pólusú tűs csatlakozó (1 db)
- Elem szett (4 x AA)
- Kezelési- és szerelési útmutató
- Rögzítő anyagok csomagja

Tudnivaló!

Padlófűtés esetén kiegészítésként egy VRC 9642 határoló termosztát szükséges a padlófűtési kör számára.

Megnevezés	calorMATIC 470f
Rendelési szám	0020108138
Nettó listaár	lásd: www.vaillant.hu

Műszaki adatok	Mérték-egység	Szabályozó	Rádiós vevő	Külső szenzor
Üzemi feszültség		4 x 1,5 V (AA)	24 V	Napelem útján
Elektromos védelmi osztály A szabályozó készülék védelmi osztálya		IP 20 III		
Kommunikációs frekvencia Hatósugár a szabadban Hatósugár az épületen belül	MHz	868 kb. 100 m kb. 25 m		
A készülék befoglaló méretei: Magasság/magasság fali aljzattal együtt Szélesség Mélység	 mm mm mm	 97 / 115 146 48		 110 76 41
Max. megengedett üzemi hőmérséklet	°C	50	50	-35...+60
Adóteljesítmény	mW	< 10		
A szabályozó ErP szerinti besorolása		VI		

Befoglaló méretek
calorMATIC 470f

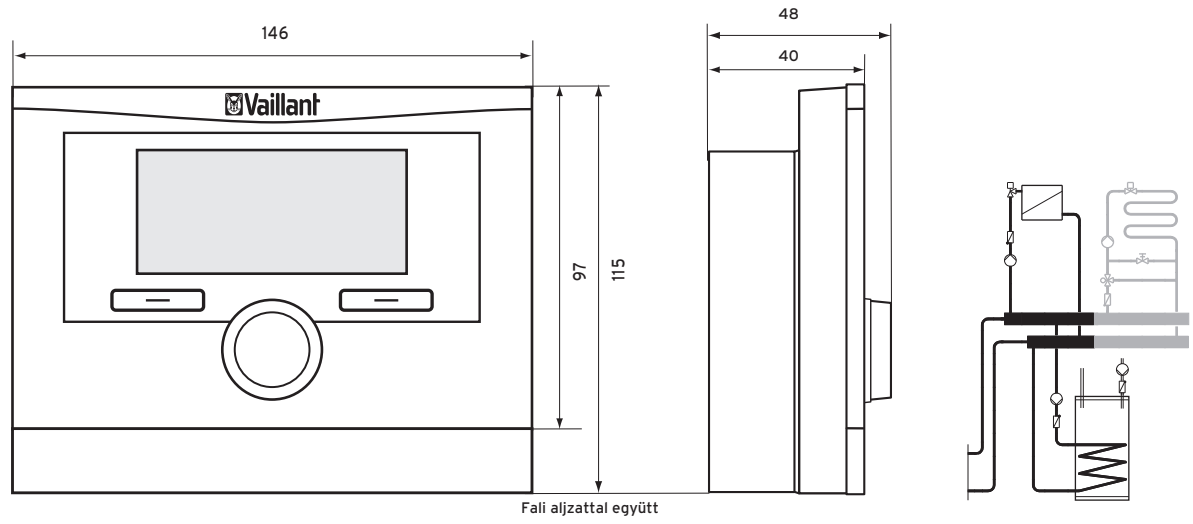

Opcionális tartozékok

calorMATIC 470f

Tartozék	Megnevezés	Cikkszám
 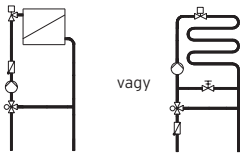 vagy Szimbolikus ábra	**VR 61/4 fűtési keverőmodul** A calorMATIC 470f időjárás-követő szabályozó fűtési bővítő modulja. Ezzel az egységgel lehetőség van – hidraulikus váltóval – egy második keverőszelepes fűtőkör bekötésére az eBUS csatlakozón keresztül. Ebbe a bővítő modulba közvetlenül beköthető a tároló-töltő vagy a cirkulációs szivattyú is. **Szállítási terjedelem:** – 1 db fűtési keverőmodul – 1 db standard hőmérséklet-érzékelő (VR 10) **Műszaki adatok:** – Üzemi feszültség: 230 V/50 Hz, 1/N/PE~ – Teljesítmény-felvétel: 4 VA – Maximális áramfelvétel: 4 A – Magasság/Szélesség/Mélység: 174/272/52 mm **Tudnivalók** Ezzel a modullal 2 db, zónaszeleppel ellátott fűtési rendszer is működtethető. (Ebben az esetben nincs szükség hidraulikus váltóra)	0020139851
	**VR 81/2 távvezérlő készülék** A calorMATIC 470f időjárás-követő szabályozó távkapcsolója, két fűtési körrel kialakított fűtési rendszer esetén. Ezzel az egységgel lehetőség van valamelyik fűtőkör távkapcsolására, valamint a kívánt helyiséghőmérséklet beállítására az eBUS csatlakozón keresztül (maximum 1 db távvezérlő alkalmazható). Karbantartási igényjelzés és hibakód kijelzés. Magasság/Szélesség/Mélység: 97/97/27 mm	0020129324
	**VR 68/3 szolár kiegészítő modul** A calorMATIC 470f időjárás-követő szabályozó szolár bővítő modulja. Ezzel az egységgel lehetőség van egy szolár használati melegvíz-készítő és szolár uszodatöltő berendezés bekötésére az eBUS csatlakozón keresztül. Ez a bővítő modul önmagában képes kezelni egy független differenciál-hőmérséklet szabályozást, így - egyszerűbb rendszerek esetén - fűtésrásegítésre is alkalmazható. **Szállítási terjedelem:** – 1 db szolár modul – 1 db kollektor-érzékelő (VR 11) – 3 db standard hőmérséklet-érzékelő (VR 10) **Műszaki adatok:** – Üzemi feszültség: 230 V/50 Hz, 1/N/PE~ – Teljesítmény-felvétel: 4 VA – A relék maximális érintkező-terhelése: 2 A – Maximális áramfelvétel: 4 A	0020139857

Tartozék	Megnevezés	Cikkszám
	**VRC 9642 hőmérséklet határoló termosztát** Feszítő rugóval rögzíthető, potenciálmentes kapcsolóval ellátott hőmérséklet határoló termoszát, amely a padlófűtési kör káros túlmelegedése ellen ad védelmet a fűtési előremenő ágon. **Műszaki adatok:** - Hőmérséklet-beállítási tartomány: 20°C ... 90°C - Az ohmikus terhelés kapcsolóárama: 15 A, 250 V~ - Kapcsoló-teljesítmény: 3,2 kW - Kapcsolási hőmérséklet-különbség: 5 K ... 10 K - Megengedett környezeti hőmérséklet: 80°C - Elektromos védelem: IP 40 - Magasság/Szélesség/Mélység: 115/50/60 mm	009642
	**Multifunkciós kártya 2 a 7-ből** A VR 40 multifunkciós modul az eBUS kommunikációra képes hőtermelők elektromos egységébe építhető kiegészítő kártya, amely 7 funkció közül mindig 2 kimenet működtetésére képes egyszerre, ezek: cirkulációs szivattyú; külső fűtési szivattyú; tároló-töltő szivattyú; külső mágnes-szelep; üzemállapot-/hibajelző lámpa; elszívó ventilátor retesz; füstgázcsappantyú visszajelzés. **Tudnivaló:** Csak eBUS kommunikációval rendelkező hőtermelők esetén alkalmazható.	0020017744
	**VR 39 buszcsatoló kártya** Bővítő modul egy már meglévő vagy új, bidirekcionális 7-8-9 kapocsléccel rendelkező Vaillant hőtermelő bekötéséhez eBUS kommunikációra képes Vaillant szabályozóval. A terméket közvetlenül a fali hőtermelő elektromos kapcsolódobozában kell elhelyezni. **Szállítási terjedelem:** - Csatolókártya - Bekötő kábel **Alkalmazási lehetőségek:** Már meglévő vagy új, bidirekcionális 7-8-9 kapocsléccel rendelkező Vaillant hőtermelő összekötése eBUS szabályozóval.	0020139898
	**VR 10 standard érzékelő** Előremenő vagy merülő hőfokérzékelőként használható auroMATIC 620, calorMATIC 470f, calorMATIC 630, multiMATIC 700 alkalmazása esetén.	306787
	**VR 11 kollektorhőmérséklet-érzékelő** A szolár szabályozókhoz külön rendelhető tartozékként alkalmazható szenzor a második kollektor-mező vagy vegyes tüzelésű kazán bekötésére.	306788

Egykörös időjárás-követő szabályozók

calorMATIC 450



Főbb jellemzők

- Időjárás-követő szabályozó háttérvilágított, szöveges képernyővel
- Képernyő-kontraszt beállítási lehetőség
- Az Installációs asszisztensnek köszönhetően gyors üzembe helyezés, amelyben könnyen lekérdezhetők a rendszer-specifikus üzemeltetői paraméterek
- Egykörös szabályozó radiátoros vagy keverőszelep nélküli padlófűtési körre
- Szabadon beállítható heti program, ahol naponta három időablakban programozható a fűtés és a használati melegvíz-készítés
- Party és szabadság program, egyszeri tároló felfűtés az időablakon kívül
- Automatikus téli/nyári óraátállítás

Alkalmazási lehetőségek

- Bármely, eBUS kommunikációval rendelkező Vaillant hőtermelővel együtt használható
- Bizonyos opciók bővítés nélkül csak a VR 40 csatolókártya segítségével működtethetők
- Falra szerelve a szabályozó belső hőmérséklet érzékelőként is alkalmazható (szobai termosztát funkció)

Szállítási terjedelem

- calorMATIC 450 időjárás-követő fűtésszabályozó
- Fali aljzat
- Külső érzékelő (VRC 693)
- Három pólusú tűs csatlakozó
- Kezelési- és szerelési útmutató
- Rögzítő anyagok csomagja

Megnevezés	calorMATIC 450
Rendelési szám	0020124489
Nettó listaár	lásd: www.vaillant.hu

Megnevezés	Mérték-egység	calorMATIC 450
Üzemi feszültség		24 V a készülék eBUS sorkapcsán keresztül
Csatlakozó vezeték max. érzékelő vezeték hosszúság max. buszvezeték hosszúság	mm^2 m m	0,75 ... 1,5 50 300
Elektromos védelmi osztály A szabályozó készülék védelmi osztálya		IP 20 III
A készülék befoglaló méretei: Magasság Szélesség Mélység	 mm mm mm	 97 146 48
A szabályozó ErP szerinti besorolása		VI

Befoglaló méretek
calorMATIC 450

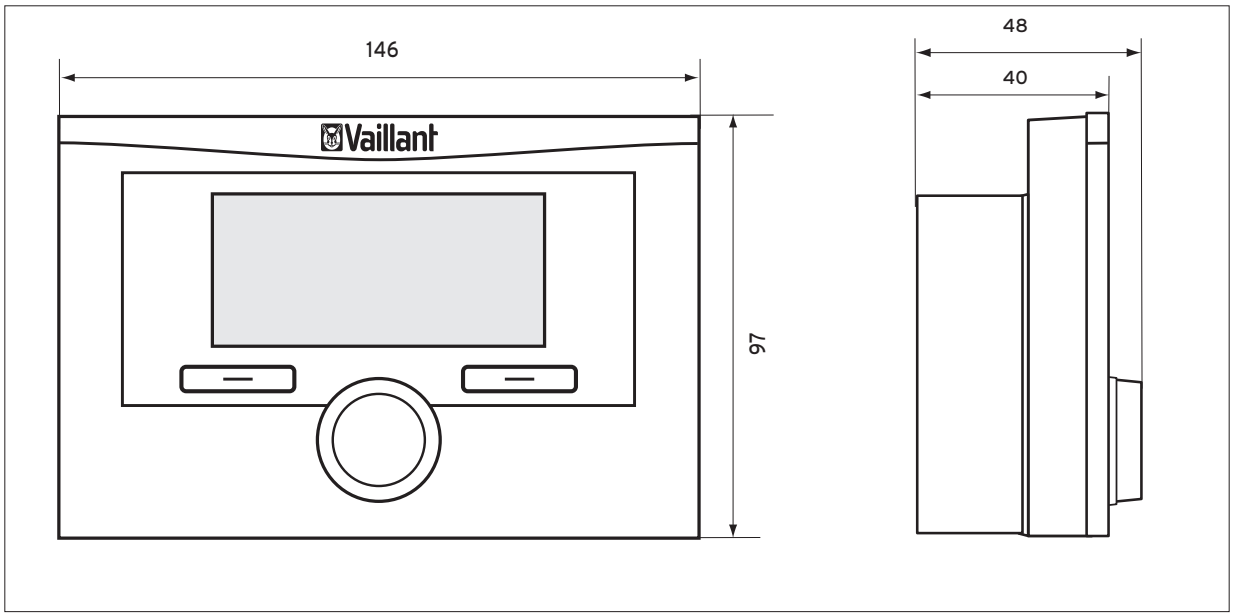

calorMATIC 450f



Főbb jellemzők

- Vezeték nélküli, rádiófrekvenciás időjárás-követő szabályozó háttérvilágított, szöveges képernyővel
- Képernyő-kontraszt beállítási lehetőség
- Az Installációs asszisztensnek köszönhetően gyors üzembe helyezés, amelyben könnyen lekérdezhetők a rendszer-specifikus üzemeltetői paraméterek
- Egykörös szabályozó radiátoros vagy keverőszelep nélküli padlófűtési körre
- Szabadon beállítható heti program, ahol naponta három időablakban programozható a fűtés és a használati melegvíz-készítés
- Party és szabadság program, egyszeri tároló felfűtés az időablakon kívül
- Automatikus téli/nyári óraátállítás

Alkalmazási lehetőségek

- Bármely, eBUS kommunikációval rendelkező Vaillant hőtermelővel együtt használható
- Bizonyos opciók bővítés nélkül csak a VR 40 csatolókártya segítségével működtethetők
- Falra szerelve a szabályozó belső hőmérséklet érzékelőként is alkalmazható (szobai termosztát funkció)

Szállítási terjedelem

- calorMATIC 450f időjárás-követő fűtésszabályozó
- Opcionális fali aljzat a VRC 450f vevő egysége számára
- Külső érzékelő (VRC 693)
- Három pólusú tűs csatlakozó
- Elem szett (4 x AA)
- Kezelési- és szerelési útmutató
- Rögzítő anyagok csomagja

Megnevezés	calorMATIC 450f
Rendelési szám	0020124495
Nettó listaár	lásd: www.vaillant.hu

Műszaki adatok	Mértékegység	Szabályozó	Rádiós vevő
Üzemi feszültség		4 x 1,5 V (AA)	24 V
Elektromos védelmi osztály A szabályozó készülék védelmi osztálya		IP 20 III	
Kommunikációs frekvencia Hatósugár a szabadban Hatósugár az épületen belül	MHz	868 kb. 100 m kb. 25 m	
A készülék befoglaló méretei: Magasság/magasság fali aljzattal együtt Szélesség Mélység	 mm mm mm	 115 146 48	
A szabályozó ErP szerinti besorolása		VI	

Befoglaló méretek

calorMATIC 450f

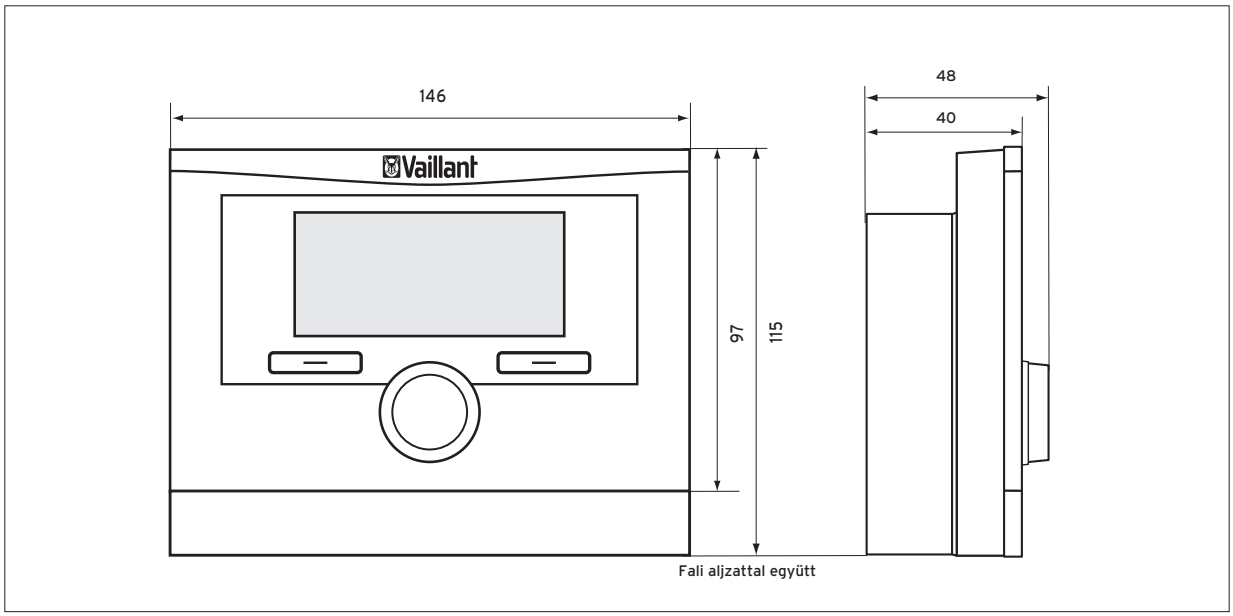

Időjárás-követő kaszkád és többkörös szabályozó

calorMATIC 630/3



Főbb jellemzők

- Időjárás-követő rendszerszabályozó (1 direkt és 2 kevert kör)
- Magyarázó szövegekkel ellátott, háttérvilágított kijelző üzemállapot és szenzor diagnosztikával
- Bidirekcionális adatcsere (karbantartási igénykijelzéssel, a készülék és a fűtési rendszer zavarainak jelzésével)
- Maximum 8 db VR 90/3 távvezérlő csatlakoztatási lehetősége VR 60 bővítő modulon keresztül.
- A VR 60/3 bővítő modulokkal egészen 14 kevert körig bővíthető
- A szabályozott fűtési körök egyénileg állandó-érték szabályozásra, visszatérő hőfokemelésre vagy tároló-töltő körként konfigurálhatók
- A kezelőfelület távvezérlőként is használható (VR 55 fali aljzat szükséges hozzá)
- Heti program (naponta három időablakban, egymástól függetlenül programozható a fűtés/meleg víz és a cirkulációs szivattyú működése)
- Legionellák elleni védelem, padlószárítási, valamint különleges funkciók, mint takarék és party üzemmód, egyszeri tároló-töltés és szabadság program
- Szivattyú és keverőszelep blokkolás elleni védelem

Alkalmazási lehetőségek

- Bármilyen eBUS vagy 7-8-9 kapocsléccel ellátott Vaillant hőtermelőhöz
- Idegen gyártmányú tüzelőberendezések, valamint az összes egy- és kétfokozatú égővel rendelkező hőtermelő bekötése
- Vaillant hőtermelők (7-8-9-es sorkapocs) kaszkád kapcsolásánál a második készüléktől kezdve egy VR 30/3 buszcsatoló kártya szükséges tüzelőberendezésenként
- Vaillant hőtermelők (eBUS sorkapocs) kaszkád kapcsolásánál a második készüléktől kezdve egy VR 32/3 buszcsatoló kártya szükséges tüzelőberendezésenként
- Egészen 8 db, eBUS sorkapoccsal ellátott moduláló hőtermelő kaszkád kapcsolására
- Egy- és kétfokozatú égővel rendelkező vagy analóg (7-8-9) szabályozású hőtermelők kaszkád kapcsolása (max. 6 db) a megfelelő buszcsatoló használatával

Szállítási terjedelem

- Falra szerelhető calorMATIC 630
- VR 10 standard hőfokérzékelő (4 db)
- Külső hőfokérzékelő (VRC 693)
- Rögzítő anyagok csomagja
- Kábel kihúzódás-mentesítő csomag
- Kezelési- és szerelési útmutató

Tudnivaló!

Padlófűtés esetén kiegészítésként egy VRC 9642 határoló termosztát szükséges a padlófűtési kör számára.

Megnevezés	calorMATIC 630/3
Rendelési szám	0020092437
Nettó listaár	lásd: www.vaillant.hu

Megnevezés	Mérték-egység	calorMATIC 630/3
Üzemi feszültség Teljesítmény-felvétel Kimeneti relék maximális terhelése	 VA A	230V/50 Hz, 1/N/PE~ 4 2
Legrövidebb kapcsolási időköz A kapcsolóóra készenléti tartaléka Minimális vezeték keresztmetszet (230 V) Érzékelők és szabályozó készülékek üzemi feszültsége Az érzékelő- és távvezérlő vezetékek minimális keresztmetszete a 230 V-os csatlakozó vezetéken kívül	perc perc mm^2 V mm^2	10 15 1,5 =5 0,75
Elektromos védelmi osztály A szabályozó készülék védelmi osztálya Az érzékelő és távvezérlő védelmi osztálya		IP 20 I III
A készülék befoglaló méretei: Magasság Szélesség Mélység	 mm mm mm	 292 272 75
A szabályozó ErP szerinti besorolása		VI

Befoglaló méretek
calorMATIC 630/3

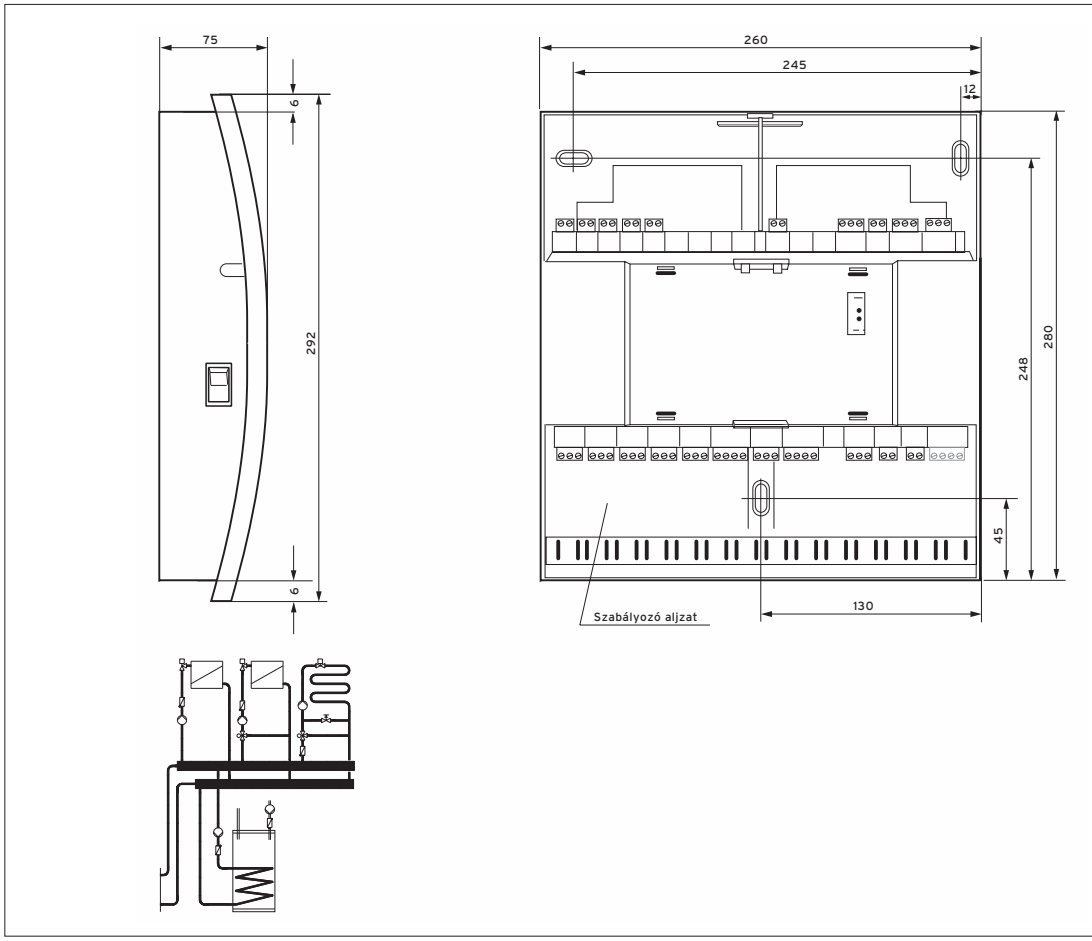

Szolár szabályozó

auroMATIC 570



Főbb jellemzők

- Grafikus bázisú, háttérvilágított kijelzővel és magyarázó szövegekkel ellátott színes képernyővel rendelkező differenciál (ΔT-szabályozás) vagy fix (állandó érték tartás) hőmérséklet-szabályozó
- Tömegáram mérő nélküli térfogatáram mérés PWM jel kiértékeléssel, grafikus szolárhozam kijelzés
- Különleges előismeretek nélküli, intuitív kezelhetőség
- Nagyhatékonyságú szolár- és fűtési szivattyúk működtetési lehetősége
- Heti- és időprogram fűtési, tárolótöltő és cirkulációs körre, szabadság programmal
- Termikus fertőtlenítés (napi vagy heti idővezérléssel), valamint hatékony utántöltési funkció a várható szolárhozam figyelembe vétele mellett
- A be- és kimenetek szabad programozásának lehetősége, illetve a mért értékek kijelzése, üzemóra számláló

Alkalmazási lehetőségek

- Különböző tárolótöltési üzemmódok (összesen 25 db hidraulikus séma, közöttük a már megismert auroMATIC 560/2 kapcsolások)
- Szolártermikus melegvíz-készítésre, fűtésrásegítésre és úszómedence fűtésre alkalmas szabályozó

Szállítási terjedelem

- auroMATIC VRS 570 szolár szabályozó
- Kollektor-érzékelő (VR 11), 2 db standard szenzor (VR 10)
- C1/C2 csatlakozó kábel
- Kezelési- és szerelési útmutató

Tudnivaló!

Nem használható az allSTOR/3 multifunkciós tartályokkal kialakított kombinációknál

Megnevezés	auroMATIC 570
Rendelési szám	0020203655
Nettó listaár	lásd: www.vaillant.hu

Megnevezés	Mérték-egység	auroMATIC 570
Üzemi feszültség Teljesítmény-felvétel Kimeneti relék maximális terhelése	 VA A	230V/50 Hz, 1/N/PE~ 4 2
Minimális vezeték keresztmetszet (230 V) Az érzékelő- és távvezérlő vezetékek minimális keresztmetszete a 230 V-os csatlakozó vezetéken kívül Maximális vezeték hosszúság	mm^2 mm^2 m	1,5 0,75 50
Elektromos védelmi osztály		IP 20
A készülék befoglaló méretei: Magasság Szélesség Mélység	 mm mm mm	 173 115 46

Befoglaló méretek

auroMATIC 570

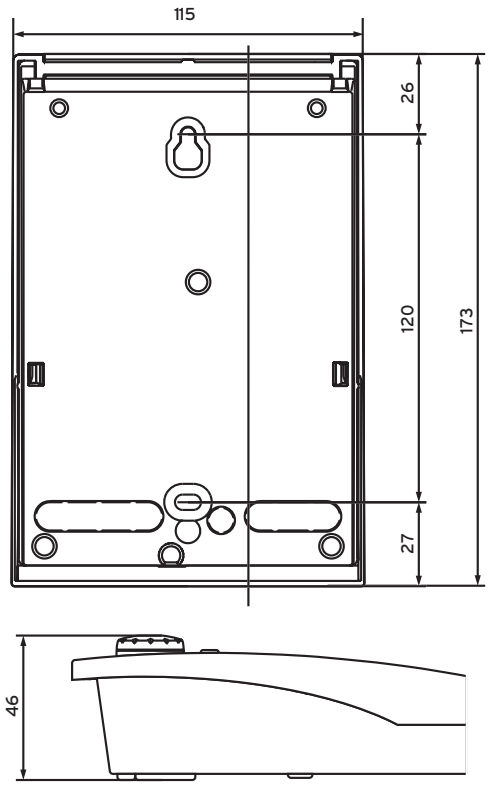

Opcionális tartozék

Tartozék	Megnevezés	Cikkszám
	**VR 11 kollektorhőmérséklet-érzékelő** A szolár szabályozókhoz külön rendelhető tartozékként alkalmazható szenzor a második kollektor-mező vagy vegyes tüzelésű kazán bekötésére.	306788

Szolár rendszerszabályozó

auroMATIC 620/3



Főbb jellemzők

- Kombinált időjárás-követő szolár- és fűtésszabályozó (1 direkt és 1 kevert kör)
- A ProE elektromos bekötő rendszernek köszönhetően gyors és egyértelmű telepítés
- A szolár hozam grafikus kijelzése
- A VR 60/3 bővítő modulokkal egészen 13 kevert körig bővíthető
- Magyarázó szövegekkel ellátott, háttérvilágított kijelző üzemállapot és szenzor diagnosztikával
- eBUS kommunikáció
- A kezelőfelület távvezérlőként is használható (VR 55 fali aljzat szükséges hozzá)
- Heti program (naponta három időablakban, egymástól függetlenül programozható a fűtés/meleg víz és a cirkulációs szivattyú működése)
- Legionellák elleni védelem, padlószárítási, valamint különleges funkciók, mint takarék és party üzemmód, egyszeri tároló-töltés és szabadság program
- Szivattyú és keverőszelep blokkolás elleni védelem
- Intelligens puffer-menedzsment az allSTOR VPS/3 puffer számára
- Két, eltérő tájolású szolár kollektor-mező működtetése
- A szabályozott fűtési körök egyénileg állandó-érték szabályozásra, visszatérő hőfokemelésre vagy tároló-töltő körként konfigurálhatók
- Szolár hőmennyiség mérés külön rendelhető térfogatáram-mérő vagy a VPM S szolár állomás által

Alkalmazási lehetőségek

- Bármilyen eBUS vagy 7-8-9 kapocsléccel ellátott Vaillant hőtermelőhöz
- Idegen gyártmányú tüzelőberendezések, valamint az összes egy- és kétfokozatú égővel rendelkező hőtermelő bekötése a VR 31 buszcsatoló segítségével
- Vaillant hőtermelők (7-8-9-es sorkapocs) kaszkád kapcsolásánál a második készüléktől kezdve egy VR 30/3 buszcsatoló kártya szükséges tüzelőberendezésenként
- Vaillant hőtermelők (eBUS sorkapocs) kaszkád kapcsolásánál a második készüléktől kezdve egy VR 32/3 buszcsatoló kártya szükséges tüzelőberendezésenként
- Egészen 8 db, eBUS sorkapoccsal ellátott moduláló hőtermelő kaszkád kapcsolására
- Szolár melegvíz-készítésre és összetett rendszereknél a napenergiával támogatott fűtésrásegítésre is alkalmas

Szállítási terjedelem

- Falra szerelhető auroMATIC 620
- VR 10 standard hőfokérzékelő (4 db)
- Külső hőfokérzékelő (VRC 693)
- VR 11 kollektor hőfokérzékelő (1 db)
- Rögzítő anyagok csomagja
- Kábel kihúzódás-mentesítő csomag
- Kezelési- és szerelési útmutató

Tudnivaló!

Rendszerkonfiguráció függvényében további érzékelők (VR 10/VR 11) használatára lehet szükség. Padlófűtés esetén kiegészítésként egy VRC 9642 határoló termosztát szükséges a padlófűtési kör számára.

Megnevezés	auroMATIC 620/3
Rendelési szám	0020092431
Nettó listaár	lásd: www.vaillant.hu

Megnevezés	Mérték-egység	auroMATIC 620/3
Üzemi feszültség Teljesítmény-felvétel Kimeneti relék maximális terhelése	 VA A	230V/50 Hz, 1/N/PE~ 4 2
Legrövidebb kapcsolási időköz A kapcsolóóra készenléti tartaléka Minimális vezeték keresztmetszet (230 V) Érzékelők és szabályozó készülékek üzemi feszültsége Az érzékelő- és távvezérlő vezetékek minimális keresztmetszete a 230 V-os csatlakozó vezetéken kívül	perc perc mm^2 V mm^2	10 15 1,5 =5 0,75
Elektromos védelmi osztály A szabályozó készülék védelmi osztálya Az érzékelő és távvezérlő védelmi osztálya		IP 20 I III
A készülék befoglaló méretei: Magasság Szélesség Mélység	 mm mm mm	 292 272 75
A szabályozó ErP szerinti besorolása		VI

Befoglaló méretek
auroMATIC 620/3

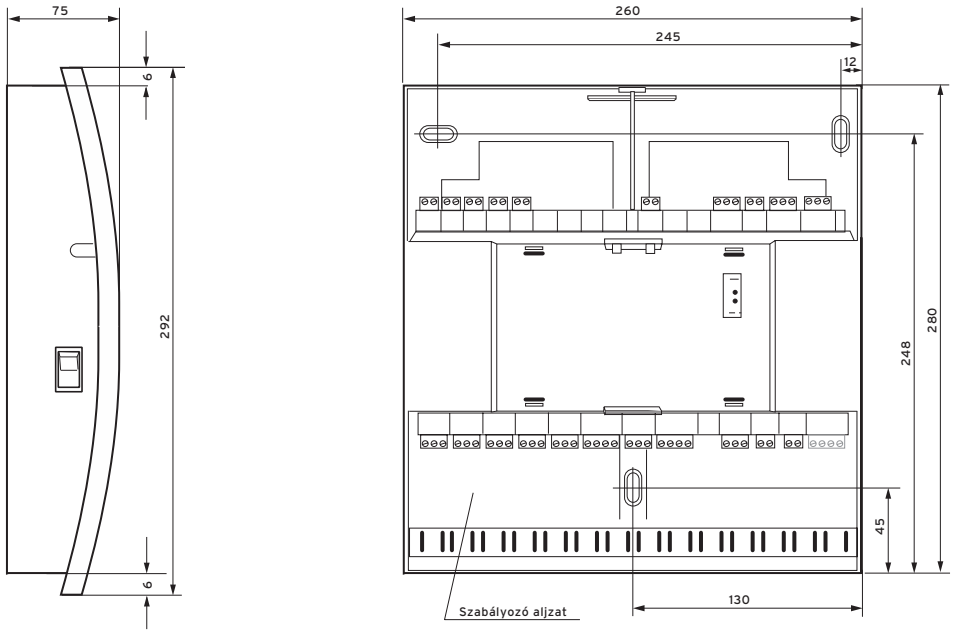

Az integrált funkciók sematikus megjelenítése

Szimbolikus ábra

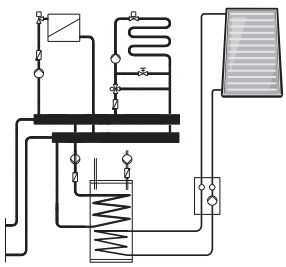

Opcionális tartozékok

calorMATIC 630/3 és auroMATIC 620/3

Tartozék	Megnevezés	Cikkszám
 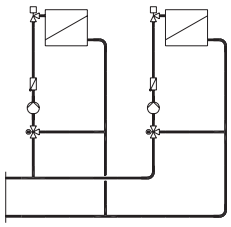	**VR 60/3 keverőmodul** Két, keverőszelepes fűtőkörré történő bővítés esetén alkalmazható egység **Felszereltség** A keverőmodul 2 db standard érzékelőt (VR 10) tartalmaz **Különleges jellemzők** - eBUS kommunikáció - A fűtési kimenetek programozása a központi szabályozón vagy az adott fűtőkörhöz bekötött távvezérlőn (VR 90/3) történik - A szabályozott fűtési kör tetszés szerint állandó-érték tartásra, visszatérő hőmérséklet emelésre vagy tároló-töltő körnek konfigurálható a központi szabályozó készüléken **Műszaki adatok:** – Üzemi feszültség: 230 V/50 Hz, 1/N/PE~ – Teljesítmény-felvétel: 4 VA – A relék maximális érintkező-terhelése: 2 A – Maximális áramfelvétel: 4 A – Magasság/Szélesség/Mélység: 174/272/52 mm **Alkalmazási lehetőség** - Egy rendszeren belül maximum 6 db modul alkalmazható - auroMATIC 620, calorMATIC 630 és a geoTHERM beépített rendszerszabályozója (energiamérleg szabályozó) esetén használható	306782
	**VR 90/3 távvezérlő készülék** Helyiséghőmérséklet visszacsatolással és magyarázó szövegekkel ellátott távkapcsoló **Különleges jellemzők** - Egy fűtési kör távkapcsolására a szabályozó rendszeren belül - Minden, a fűtési körrel kapcsolatos beállítás programozása - Szobatermosztátként is használható - eBUS sorkapocs **Alkalmazási lehetőség** - Egy rendszeren belül maximum 8 db távkapcsoló alkalmazható - auroMATIC 620, calorMATIC 630 és a geoTHERM beépített rendszerszabályozója (energiamérleg szabályozó) esetén használható	0020040080
	**VRC 9642 hőmérséklet határoló termosztát** Feszítő rugóval rögzíthető, potenciálmentes kapcsolóval ellátott hőmérséklet határoló termoszát, amely a padlófűtési kör káros túlmelegedése ellen ad védelmet a fűtési előremenő ágon. **Műszaki adatok:** – Hőmérséklet-beállítási tartomány: 20˚C ... 90˚C – Az ohmikus terhelés kapcsolóárama: 15 A, 250 V~ – Kapcsoló-teljesítmény: 3,2 kW – Kapcsolási hőmérséklet-különbség: 5 K ... 10 K – Megengedett környezeti hőmérséklet: 80˚C – Elektromos védelem: IP 40 – Magasság/Szélesség/Mélység: 115/50/60 mm	009642
	**VR 55 fali aljzat** A külön tartozékként rendelhető elem lehetővé teszi az auroMATIC 620/3 és a calorMATIC 630/3 kezelőfelületének lakótérben történő elhelyezését a paraméterezési lépések könnyebb kezelhetősége, valamint a belső hőmérséklet visszacsatolás alkalmazása végett. A fali tartó alsó része a kijelző falra szerelésére, a fedőlap pedig a kiszerelt kezelőmező lezárására szolgál.	306790

Tartozék	Megnevezés	Cikkszám
	**VR 10 standard érzékelő** Előremenő vagy merülő hőfokérzékelőként használható auroMATIC 620, calorMATIC 470f, calorMATIC 630, multiMATIC 700 alkalmazása esetén.	306787
	**VR 31 kapcsoló buszcsatoló** Hőtermelők kaszkád kapcsolására alkalmazható kapcsoló buszcsatoló, ahol a ProE rendszer segítségével könnyen és tévesztés nélkül, maximum 6 db készülék köthető egyetlen rendszerbe. **Alkalmazási lehetőségek:** Az összes, 3-4-5 csatlakozóval ellátott Vaillant hőtermelő esetén, valamint az auroMATIC 620/3 és a calorMATIC 630/3 központi rendszervezérlők kiegészítő kártyájaként. Idegen, 2-pont szabályozású készülékekhez is. **Tudnivaló:** A második hőtermelőtől kezdve minden egyes készülékbe 1 db buszcsatoló beépítése szükséges.	306786
	**VR 30/3 buszcsatoló** Láng-modulációra képes hőtermelők kaszkád kapcsolására alkalmazható moduláló buszcsatoló, ahol a ProE rendszer segítségével könnyen és tévesztés nélkül, maximum 8 db buszcsatoló köthető egyetlen rendszerbe. **Alkalmazási lehetőségek:** Az összes, 7-8-9 csatlakozóval (Tectronic) ellátott Vaillant hőtermelő esetén, valamint az auroMATIC 620/3 és a calorMATIC 630/3 központi rendszervezérlők kiegészítő kártyájaként. **Tudnivaló:** A második (VRS 620/3), illetve a harmadik (VRC 630/3) hőtermelőtől kezdve minden egyes készülékbe 1 db buszcsatoló beépítése szükséges.	0020139894
	**VR 32/3 moduláló eBUS csatoló** eBUS kommunikációra képes hőtermelők kaszkád kapcsolására alkalmazható moduláló buszcsatoló, ahol a ProE rendszer segítségével könnyen és tévesztés nélkül 8 db készülék köthető egyetlen rendszerbe. **Alkalmazási lehetőségek:** Csak az auroMATIC 620/3 és a calorMATIC 630/3 központi rendszervezérlők kiegészítő kártyájaként használható, eBUS kommunikációra képes készülékeknél. **Tudnivaló:** A második hőtermelőtől kezdve minden egyes készülékbe 1 db buszcsatoló beépítése szükséges.	0020139895
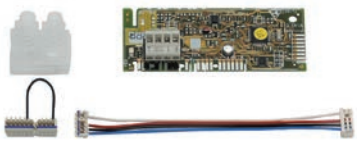	**VR 34 buszcsatoló** Külső vezérlő által kiadott 0...10 V-os bemeneti jel átkonvertálására alkalmas buszcsatoló kártya. Segítségével a hőtermelő számára kívánt előremenő fűtővíz hőmérséklet vagy teljesítmény moduláció adható meg, ezen kívül pedig lehetőség van az üzem- vagy hibaállapot kijelzésére is. **Alkalmazási lehetőségek:** Csak eBUS kommunikációra képes hőtermelők esetén alkalmazható, azonban nem köthető be a geoTHERM hőszivattyúkba.	0020017897
	**Térfogatáram-mérő hőmennyiség méréshez** auroMATIC 620/3 szabályozó esetén alkalmazható térfogatáram-mérő a napenergia hasznosítás hőmennyiségének pontos méréséhez. **Tudnivaló:** Ez az egység a VPM 20 és 60 S, valamint a VMS 30 szolár állomások esetén nem alkalmazható.	0020095183
	**VR 11 kollektorhőmérséklet-érzékelő** A szolár szabályozókhoz külön rendelhető tartozékként alkalmazható szenzor a második kollektor-mező vagy vegyes tüzelésű kazán bekötésére.	306788

Intelligens szabályozás mobileszközök számára

eRELAX



Főbb jellemzők

- Járulékos költségek nélküli iOS vagy Android alapú alkalmazás a fűtési rendszerhez történő közvetlen hozzáférésre, a világ bármely pontjáról (a végfelhasználó feladata az ehhez szükséges kapacitás biztosítása az okostelefonon)
- Az aktuális külső léghőmérsékletet az online időjárási adatok alapján követi
- Intuitív kezelhetőség különleges előismeretek nélkül, energiatakarékos (E-Paper) kijelzővel (telepítési útmutató az alkalmazáson belül)
- Öntanuló PID algoritmus (a felfűtési idő automatikus megadása a fűtési rendszer és az épület hőveszteségeinek, valamint a külső léghőmérséklet függvényében, hogy a jó komfort a kívánt időben álljon rendelkezésre)
- A fűtési rendszer modulációs vezérlése adaptív fűtési jelleggörbével
- Komfortbiztosítási és party funkció, a fűtés/melegvíz-készítés üzemmódjainak, illetve kívánt hőmérsékleteinek beállítása időablakokkal. A rendszerállapot, valamint a külső- és helyiséghőmérséklet megjelenítése. Távolléti üzemmód időprogramozással
- Energia monitoring és a fűtési üzem folyamatainak grafikus megjelenítése

Alkalmazási lehetőségek

- Minden, eBUS kommunikációra képes Vaillant hőtermelőhöz, akár melegvíz-tárolóval történő kombináció esetén is
- Egyetlen, direkt fűtési körre, beleértve a melegvíz-tartály töltését
- iOS és Android operációs rendszerrel ellátott okostelefonnal működtethető (egyszerre több mobiltelefonról is hozzáférhető)
- A vezeték nélküli szabályozó (szobai termosztát) bárhol elhelyezhető a lakótérben, de az aljzat segítségével a falra is felszerelhető
- A hőtermelő távdiagnózisához kiegészítésként a VR 900 modul is csatlakoztatható (karbantartási szerződéshez kötött szolgáltatás)

Szállítási terjedelem

- Rádiófrekvenciás eRELAX modulációs helyiséghőmérséklet szabályozó
- WiFi átjáró (gateway)
- Fali tartó
- Asztali tartó
- Hálózati csatlakozódugó
- Elemek (3 db, AAA/LR03)
- Csavarok és tiplik (4 db) a fali rögzítésre
- Kezelési- és szerelési útmutató

Megnevezés	eRELAX
Rendelési szám	0020197224
Nettó listaár	lásd: www.vaillant.hu

Megnevezés	Mérték-egység	Szabályzó	Átjáró (gateway)
Üzemi feszültség Teljesítmény-felvétel	 W	=5V / 230V/50 Hz, 1/N/PE~ 4	
A készülék befoglaló méretei: Magasság Szélesség Mélység/mélység asztali tartóval	 mm mm mm	 82 103 22/60	 82 82 25
A szabályozó ErP szerinti besorolása		VI	

Az eRELAX szabályozó bekötése, illetve kommunikációja az objektumon belül

Az átjáró (gateway) feszültség-ellátását a csomagolással együtt szállított hálózati adapter biztosítja. A kommunikáció az eBUS csatornán keresztül történik a hőtermelővel és rádiófrekvenciás hullámokkal a helyszínen biztosított WiFi router-rel. A szabályozó (termosztát) és az átjáró közötti kapcsolat szintén vezeték nélküli.

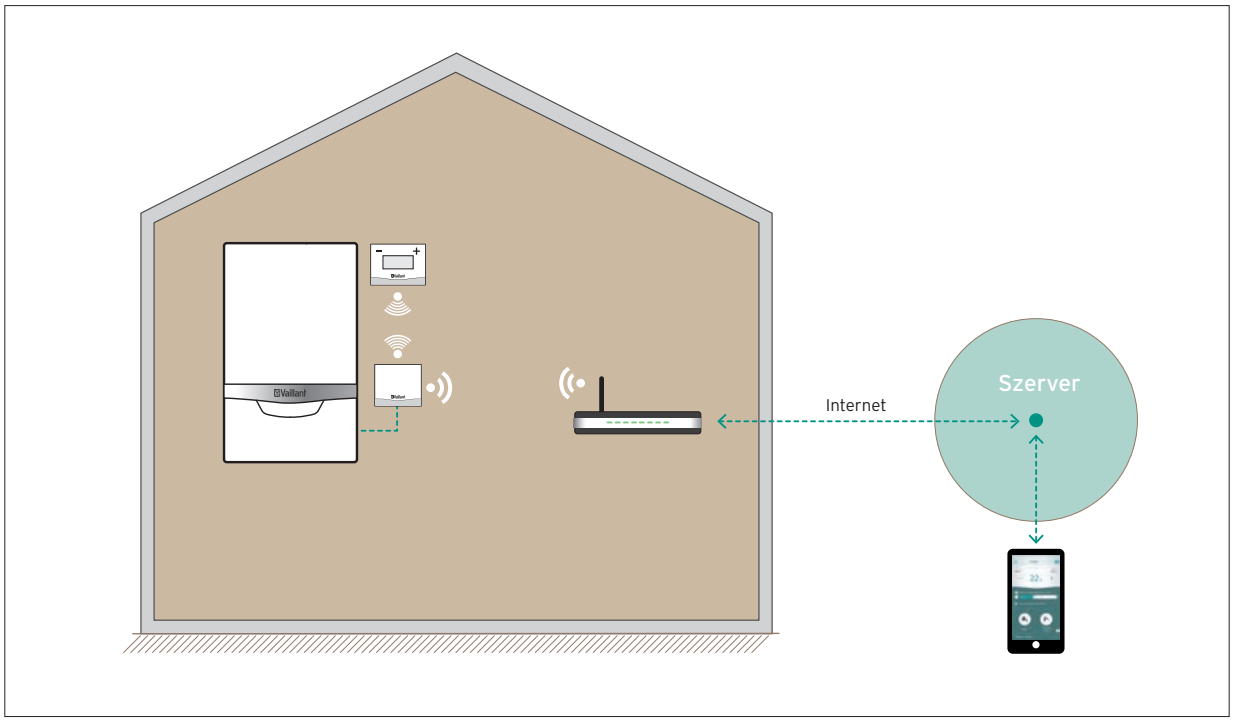

Tudnivaló!

Csak eBUS kommunikációra képes Vaillant gázkészülékek és állókazánok esetén. Nem támogatja a szolárrendszereket vagy hőszivattyúkat. További előfeltételek: működőképes WLAN, kliens-szerver protokoll támogatására (DHCP= dinamikus állomáskonfiguráló protokoll) képes router/internet csatlakozás a hálózati eszköz korlátozása nélkül, iOS (8-as vagy ennél újabb) vagy Android (4-es verzió vagy ennél jobb) operációs rendszerrel működő okostelefon vagy táblagép.

Helyiséghőmérséklet szabályozók

calorMATIC 370



Főbb jellemzők

- Digitális helyiséghőmérséklet szabályozó könnyen olvasható magyarázó szövegekkel
- Előismeretek nélküli intuitív kezelhetőség
- Extra széles, háttérvilágított képernyő (23 különböző nyelvvel)
- Az Installációs asszisztensnek köszönhetően gyors üzembe helyezés, amelyben könnyen lekérdezhetők a rendszer-specifikus üzemeltetői paraméterek

A termék felszereltsége

- eBUS sorkapocs
- Szabadon beállítható heti program, ahol naponta három időablakban programozható a fűtés és a használati melegvíz-készítés
- Party és szabadság program, egyszeri tároló felfűtés az időablakon kívül, valamint intelligens, a fűtési időszakokhoz illeszkedő melegvíz-program
- Különleges funkciók: „1 nap házon kívül" és „1 nap otthon", illetve „Szellőztetés"
- A rendszerbe kötött cirkulációs szivattyú időprogramozása (adott esetben a külön rendelhető VR 40 csatolókártya segítségével)
- Képernyő-kontraszt beállítási lehetőség
- Az alapkijelzőn egyszerűen állítható át a kívánt helyiség-hőmérséklet és az üzemmód
- A teljes fűtési rendszerre egy előre beállítható karbantartási értesítés aktiválható
- Legionellák elleni és fagyvédelem
- Automatikus téli/nyári óraátállítás

Alkalmazási lehetőségek

- Bármely, eBUS kommunikációval rendelkező Vaillant hőtermelővel együtt használható, de alapvetően hagyományos működésű fali hőtermelők és hőközponti kialakítások esetén javasolt
- Az összes Vaillant használati melegvíz-tárolóval korlátozás nélkül alkalmazható

Szállítási terjedelem

- calorMATIC 370 helyiséghőmérséklet szabályozó
- Fali aljzat
- Kezelési- és szerelési útmutató
- Rögzítő anyagok csomagja

Megnevezés	calorMATIC 370
Rendelési szám	0020108145
Nettó listaár	lásd: www.vaillant.hu

Megnevezés	Mérték-egység	calorMATIC 370
Üzemi feszültség		24 V a készülék eBUS sorkapcsán keresztül
Csatlakozó vezeték max. buszvezeték hosszúság	mm^2 m	0,75 ... 1,5 300
Elektromos védelmi osztály A szabályozó készülék védelmi osztálya		IP 20 III
A készülék befoglaló méretei: Magasság Szélesség Mélység	 mm mm mm	 97 / 115 146 48
A szabályozó ErP szerinti besorolása		V

Befoglaló méretek
calorMATIC 370

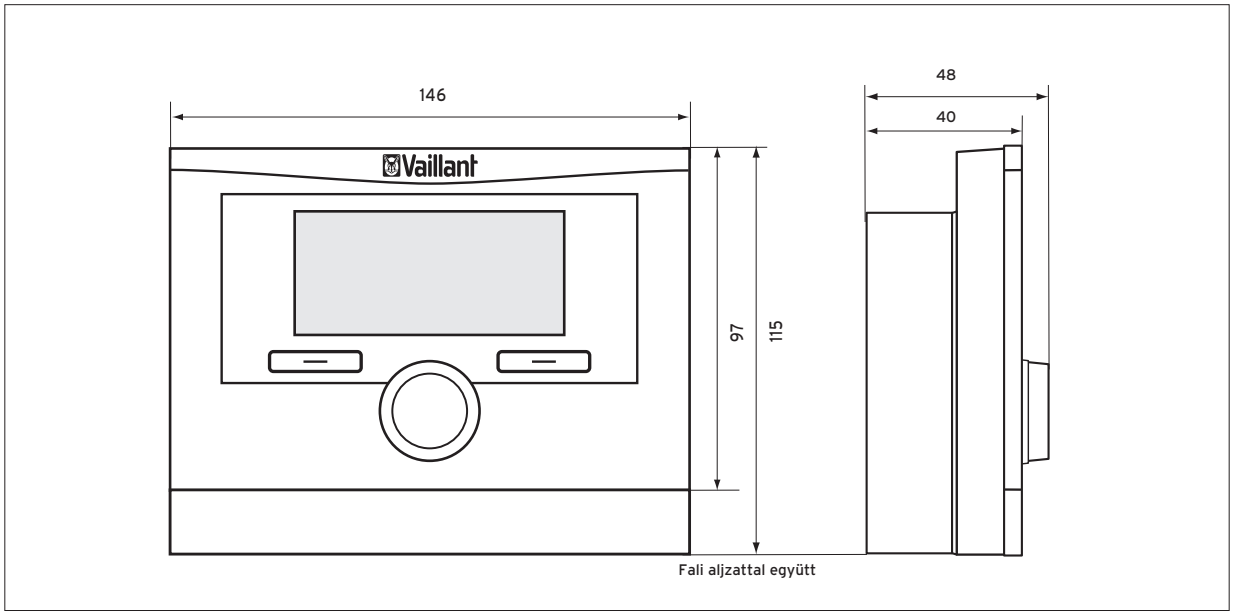

calorMATIC 370f



Főbb jellemzők

- Vezeték nélküli, rádiófrekvenciás digitális helyiséghőmérséklet szabályozó könnyen olvasható magyarázó szövegekkel
- Integrált asztali lábazat
- Előismeretek nélküli intuitív kezelhetőség
- Extra széles, háttérvilágított képernyő (23 különböző nyelvvel)
- Az Installációs asszisztensnek köszönhetően gyors üzembe helyezés, amelyben könnyen lekérdezhetők a rendszer-specifikus üzemeltetői paraméterek

A termék felszereltsége

- Szabadon beállítható heti program, ahol naponta három időablakban programozható a fűtés és a használati melegvíz-készítés
- Party és szabadság program, egyszeri tároló felfűtés az időablakon kívül, valamint intelligens, a fűtési időszakokhoz illeszkedő melegvíz-program
- Különleges funkciók: „1 nap házon kívül" és „1 nap otthon", illetve „Szellőztetés"
- A rendszerbe kötött cirkulációs szivattyú időprogramozása (adott esetben a külön rendelhető VR 40 csatolókártya segítségével)
- Képernyő-kontraszt beállítási lehetőség
- Az alapkijelzőn egyszerűen állítható át a kívánt helyiség-hőmérséklet és az üzemmód
- A teljes fűtési rendszerre egy előre beállítható karbantartási értesítés aktiválható
- Legionellák elleni és fagyvédelem, automatikus téli/nyári óraátállítás

Alkalmazási lehetőségek

- Bármely, eBUS kommunikációval rendelkező Vaillant hőtermelővel együtt használható, de alapvetően hagyományos működésű fali hőtermelők és hőközponti kialakítások esetén javasolt
- Az összes Vaillant használati melegvíz-tárolóval korlátozás nélkül alkalmazható

Szállítási terjedelem

- Rádiófrekvenciás calorMATIC 370f helyiséghőmérséklet szabályozó
- Opcionális fali aljzat a VRT 370f vevő egysége számára
- Három pólusú tűs csatlakozó
- Elem szett (4 x AA)
- Kezelési- és szerelési útmutató
- Rögzítő anyagok csomagja

Megnevezés	calorMATIC 370f
Rendelési szám	0020108152
Nettó listaár	lásd: www.vaillant.hu

Műszaki adatok	Mértékegység	Szabályozó	Rádiós vevő
Üzemi feszültség		4 x 1,5 V (AA)	24 V
Elektromos védelmi osztály A szabályozó készülék védelmi osztálya		IP 20 III	
Kommunikációs frekvencia Hatósugár a szabadban Hatósugár az épületen belül	MHz	868 kb. 100 m kb. 25 m	
A készülék befoglaló méretei: Magasság/magasság fali aljzattal együtt Szélesség Mélység	 mm mm mm	 115 146 48	
A szabályozó ErP szerinti besorolása		V	

Befoglaló méretek
calorMATIC 370f

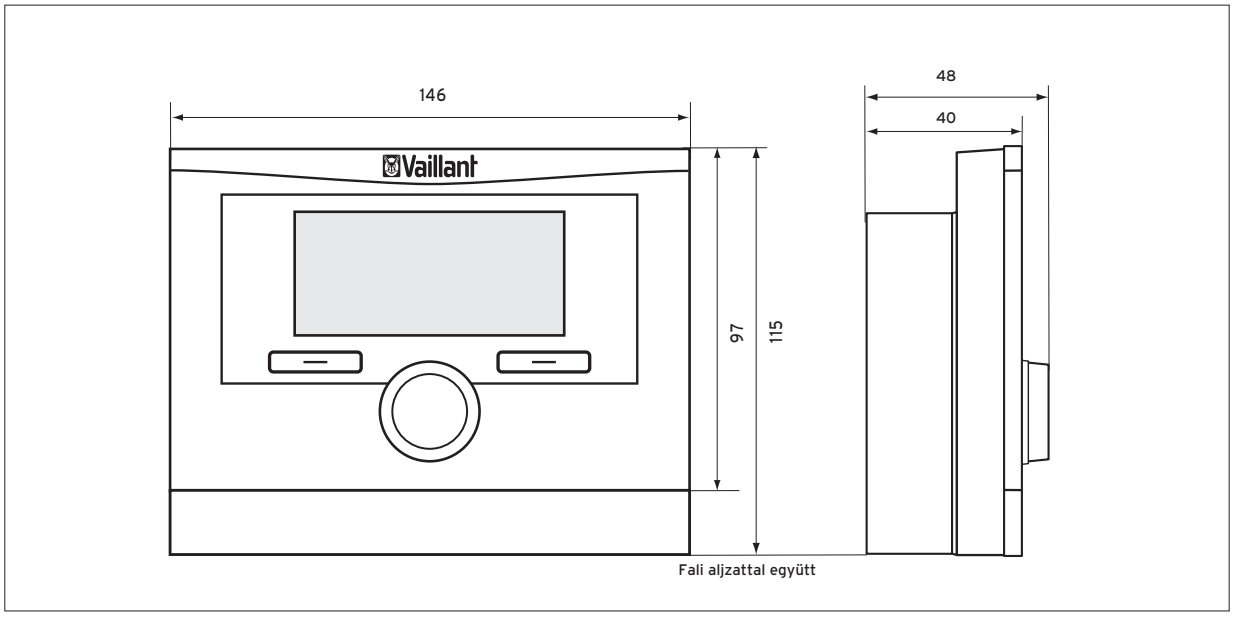

calorMATIC 350



Főbb jellemzők
- Digitális helyiséghőmérséklet szabályozó könnyen olvasható magyarázó szövegekkel
- Előismeretek nélküli intuitív kezelhetőség
- Háttérvilágított képernyő (23 különböző nyelvvel)
- Az Installációs asszisztensnek köszönhetően gyors üzembe helyezés, amelyben könnyen lekérdezhetők a rendszer-specifikus üzemeltetői paraméterek

A termék felszereltsége
- eBUS sorkapocs
- Szabadon beállítható heti program, ahol naponta három időablakban programozható a fűtés és a használati melegvíz-készítés
- Az alapkijelzőn egyszerűen állítható át a kívánt helyiség-hőmérséklet és az üzemmód
- A teljes fűtési rendszerre egy előre beállítható karbantartási értesítés aktiválható
- Különleges funkciók: „1 nap házon kívül" és „1 nap otthon",
- Party és szabadság program, egyszeri tároló felfűtés az időablakon kívül
- Képernyő-kontraszt beállítási lehetőség
- Automatikus téli/nyári óraátállítás

Alkalmazási lehetőségek
- Bármely, eBUS kommunikációval rendelkező Vaillant hőtermelővel együtt használható, de alapvetően hagyományos működésű fali hőtermelők és hőközponti kialakítások esetén javasolt
- Az összes Vaillant használati melegvíz-tárolóval korlátozás nélkül alkalmazható

Szállítási terjedelem
- calorMATIC 350 helyiséghőmérséklet szabályozó
- Fali aljzat
- Kezelési- és szerelési útmutató
- Rögzítő anyagok csomagja

Megnevezés	calorMATIC 350
Rendelési szám	0020124476
Nettó listaár	lásd: www.vaillant.hu

Megnevezés	Mérték-egység	calorMATIC 350
Üzemi feszültség		24 V a készülék eBUS sorkapcsán keresztül
Csatlakozó vezeték max. buszvezeték hosszúság	mm^2 m	0,75 ... 1,5 300
Elektromos védelmi osztály A szabályozó készülék védelmi osztálya		IP 20 III
A készülék befoglaló méretei: Magasság Szélesség Mélység	 mm mm mm	 97 146 48
A szabályozó ErP szerinti besorolása		V

Befoglaló méretek
calorMATIC 350

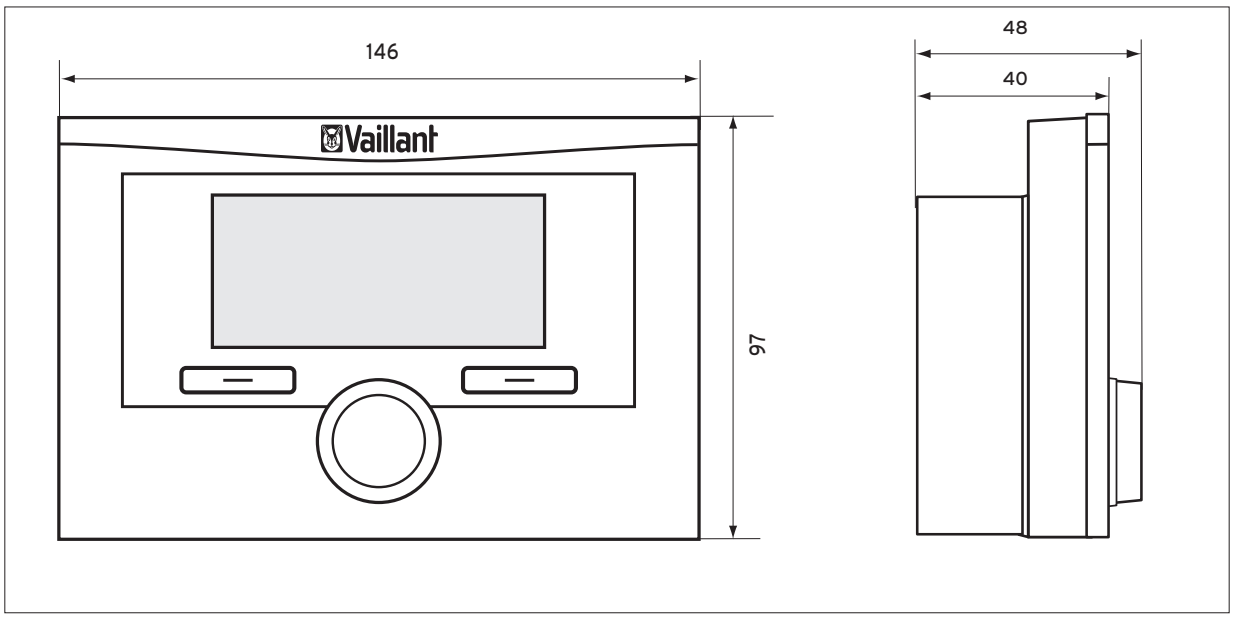

calorMATIC 350f



Főbb jellemzők

- Vezeték nélküli, rádiófrekvenciás digitális helyiség-hőmérséklet szabályozó könnyen olvasható magyarázó szövegekkel
- Integrált asztali lábazat
- Előismeretek nélküli intuitív kezelhetőség
- Háttérvilágított képernyő (23 különböző nyelvvel)
- Az Installációs asszisztensnek köszönhetően gyors üzembe helyezés, amelyben könnyen lekérdezhetők a rendszer-specifikus üzemeltetői paraméterek

A termék felszereltsége

- Szabadon beállítható heti program, ahol naponta három időablakban programozható a fűtés és a használati melegvíz-készítés
- Az alapkijelzőn egyszerűen állítható át a kívánt helyiség-hőmérséklet és az üzemmód
- A teljes fűtési rendszerre egy előre beállítható karbantartási értesítés aktiválható
- Különleges funkciók: „1 nap házon kívül" és „1 nap otthon",
- Party és szabadság program, egyszeri tároló felfűtés az időablakon kívül
- Képernyő-kontraszt beállítási lehetőség
- Automatikus téli/nyári óraátállítás

Alkalmazási lehetőségek

- Bármely, eBUS kommunikációval rendelkező Vaillant hőtermelővel együtt használható, de alapvetően hagyományos működésű fali hőtermelők és hőközponti kialakítások esetén javasolt
- Az összes Vaillant használati melegvíz-tárolóval korlátozás nélkül alkalmazható

Szállítási terjedelem

- Rádiófrekvenciás calorMATIC 350f helyiséghőmérséklet szabályozó
- Opcionális fali aljzat a VRT 350f vevő egysége számára
- Három pólusú tűs csatlakozó
- Elem szett (4 x AA)
- Kezelési- és szerelési útmutató
- Rögzítő anyagok csomagja

Megnevezés	calorMATIC 350f
Rendelési szám	0020124483
Nettó listaár	lásd: www.vaillant.hu

Műszaki adatok	Mértékegység	Szabályozó	Rádiós vevő
Üzemi feszültség		4 x 1,5 V (AA)	24 V
Elektromos védelmi osztály A szabályozó készülék védelmi osztálya		IP 20 III	
Kommunikációs frekvencia Hatósugár a szabadban Hatósugár az épületen belül	MHz	868 kb. 100 m kb. 25 m	
A készülék befoglaló méretei: Magasság/magasság fali aljzattal együtt Szélesség Mélység	 mm mm mm	 115 146 48	
A szabályozó ErP szerinti besorolása		V	

Befoglaló méretek

calorMATIC 350f

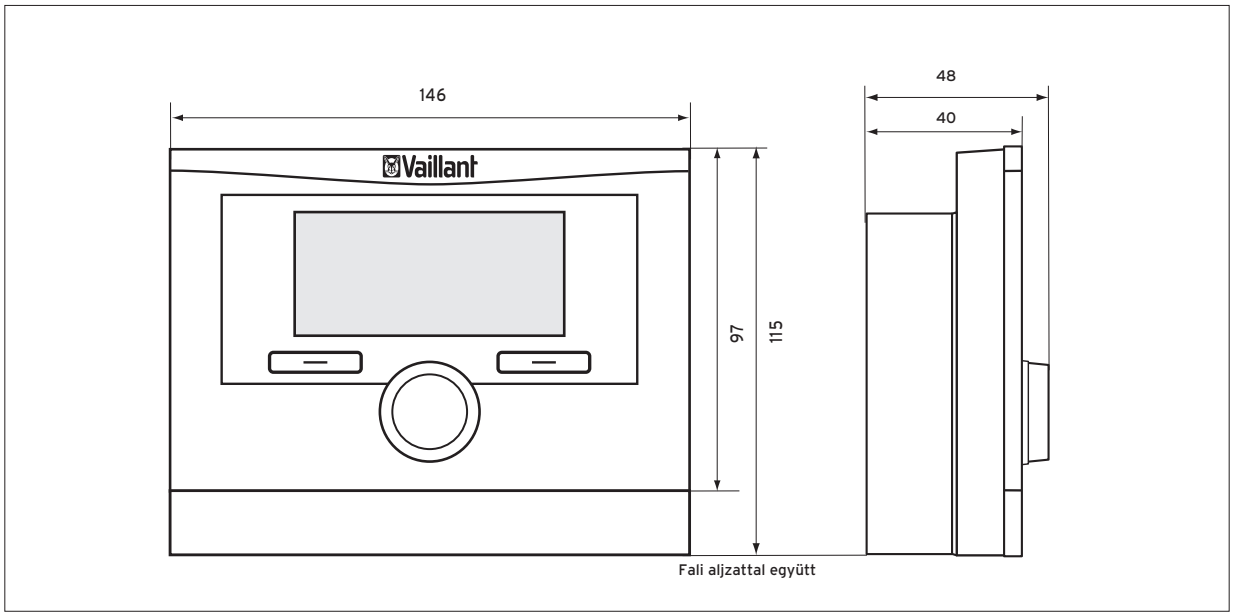

calorMATIC 332



Főbb jellemzők

- Digitális helyiséghőmérséklet szabályozó könnyen olvasható magyarázó szövegekkel
- Előismeretek nélküli intuitív kezelhetőség
- Háttérvilágított képernyő (23 különböző nyelvvel)
- Az Installációs asszisztensnek köszönhetően gyors üzembe helyezés, amelyben könnyen lekérdezhetők a rendszer-specifikus üzemeltetői paraméterek

A termék felszereltsége

- Analóg sorkapocs (7-8-9)
- Szabadon beállítható heti program, ahol naponta három időablakban programozható a fűtés
- Az alapkijelzőn egyszerűen állítható át a kívánt helyiség-hőmérséklet és az üzemmód
- A teljes fűtési rendszerre egy előre beállítható karbantartási értesítés aktiválható
- Különleges funkciók: „1 nap házon kívül" és „1 nap otthon",
- Party és szabadság program
- Képernyő-kontraszt beállítási lehetőség
- Automatikus téli/nyári óraátállítás

Alkalmazási lehetőségek

- Bármely, analóg csatornával (7-8-9) rendelkező Vaillant hőtermelővel együtt használható
- Alapvetően hagyományos működésű fali hőtermelők esetén javasolt
- Ez a szabályozó csak és kizárólag eBUS kommunikációval nem rendelkező Vaillant gázkészülékek esetén használható

Szállítási terjedelem

- calorMATIC 332 helyiséghőmérséklet szabályozó
- Fali aljzat
- Kezelési- és szerelési útmutató
- Rögzítő anyagok csomagja

Megnevezés	calorMATIC 332
Rendelési szám	0020124469
Nettó listaár	lásd: www.vaillant.hu

Megnevezés	Mérték-egység	calorMATIC 332
Üzemi feszültség		24 V a készülék analóg sorkapcsán keresztül
Csatlakozó vezeték max. vezeték hosszúság	mm^2 m	0,75 ... 1,5 300
Elektromos védelmi osztály A szabályozó készülék védelmi osztálya		IP 20 III
A készülék befoglaló méretei: Magasság Szélesség Mélység	 mm mm mm	 97 146 48
A szabályozó ErP szerinti besorolása		V

Befoglaló méretek

calorMATIC 332

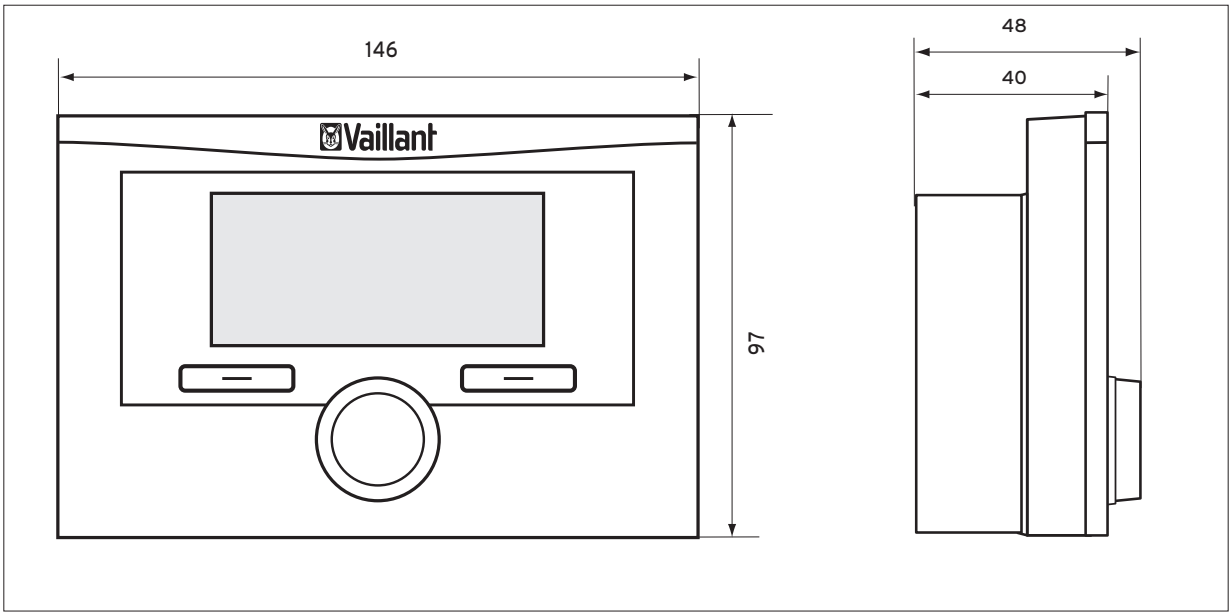

Opcionális tartozékok

calorMATIC helyiség termosztátok

Tartozék	Megnevezés	Cikkszám
	**VR 36 kiegészítő modul** Ezt a bővítő kártyát abban az esetben kell használni, ha az ecoTEC .../5-x vagy az atmoTEC pro VUW 240/5-3 (H-HU) készüléket meglévő, 3-4-5 kapocsléccel rendelkező szabályozóval kell összekötni. A terméket közvetlenül a fali hőtermelő elektromos kapcsolódobozában kell elhelyezni. **Szállítási terjedelem:** - Csatolókártya - Bekötő kábel **Alkalmazási lehetőségek:** Csak az ecoTEC .../5-x vagy az atmoTEC pro VUW 240/5-3 (H-HU) készülékek esetén már meglévő, Vaillant szabályozóhoz (3-4-5 kapocsléc/230 V)	0020117036
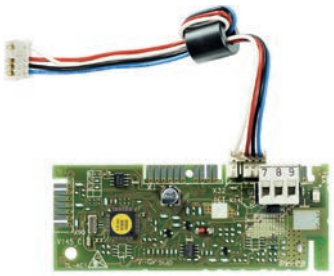	**VR 37 kiegészítő modul** Ezt a bővítő kártyát abban az esetben kell használni, ha az ecoTEC .../5-x vagy az atmoTEC pro VUW 240/5-3 (H-HU) készüléket meglévő, 7-8-9 kapocsléccel rendelkező Vaillant (nem bidirekcionális) szabályozóval kell összekötni. A terméket közvetlenül a fali hőtermelő elektromos kapcsolódobozában kell elhelyezni. **Szállítási terjedelem:** - Csatolókártya - Bekötő kábel **Alkalmazási lehetőségek:** Csak az ecoTEC .../5-x vagy az atmoTEC pro VUW 240/5-3 (H-HU) készülékek esetén már meglévő, Vaillant szabályozóhoz (7-8-9 analóg (nem bidi) kapocsléc/24 V)	0020139835
	**VR 39 buszcsatoló kártya** Bővítő modul egy már meglévő vagy új, bidirekcionális 7-8-9 kapocsléccel rendelkező Vaillant hőtermelő bekötéséhez eBUS kommunikációra képes Vaillant szabályozóval. A terméket közvetlenül a fali hőtermelő elektromos kapcsolódobozában kell elhelyezni. **Szállítási terjedelem:** - Csatolókártya - Bekötő kábel **Alkalmazási lehetőségek:** Már meglévő vagy új, bidirekcionális 7-8-9 kapocsléccel rendelkező Vaillant hőtermelő összekötése eBUS szabályozóval.	0020139898
	**Multifunkciós kártya 2 a 7-ből** A VR 40 multifunkciós modul az eBUS kommunikációra képes hőtermelők elektromos egységébe építhető kiegészítő kártya, amely 7 funkció közül mindig 2 kimenet működtetésére képes egyszerre, ezek: cirkulációs szivattyú; külső fűtési szivattyú; tároló-töltő szivattyú; külső mágnes-szelep; üzemállapot-/hibajelző lámpa; elszívó ventilátor retesz; füstgázcsappantyú visszajelzés. **Tudnivaló:** Csak eBUS kommunikációval rendelkező hőtermelők esetén alkalmazható.	0020017744



miniVED atmoMAG turboMAG plus

Mert a Vaillant a jövőben gondolkodik.

Elektromos (mini) átfolyós vízmelegítő

miniVED H 3/2 – miniVED H 6/2



Főbb jellemzők

- Nyomás alatt működő, hidraulikus (mini) átfolyós vízmelegítő (mosdó alá szerelhető)
- Hatékony, decentrális melegvíz-készítés a tároló rendszerű elektromos vízmelegítőkhöz képest akár 65% energia- és vízmennyiség megtakarítással
- Korlátozott mennyiségű gyors használati melegvíz-készítés (főleg egyedi kézmosók melegvíz-ellátására alkalmas)
- A vízmennyiség szabályozása kívülről is lehetséges

A termék felszereltsége

- Magas minőségű, sima felületű elektromos fűtőszál differenciál nyomáskapcsolóval és biztonsági nyomáskapcsolóval
- Vízmennyiség takarékos perlátor
- A 3,5 kW-os készülék gyárilag tartalmazza a csatlakozó vezetéket és a hálózati dugaszoló csatlakozót
- A 4,4 és 5,7 kW-os készülékek gyárilag tartalmazzák a csatlakozó vezetéket a közvetlen hálózati bekötésre
- UV-álló készülékburkolat

Szállítási terjedelem

- miniVED elektromos üzemű, átfolyó rendszerű vízmelegítő
- Vízmennyiség takarékos perlátor
- Kezelési- és szerelési útmutató

Megnevezés	VED H 3/2	VED H 4/2	VED H 6/2
Rendelési szám	0010018597	0010018598	0010018599
Nettó listaár	lásd: www.vaillant.hu		

Műszaki adatok	Mérték-egység	VED H 3/2	VED H 4/2	VED H 6/2
Névleges teljesítmény Hálózati feszültség Max. áramfelvétel Csatlakozó vezeték szükséges keresztmetszete Védelmi mód	kW V/Hz A mm²	3,5 230 V/50 15,2 1,5 IP 25	4,4 230 V/50 19,1 2,5 IP 25	5,7 230 V/50 24,8 4,0 IP 25
A melegvíz-készítés energiahatékonysági osztálya		A	A	A
Szezonális energiahatékonyság – meleg víz	%	39	39	38
Deklarált csapolási profil		XXS	XXS	XXS
Megengedett max. üzemi nyomás	bar	10	10	10
Teljesítmény-szabályozás		Hidraulikusan szabályozott		
Csapolható max. vízmennyiség[1]	l/p	2,0	2,5	3,3
Hideg víz csatlakozó Meleg víz csatlakozó		G 3/8 G 3/8	G 3/8 G 3/8	G 3/8 G 3/8
Magasság Szélesség Mélység Saját tömeg, kb.	mm mm mm kg	135 186 87 1,2	135 186 87 1,2	135 186 87 1,2

[1] A maximálisan csapolható vízmennyiség 25K hőmérséklet emelkedésre vonatkozik

Befoglaló méretek és a csatlakozások elhelyezkedése

miniVED H 3/2 – miniVED H 6/2

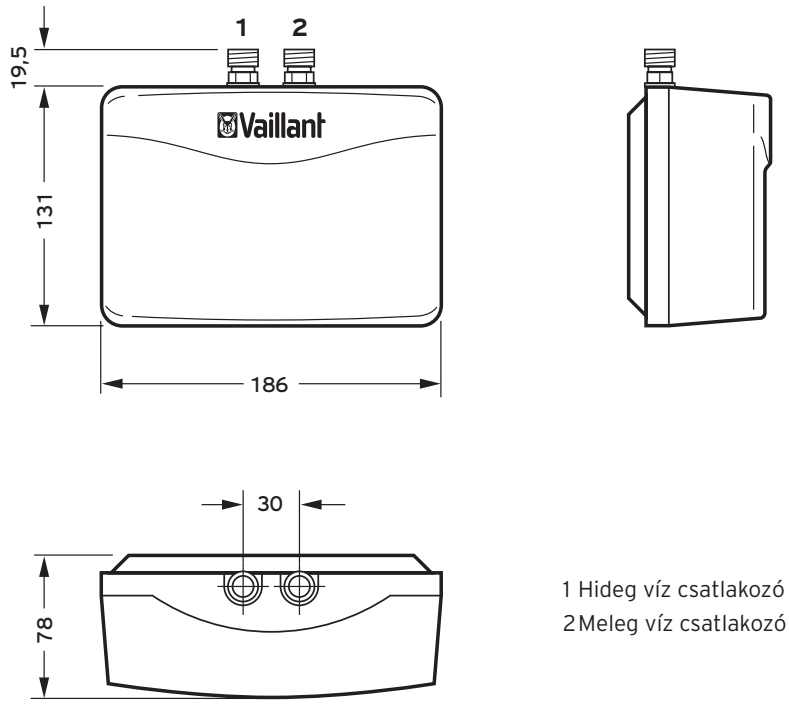

1 Hideg víz csatlakozó G 3/8
2 Meleg víz csatlakozó G 3/8

Elektromos (mini) átfolyós vízmelegítő

miniVED H 3/2 N – miniVED H 6/2 N



Főbb jellemzők

- Nyomásmentes (szabad kifolyású), hidraulikus (mini) átfolyós vízmelegítő (mosdó alá szerelhető)
- Hatékony, decentrális melegvíz-készítés a tároló rendszerű elektromos vízmelegítőkhöz képest akár 65% energia- és vízmennyiség megtakarítással
- Korlátozott mennyiségű gyors használati melegvíz-készítés (főleg egyedi kézmosók melegvíz-ellátására alkalmas). Működéséhez speciális csaptelepet igényel!
- A vízmennyiség szabályozása kívülről is lehetséges

A termék felszereltsége

- Magas minőségű, sima felületű elektromos fűtőszál differenciál nyomáskapcsolóval
- Vízmennyiség takarékos perlátor
- A 3,5 kW-os készülék gyárilag tartalmazza a csatlakozó vezetéket és a hálózati dugaszoló csatlakozót
- A 4,4 és 5,7 kW-os készülékek gyárilag tartalmazzák a csatlakozó vezetéket a közvetlen hálózati bekötésre
- UV-álló készülékburkolat

Szállítási terjedelem

- miniVED elektromos üzemű, átfolyó rendszerű vízmelegítő
- Vízmennyiség takarékos perlátor
- Kezelési- és szerelési útmutató

Megnevezés	VED H 3/2 N	VED H 4/2 N	VED H 6/2 N
Rendelési szám	0010018600	0010018601	0010018602
Nettó listaár	lásd: www.vaillant.hu		

Műszaki adatok	Mérték-egység	VED H 3/2 N	VED H 4/2 N	VED H 6/2 N
Névleges teljesítmény Hálózati feszültség Max. áramfelvétel Csatlakozó vezeték szükséges keresztmetszete Védelmi mód	kW V/Hz A mm²	3,5 230 V/50 15,2 1,5 IP 25	4,4 230 V/50 19,1 2,5 IP 25	5,7 230 V/50 24,8 4,0 IP 25
A melegvíz-készítés energiahatékonysági osztálya		A	A	A
Szezonális energiahatékonyság – meleg víz	%	39	39	38
Deklarált csapolási profil		XXS	XXS	XXS
Teljesítmény-szabályozás		Hidraulikusan szabályozott		
Csapolható max. vízmennyiség[1]	l/p	2,0	2,5	3,3
Hideg víz csatlakozó Meleg víz csatlakozó		G 3/8 G 3/8	G 3/8 G 3/8	G 3/8 G 3/8
Magasság Szélesség Mélység Saját tömeg, kb.	mm mm mm kg	135 186 87 1,2	135 186 87 1,2	135 186 87 1,2

[1] A maximálisan csapolható vízmennyiség 25K hőmérséklet emelkedésre vonatkozik

Befoglaló méretek és a csatlakozások elhelyezkedése

miniVED H 3/2 – miniVED H 6/2

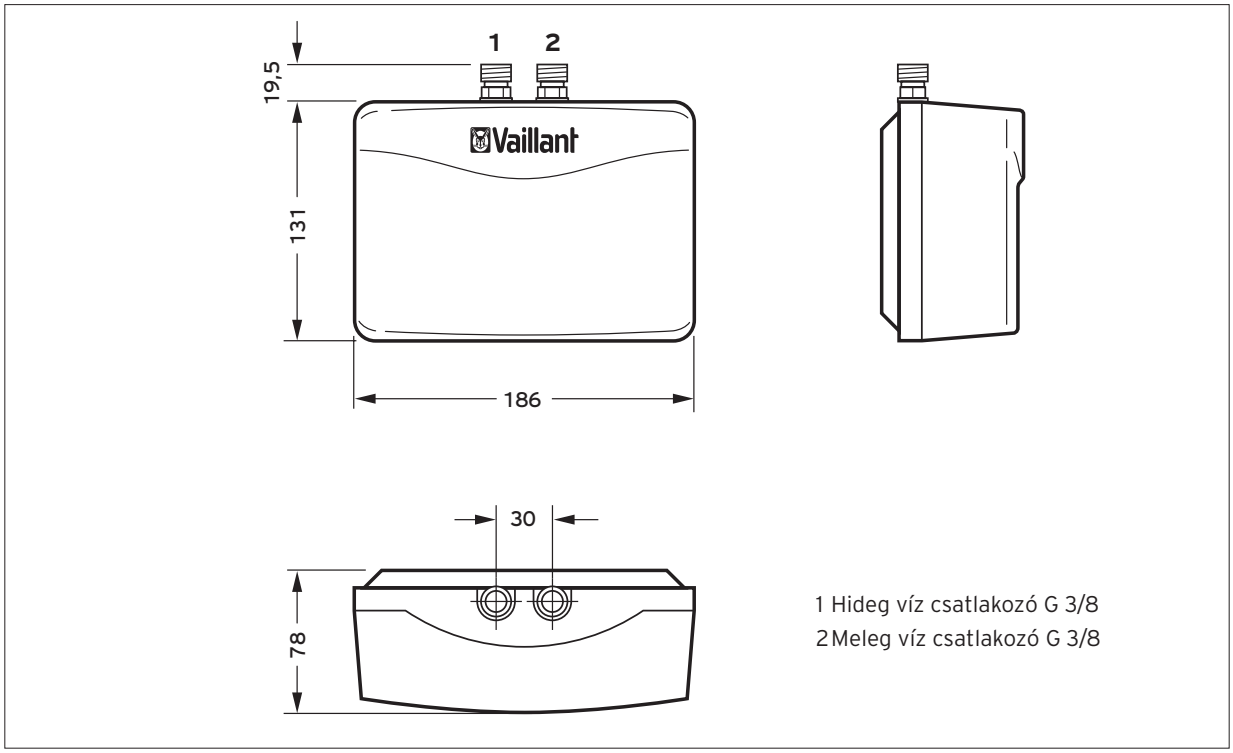

1 Hideg víz csatlakozó G 3/8
2 Meleg víz csatlakozó G 3/8

Kéményes, átfolyó rendszerű vízmelegítő

atmoMAG mini HU 11-0/1 XZ és MAG HU 14-0/1 XZ



Főbb jellemzők

- Gázüzemű, átfolyó rendszerű kéményes vízmelegítő
- OPTI-MOD funkció (a készülék teljesítménye a névleges hőteljesítmény 40 és 100%-a között, az igények függvényében választható meg)
- Hőmérséklet választó
- Begyújtási vízmennyiség: 2.3, illetve 3.2 liter
- Önálló vagy akár több csaptelep, külön-külön történő melegvíz-ellátására
- Közvetlen csapolásra (külön rendelhető opcionális tartozékkal) vagy távolabbi vízelvételezésre
- Egykaros és termosztatikus keverő csaptelepek esetén is használható
- Piezoelektromos gyújtás

A termék felszereltsége

- Termo-elektromos égésbiztosítás
- Beépített égéstermék visszaáramlás érzékelés
- Vízmennyiség szabályozó

Szállítási terjedelem

- atmoMAG MAG XZ gázüzemű, átfolyós vízmelegítő
- Rögzítő anyagok
- Kezelési- és szerelési útmutató

Tudnivaló!

Propángázról történő működtetéshez külön átszerelő készlet kapható (alkatrészként).

Megnevezés	MAG mini HU 11-0/1 XZ	MAG HU 14-0/1 XZ
Rendelési szám	0010015510	0010015511
Nettó listaár	lásd: www.vaillant.hu	

Műszaki adatok	Mérték-egység	MAG mini HU 11-0/1 XZ	MAG HU 14-0/1 XZ
Névleges hőteljesítmény-tartomány Névleges hőterhelés-tartomány	kW kW	8,4-19,2 9,8-21,7	10,4-24,4 12,2-27,7
A melegvíz-készítés energiahatékonysági osztálya		A	A
Szezonális energiahatékonyság – meleg víz	%	73	68
Deklarált csapolási profil		M	M
Égéstermék hőmérséklet min/max hőteljesítményen Égéstermék tömegáram min/max hőteljesítményen Minimális kéményhuzat igény	°C g/s Pa	110/160 13,3/13,7 1,5	110/165 17,1/18,6 1,5
Működéshez minimálisan szükséges víznyomás Melegvíz-mennyiség 50K hőfokemelés mellett Melegvíz-mennyiség 25K hőfokemelés mellett	bar l/perc l/perc	0,14 2.3 ... 5.5 4.8 ... 11.0	0,16 3.2 ... 7.0 7.0 ... 14.0
Gázfelhasználás: Csatlakozási gáznyomás (földgáz (G20)) Max. gázfogyasztás (földgáz, H csoport) Égéshez szükséges frisslevegő-igény	 mbar m^3/h m^3/h	 17.0 ... 25.0 2,3 23,3	 17.0 ... 25.0 2,93 29,6
Hideg víz csatlakozó Meleg víz csatlakozó Gázoldali csatlakozás Égéstermék csatlakozó	 mm Φ	R 3/8 R 1/2 R 1/2 110	R 3/8 R 1/2 1/2 130
A készülék befoglaló méretei: Magasság Szélesség Mélység	 mm mm mm	 580 310 255	 680 350 270
Saját tömeg, kb.	kg	9	11,5

Befoglaló méretek és a csatlakozások elhelyezkedése

MAG mini HU 11-0/1 XZ

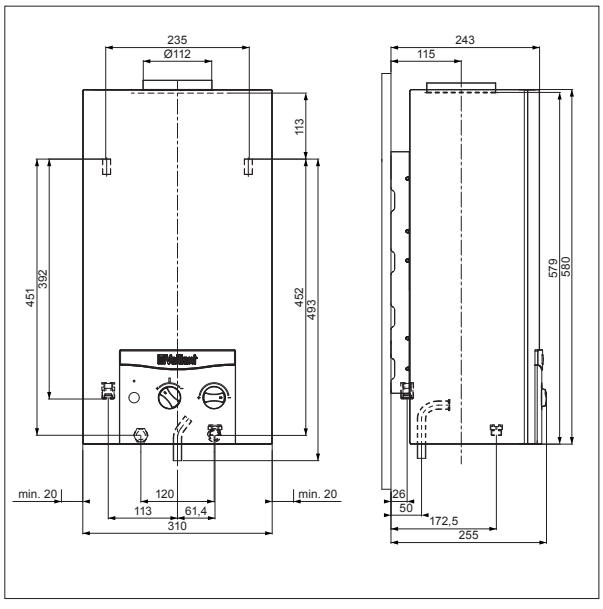

MAG HU 14-0/1 XZ

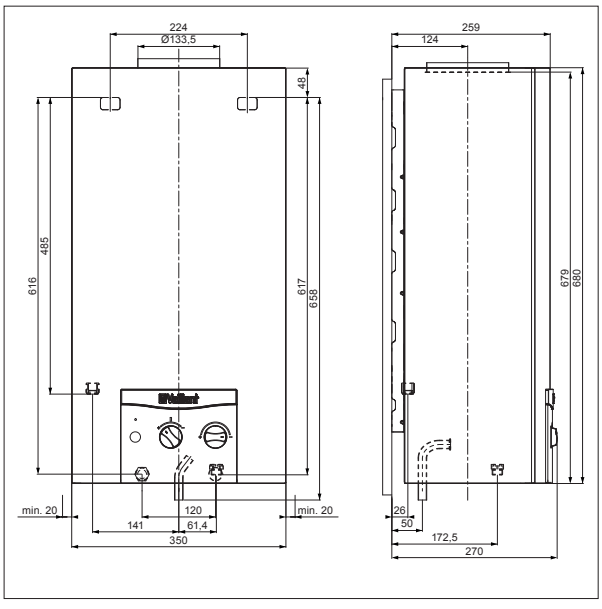

Kéményes, átfolyó rendszerű vízmelegítő

atmoMAG mini HU 11-0/1 XI és MAG HU 14-0/1 XI



Főbb jellemzők

- Gázüzemű, átfolyó rendszerű kéményes vízmelegítő
- OPTI-MOD funkció (a készülék teljesítménye a névleges hőteljesítmény 40 és 100%-a között, az igények függvényében választható meg)
- Hőmérséklet választó
- Begyújtási vízmennyiség: 2.6, illetve 3.7 liter
- Önálló vagy akár több csaptelep, külön-külön történő melegvíz-ellátására
- Közvetlen csapolásra (külön rendelhető opcionális tartozékkal) vagy távolabbi vízelvételezésre
- Egykaros és termosztatikus keverő csaptelepek esetén is használható
- Elemes gyújtás

A termék felszereltsége

- Elektronikus gyújtás- és égésbiztosítás
- Beépített égéstermék visszaáramlás érzékelés
- Vízmennyiség szabályozó
- Működéshez szükséges elem (1,5 V)

Szállítási terjedelem

- atmoMAG MAG XI gázüzemű, átfolyós vízmelegítő
- Működéshez szükséges elem (monocellás 1.5 V, LR 20 típusú)
- Rögzítő anyagok
- Kezelési- és szerelési útmutató

Tudnivaló!

Propángázról történő működtetéshez külön átszerelő készlet kapható (alkatrészként).

Megnevezés	MAG mini HU 11-0/1 XI	MAG HU 14-0/1 XZ
Rendelési szám	0010006937	0010006938
Nettó listaár	lásd: www.vaillant.hu	

Műszaki adatok	Mérték-egység	MAG mini HU 11-0/1 XI	MAG HU 14-0/1 XI
Névleges hőteljesítmény-tartomány Névleges hőterhelés-tartomány	kW kW	8,4-19,2 9,8-21,7	10,4-24,4 12,2-27,7
A melegvíz-készítés energiahatékonysági osztálya		A	A
Szezonális energiahatékonyság – meleg víz	%	78	74
Deklarált csapolási profil		M	M
Égéstermék hőmérséklet min/max hőteljesítményen Égéstermék tömegáram min/max hőteljesítményen Minimális kéményhuzat igény	°C g/s Pa	110/160 13,3/13,7 1,5	110/165 17,1/18,6 1,5
Működéshez minimálisan szükséges víznyomás Melegvíz-mennyiség 50K hőfokemelés mellett Melegvíz-mennyiség 25K hőfokemelés mellett	bar l/perc l/perc	0,13 2.6 ... 5.5 5.7 ... 11.0	0,13 3.7 ... 7.0 7.5 ... 14.0
Gázfelhasználás: Csatlakozási gáznyomás (földgáz (G20)) Max. gázfogyasztás (földgáz, H csoport) Égéshez szükséges frisslevegő-igény	 mbar m^3/h m^3/h	 20.0 ... 33.0 2,3 23,3	 20.0 ... 33.0 2,93 29,6
Hideg víz csatlakozó Meleg víz csatlakozó Gázoldali csatlakozás Égéstermék csatlakozó	 mm Φ	R 3/8 R 1/2 R 1/2 110	R 3/8 R 1/2 1/2 130
A készülék befoglaló méretei: Magasság Szélesség Mélység	 mm mm mm	 580 310 255	 680 350 270
Saját tömeg, kb.	kg	9	11,5

Befoglaló méretek és a csatlakozások elhelyezkedése

MAG mini HU 11-0/1 XI

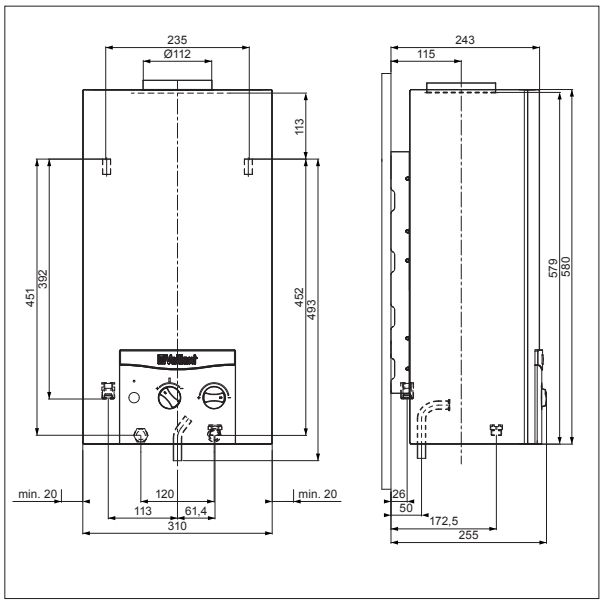

MAG HU 14-0/1 XI

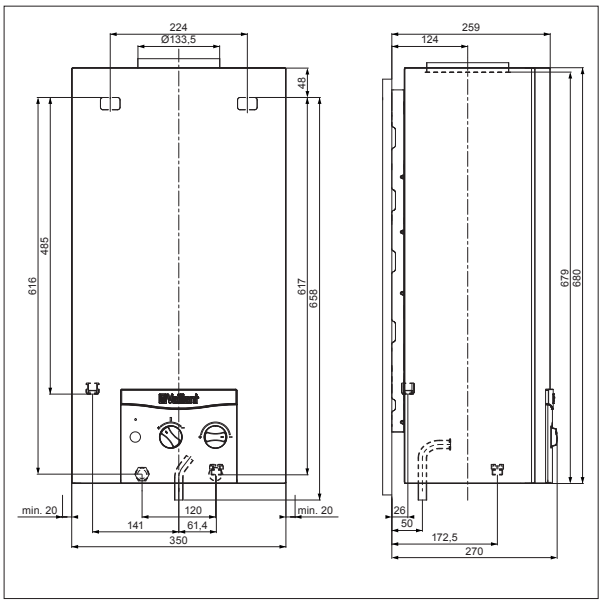

Kéményes, átfolyó rendszerű vízmelegítő

atmoMAG mini HU 11-0/1 GX és MAG HU 14-0/1 GX



Főbb jellemzők

- Gázüzemű, átfolyó rendszerű kéményes vízmelegítő
- OPTI-MOD funkció (a készülék teljesítménye a névleges hőteljesítmény 40 és 100%-a között, az igények függvényében választható meg)
- Hőmérséklet választó
- Begyújtási vízmennyiség: 2.8, illetve 3.7 liter
- Önálló vagy akár több csaptelep, külön-külön történő melegvíz-ellátására
- Közvetlen csapolásra (külön rendelhető opcionális tartozékkal) vagy távolabbi vízelvételezésre
- Egykaros és termosztatikus keverő csaptelepek esetén is használható
- Generátoros gyújtás

A termék felszereltsége

- Elektronikus gyújtás- és égésbiztosítás
- Beépített égéstermék visszaáramlás érzékelés
- Vízmennyiség szabályozó

Szállítási terjedelem

- atmoMAG MAG GX gázüzemű, átfolyós vízmelegítő
- Rögzítő anyagok
- Kezelési- és szerelési útmutató

Tudnivaló!

Propángázról történő működtetéshez külön átszerelő készlet kapható (alkatrészként).

Megnevezés	MAG mini HU 11-0/1 GX	MAG HU 14-0/1 GX
Rendelési szám	0010015512	0010015513
Nettó listaár	lásd: www.vaillant.hu	

Műszaki adatok	Mérték-egység	MAG mini HU 11-0/1 GX	MAG HU 14-0/1 GX
Névleges hőteljesítmény-tartomány Névleges hőterhelés-tartomány	kW kW	8,4-19,2 9,8-21,7	10,4-24,4 12,2-27,7
A melegvíz-készítés energiahatékonysági osztálya		A	A
Szezonális energiahatékonyság – meleg víz	%	78	74
Deklarált csapolási profil		M	M
Égéstermék hőmérséklet min/max hőteljesítményen Égéstermék tömegáram min/max hőteljesítményen Minimális kéményhuzat igény	°C g/s Pa	110/160 13,3/13,7 1,5	110/165 17,1/18,6 1,5
Működéshez minimálisan szükséges víznyomás Melegvíz-mennyiség 50K hőfokemelés mellett Melegvíz-mennyiség 25K hőfokemelés mellett	bar l/perc l/perc	0,13 2.8 ... 5.5 5.5 ... 11.0	0,13 3.7 ... 7.0 7.0 ... 14.0
Gázfelhasználás: Csatlakozási gáznyomás (földgáz (G20)) Max. gázfogyasztás (földgáz, H csoport) Égéshez szükséges frisslevegő-igény	 mbar m^3/h m^3/h	 20.0 ... 33.0 2,3 23,3	 20.0 ... 33.0 2,93 29,6
Hideg víz csatlakozó Meleg víz csatlakozó Gázoldali csatlakozás Égéstermék csatlakozó	 mm Φ	R 3/8 R 1/2 R 1/2 110	R 3/8 R 1/2 1/2 130
A készülék befoglaló méretei: Magasság Szélesség Mélység	 mm mm mm	 580 310 255	 680 350 270
Saját tömeg, kb.	kg	9	11,5

Befoglaló méretek és a csatlakozások elhelyezkedése

MAG mini HU 11-0/1 GX

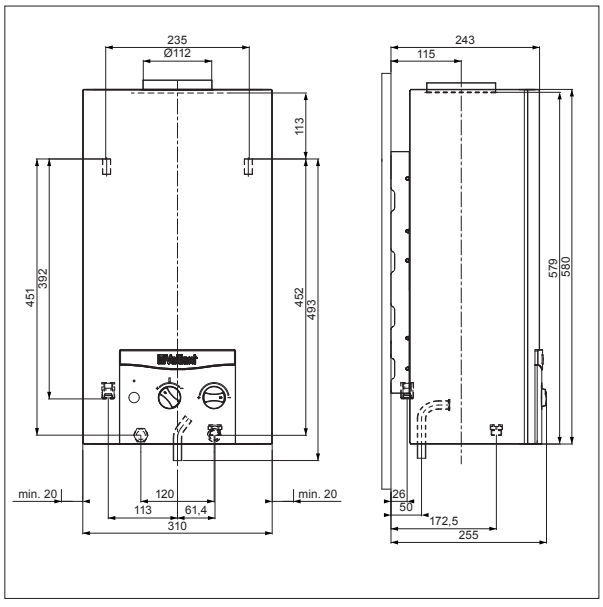

MAG HU 14-0/1 GX

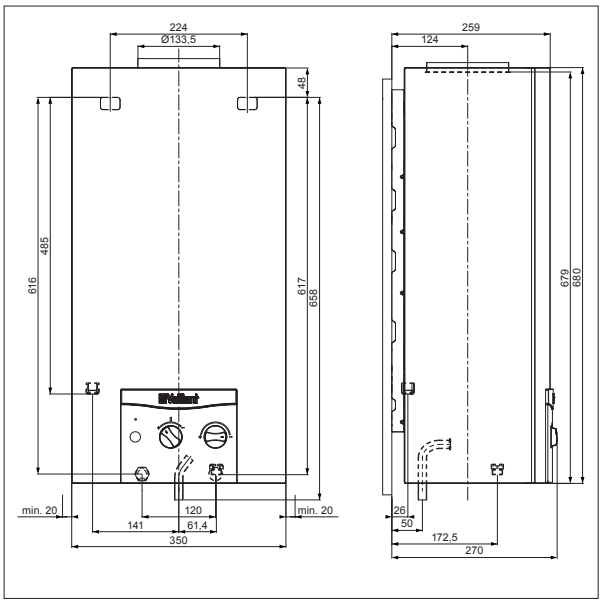

Zárt égésterű, átfolyó rendszerű vízmelegítő

turboMAG plus 14-2/0-5 és 16-2/0-5



Főbb jellemzők

- Gázüzemű, átfolyó rendszerű zárt égésterű vízmelegítő decentrális és csoportos melegvíz-ellátásra
- Kizárólag távcsapolásra használható min. 2,5 liter/perc begyújtási vízmennyiség mellett egykaros, illetve termosztatikus keverő csaptelepek esetén is
- LED kijelző karcolás és freccsenő víz elleni védelemmel
- Nagyhatékonyságú hőcserélő, valamint modulációs égő háromfokozatú égésvezérléssel
- Kétféle működtetési mód: kádtöltő üzem töltésfelügyelettel és normál, átfolyó rendszerű vízmelegítés

A termék felszereltsége

- Elektromos gyújtás és ionizációs lángfelügyelet
- Érintőképernyős kezelőfelület a különböző beállítások komfortos paraméterezésére, valamint a kívánt/mért hőmérséklet és az esetleges hibaüzenetek kijelzésére
- Belépő és kifolyó vízhőmérséklet érzékelő a kívánt melegvíz-hőmérséklet stabilitásáért
- Csekély vízmennyiség (2,5 liter/perc) felismerésére alkalmas áramlásérzékelő
- Fordulatszám szabályozott ventilátor, kétcsatornás gázarmatúra

Szállítási terjedelem

- turboMAG plus gázüzemű, átfolyós vízmelegítő
- Készüléktartó konzol, rögzítő anyagok csomagja
- Kezelési- és szerelési útmutató
- Az égéstermék elvezetés szerelési útmutatója

Tudnivaló!

Propángázról történő működtetéshez külön átszerelő készlet kapható (alkatrészként).

Megnevezés	MAG HU 14-2/0-5 H	MAG HU 16-2/0-5 H
Rendelési szám	0010017303	0010017304
Nettó listaár	lásd: www.vaillant.hu	

Műszaki adatok	Mérték-egység	MAG HU 14-2/0-5	MAG HU 16-2/0-5
Névleges hőteljesítmény-tartomány Névleges hőterhelés-tartomány	kW kW	6,1-24,4 6,7-27,1	7,0-27,9 7,7-31,1
A melegvíz-készítés energiahatékonysági osztálya		A	B
Szezonális energiahatékonyság – meleg víz Deklarált csapolási profil	%	77 M	76 XL
Égéstermék hőmérséklet min/max hőteljesítményen Égéstermék tömegáram min/max hőteljesítményen	°C g/s	50/150 9,01/16,98	50/150 12,15/19,07
Meleg víz hőmérséklet beállítási tartomány Csapolható vízmennyiség (ΔT=25K) Max. csatlakozási hidegvíz nyomás A melegvíz-készítéshez szükséges min. vízmennyiség	°C l/p bar l/p	38-60 14,0 10,0 2,5	38-60 16,0 10,0 2,5
Gázfelhasználás: Csatlakozási gáznyomás (földgáz (G20)) Max. gázfogyasztás (földgáz, H csoport)	 mbar m^3/h	 17,0 ... 25,0 2,58	 17,0 ... 25,0 2,95
Elektromos csatlakozás Max. elektromos teljesítmény-felvétel Elektromos védettség	V/Hz W	230/50 47 IPX 5D	230/50 48 IPX 5D
Hideg/meleg víz csatlakozó Gázcsatlakozás Égéstermék elvezetés csatlakozó	 mm Φ	R 1/2 R 1/2 60/100	R 1/2 R 1/2 60/100
A készülék befoglaló méretei: Magasság Szélesség Mélység	 mm mm mm	 600 385 165	 600 410 167
Saját tömeg, kb.	kg	15,5	16,5

Befoglaló méretek és a csatlakozások elhelyezkedése

MAG HU 14-2/0-5 H

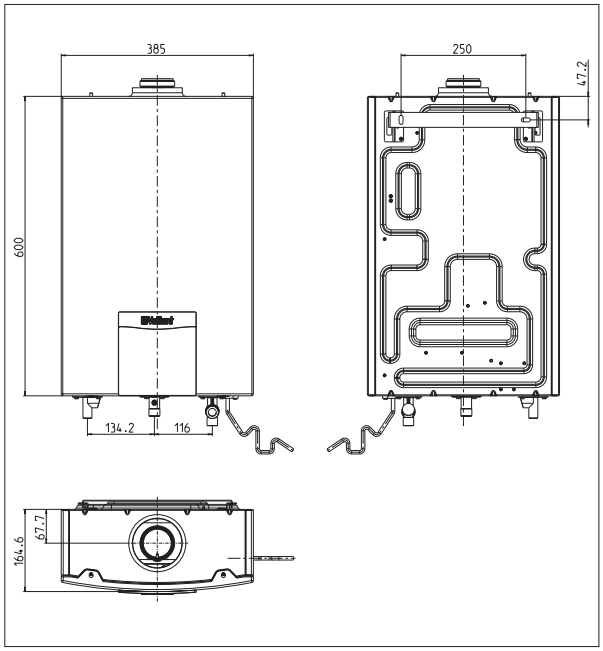

MAG HU 16-2/0-5 H

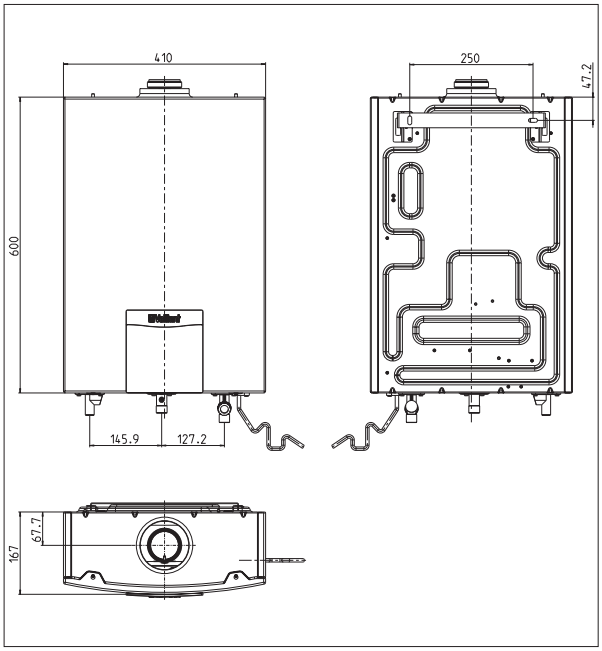

Opcionális tartozékok

atmoMAG vízmelegítők

Tartozék	Megnevezés	Cikkszám
	**Krómozott gázcsap** Egyenes kivitelű, 1/2" csatlakozó mérettel és vétlen nyitás elleni védelemmel ellátott gázcsap krómozott szerelvényházzal, ergonomikus elzáró gombbal.	305865
	**Lengő kifolyócső – 150 mm** Vaillant átfolyó rendszerű atmoMAG vízmelegítők esetén alkalmazható lengő kifolyócső. **Tudnivaló:** Nem használható a turboMAG plus készülékekhez	0020175047
	**Lengő kifolyócső – 250 mm** Vaillant átfolyó rendszerű atmoMAG vízmelegítők esetén alkalmazható lengő kifolyócső. **Tudnivaló:** Nem használható a turboMAG plus készülékekhez	0020175048
	**Reteszelő egység (atmoMAG/1 sorozat)** Nyílt égésterű atmoMAG ...-0/1 XZ/XI/GX vízmelegítő előnykapcsolására, illetve a vele együtt közös kéménybe kötött külső hőtermelő reteszelésére szolgáló, víznyomás esetén kapcsoló berendezés. **Tudnivaló:** MAG pro 10-0/0-3 XZ készülékhez nem alkalmazható!	0020175054
	**Hidraulikus telepítő készlet (atmoMAG/1 sorozat)** atmoMAG ...-0/1 XZ/XI/GX sorozatú, átfolyós vízmelegítő szakszerű hideg- és meleg víz oldali bekötéséhez javasolt hidraulikus telepítő készlet **Tudnivaló:** Nem használható a turboMAG plus készülékekhez	0020178841
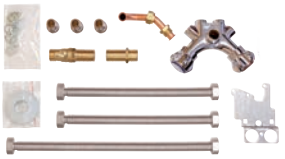	**Keverő csaptelep (atmoMAG/1 sorozat)** atmoMAG ...-0/1 XZ/XI/GX sorozatú, átfolyós vízmelegítő direkt csapolásra történő átszereléséhez használható, visszacsapó szeleppel és bekötő szerelvényekkel ellátott keverő csaptelep lengő kifolyócső nélkül.	0020175057
	**Optikai takaróelem (MAG mini)** atmoMAG mini 11-0/1 XZ/XI/GX sorozatú vízmelegítők esetén alkalmazható optikai takaróelem, a vízbekötések és direkt csapolás esetén a keverő csaptelep esztétikus kivitelezéséhez.	0020175059
	**Optikai takaróelem (atmoMAG/1 sorozat)** atmoMAG HU 14-0/1 XZ/XI/GX sorozatú vízmelegítők esetén alkalmazható optikai takaróelem, a vízbekötések és direkt csapolás esetén a keverő csaptelep esztétikus kivitelezéséhez.	0020213334

Levegő/égéstermék elvezetés

turboMAG plus – Ø60/100 mm koncentrikus függőleges rendszer ferde vagy lapostetőn keresztül (C32)

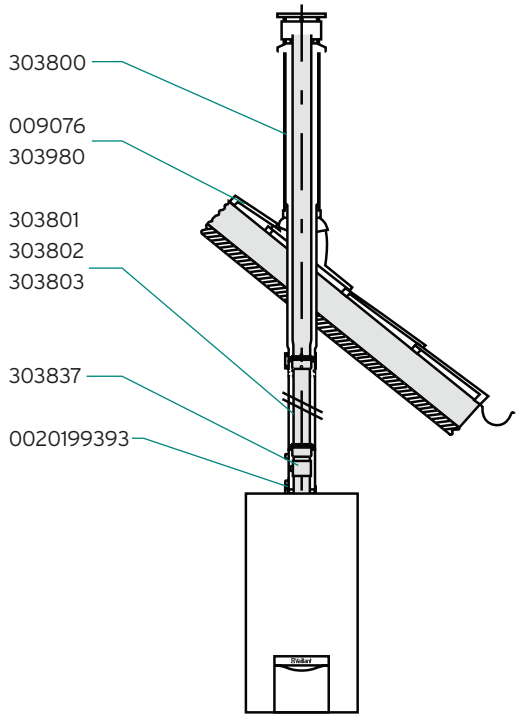

Koncentrikus égéstermék elvezetés

Készüléktípus	Maximális egyenértékű hossz
turboMAG plus 14-2/0-5 turboMAG plus 16-2/0-5	5,0 m 5,0 m

Egyenértékű csőhossz: 90° = 1,0 m; 45° = 0,5 m

Magyarázat az ábrához:

303800	Függőleges tetőátvezető – fekete
009076	Magastető gallér
303980	Univerzális magastető gallér
303801	Koncentrikus hosszabbító cső (0,5 m)
303802	Koncentrikus hosszabbító cső (1,0 m)
303803	Koncentrikus hosszabbító cső (2,0 m)
303837	Revíziós elem
0020199393	Koncentrikus mérőcsonkos idom

További opcionális elemek (Ø60/100 mm)

009056	Lapostető gallér
303805	Kondenzvíz gyűjtő
303816	Koncentrikus nyitható csőtoldat
0020209569	Koncentrikus könyökidom (45°/2 db)
303819	Koncentrikus teleszkópos illesztő idomcső (0,29–0,46 m)
303821	Csőbilincs (5 db)
303808	Koncentrikus könyök (90°)
0020201157	Mérőcsonkos könyökidom

Fontos tudnivalók az égéstermék-elvezető rendszer tervezéséhez

- A függőleges égéstermék-elvezető rendszert az országos építésügyi jogszabályok szerint kell telepíteni és a helyileg illetékes kéményseprő vállalattal kell átvetetni. A telepítés megkezdése előtt egyeztessen az égéstermék elvezetési lehetőségekről a helyi kéményseprővel.
- A függőleges égéstermék-elvezető rendszerbe közvetlenül a készülék fölé revíziós idomot kell beépíteni.
- Az égéstermék elvezetési hosszokat a készülék csonktól a torkolati nyílás végéig kell mérni.
- A levegő/égéstermék-elvezető rendszert nem szükséges biztonsági védőtávolságra elhelyezni az éghető anyagoktól, mert a készülék névleges hőteljesítménye esetén sem alakul ki az elemek felületén magas hőmérséklet.
- Minden további tervezési és kivitelezési lépést, illetve előírást a készülékhez tartozó szerelési és égéstermék elvezetési útmutató szerint kell végrehajtani.

Ajánlás a telepítéshez

A megbontási helyek könnyebb kezelhetősége érdekében a könyök és a hosszabbító csövek közé nyitható csőtoldatot javasolt beszerelni. A hosszabbító csöveket csőbilincsekkel célszerű rögzíteni a falon/mennyezeten.

turboMAG plus – Ø60/100 mm koncentrikus vízszintes rendszer oldalfalon vagy ferde tetőn keresztül (C12)

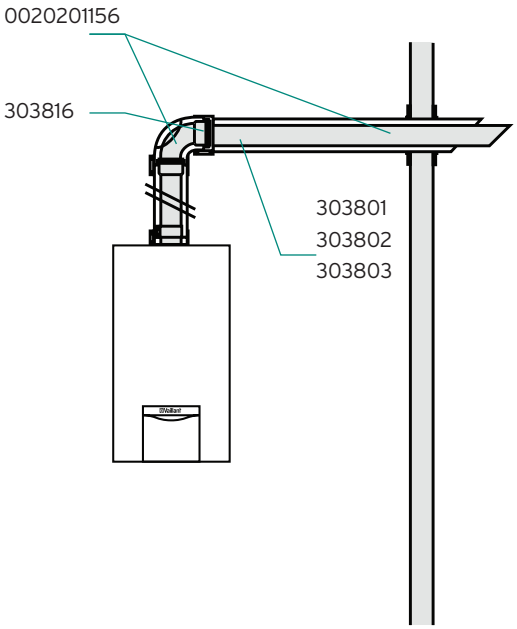

Koncentrikus égéstermék elvezetés

Készüléktípus	Maximális egyenértékű hossz
turboMAG plus 14-2/0-5 turboMAG plus 16-2/0-5	5,0 m 5,0 m

Egyenértékű csőhossz: 90° = 1,0 m; 45° = 0,5 m

Figyelem!
Az indító könyök egyenértékű csőhosszát nem kell a maximális csőhossz kalkulációja során külön számítani!

Magyarázat az ábrához:

0020201156	Vízszintes fali/tetőátvezető
303801	Koncentrikus hosszabbító cső (0,5 m)
303802	Koncentrikus hosszabbító cső (1,0 m)
303803	Koncentrikus hosszabbító cső (2,0 m)
303816	Nyitható csőtoldat

További opcionális elemek (Ø60/100 mm)

303837	Koncentrikus revíziós elem (0,145 m)
0020209569	Koncentrikus könyökidom (45°/2 db)
303819	Koncentrikus teleszkópos illesztő idomcső (0,29–0,46 m)
303821	Csőbilincs (5 db)
303836	Füstgáz könyök vizsgáló nyílással (90°)
303808	Koncentrikus könyök (90°)
0020199393	Koncentrikus mérőcsonkos idom

Fontos tudnivalók az égéstermék-elvezető rendszer tervezéséhez

- Az égéstermék-elvezető rendszer oldalfali megbontást igényel, ezért feltétlenül tájékozódjon az illetékes szerveknél az alkalmazási lehetőségekről és vegye figyelembe az előírt védőtávolságokat (ablakoktól és szellőzőktől)!
- A füstgázcső lejtése 1° legyen kifelé (1 m esetén kb. 15 mm).
- A levegő/égéstermék-elvezető rendszert nem szükséges biztonsági védőtávolságra elhelyezni az éghető anyagoktól, mert a készülék névleges hőteljesítménye esetén sem alakul ki az elemek felületén magas hőmérséklet.
- A fényforrás közelében felszerelt égéstermék elvezetés esetén a tömegesen berepülő rovarok elszennyezhetik a füstgázcső torkolatát.
- Minden további tervezési és kivitelezési lépést, illetve előírást a készülékhez tartozó szerelési és égéstermék elvezetési útmutató szerint kell végrehajtani.

Ajánlás a telepítéshez

A megbontási helyek könnyebb kezelhetősége érdekében a könyök és a hosszabbító csövek közé nyitható csőtoldatot javasolt beszerelni. A hosszabbító csöveket csőbilincsekkel célszerű rögzíteni a falon/mennyezeten.

turboMAG plus – Ø60/100 mm koncentrikus csatlakozás, égéstermék elvezetés LAS-gyűjtőkéményben (C42)

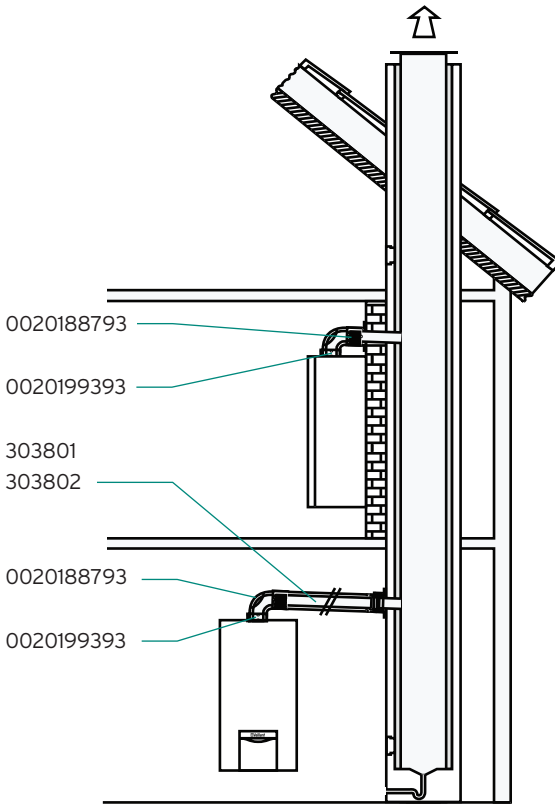

Koncentrikus égéstermék elvezetés

Készüléktípus	Maximális egyenértékű hossz
turboMAG plus 14-2/0-5 turboMAG plus 16-2/0-5	1,4 m 1,4 m

Egyenértékű csőhossz: 90° = 1,0 m; 45° = 0,5 m

Magyarázat az ábrához:

0020188793	LAS-csatlakozó rendszer (0,5 m)
303801	Koncentrikus hosszabbító cső (0,5 m)
303802	Koncentrikus hosszabbító cső (1,0 m)
303803	Koncentrikus hosszabbító cső (2,0 m)
0020199393	Koncentrikus mérőcsonkos idom

További opcionális elemek (Ø60/100 mm)

303816	Koncentrikus nyitható csőtoldat
0020209569	Koncentrikus könyökidom (45°/2 db)
303819	Koncentrikus teleszkópos illesztő idomcső (0,29–0,46 m)
303821	Csőbilincs (5 db)
303808	Koncentrikus könyök (90°)
0020201157	Mérőcsonkos könyökidom

Fontos tudnivalók az égéstermék-elvezető rendszer tervezéséhez

- Az LAS-gyűjtőkéményt a gyártói előírások szerint külön kell méretezni!
- A telepítés megkezdése előtt egyeztessen az égéstermék elvezetési lehetőségekről a helyi kéményseprővel.
- A méretezés során ügyeljen a kéménygyártó által megkövetelt engedélyekre, illetve vegye figyelembe a gyártó által előírt kéményméretezési utasításokat.
- Az LAS-kéményen nem szabad közvetlenül semmilyen rögzítési módot alkalmazni, mert különben az akna fala nem tudja betölteni statikai és tűzvédelmi feladatait. A készülék felszerelése csak a kéményakna mellett lehetséges.
- Az égéstermék elvezető cső lejtése 3° legyen befelé (1 m esetén kb. 50 mm).
- A levegő/égéstermék-elvezető rendszert nem szükséges biztonsági védőtávolságra elhelyezni az éghető anyagoktól, mert a készülék névleges hőteljesítménye esetén sem alakul ki az elemek felületén magas hőmérséklet.
- Minden további tervezési és kivitelezési lépést, illetve előírást a készülékhez tartozó szerelési és égéstermék elvezetési útmutató szerint kell végrehajtani.

Ajánlás a telepítéshez

A megbontási helyek könnyebb kezelhetősége érdekében a könyök és a hosszabbító csövek közé nyitható csőtoldatot javasolt beszerelni. A hosszabbító csöveket csőbilincsekkel célszerű rögzíteni a falon/mennyezeten.

turboMAG plus – Ø80/125 mm koncentrikus függőleges rendszer ferde vagy lapostetőn keresztül (C32)

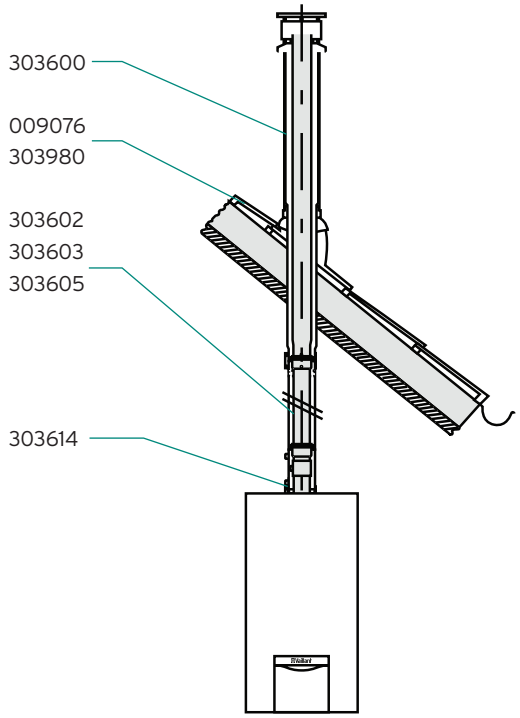

Koncentrikus égéstermék elvezetés

Készüléktípus	Maximális egyenértékű hossz
turboMAG plus 14-2/0-5 turboMAG plus 16-2/0-5	10 m 10 m

Egyenértékű csőhossz: 90° = 2,5 m; 45° = 1 m

Magyarázat az ábrához:

303600	Függőleges tetőátvezető – fekete
009076	Magastető gallér
303980	Univerzális magastető gallér
303602	Koncentrikus hosszabbító cső (0,5 m)
303603	Koncentrikus hosszabbító cső (1,0 m)
303605	Koncentrikus hosszabbító cső (2,0 m)
303614	Revíziós elem
0020202465	Készülék adapter kondenzvíz gyűjtővel (60/100 → 80/125)

További opcionális elemek (Ø80/125 mm)

009056	Lapostető gallér
303617	Koncentrikus nyitható csőtoldat
303611	Koncentrikus könyökidom (45°/2 db)
303616	Csőbilincs (5 db)
303610	Koncentrikus könyök (90°)

Fontos tudnivalók az égéstermék-elvezető rendszer tervezéséhez

- A függőleges égéstermék-elvezető rendszert az országos építésügyi jogszabályok szerint kell telepíteni és a helyileg illetékes kéményseprő vállalattal kell átvetetni. A telepítés megkezdése előtt egyeztessen az égéstermék elvezetési lehetőségekről a helyi kéményseprővel.
- A függőleges égéstermék-elvezető rendszerbe közvetlenül a készülék fölé revíziós idomot kell beépíteni.
- Az égéstermék elvezetési hosszokat a készülék csonktól a torkolati nyílás végéig kell mérni.
- A levegő/égéstermék-elvezető rendszert nem szükséges biztonsági védőtávolságra elhelyezni az éghető anyagoktól, mert a készülék névleges hőteljesítménye esetén sem alakul ki az elemek felületén magas hőmérséklet.
- Minden további tervezési és kivitelezési lépést, illetve előírást a készülékhez tartozó szerelési és égéstermék elvezetési útmutató szerint kell végrehajtani.

Ajánlás a telepítéshez

A megbontási helyek könnyebb kezelhetősége érdekében a könyök és a hosszabbító csövek közé nyitható csőtoldatot javasolt beszerelni. A hosszabbító csöveket csőbilincsekkel célszerű rögzíteni a falon/mennyezeten.

turboMAG plus – Ø80/125 mm koncentrikus vízszintes rendszer oldalfalon vagy ferde tetőn keresztül (C12)

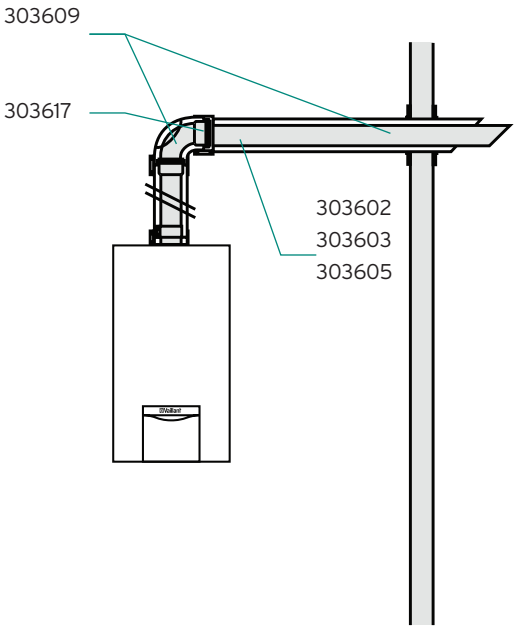

Koncentrikus égéstermék elvezetés

Készüléktípus	Maximális egyenértékű hossz
turboMAG plus 14-2/0-5 turboMAG plus 16-2/0-5	10 m 10 m

Egyenértékű csőhossz: 90° = 2,5 m; 45° = 1 m

Figyelem!
Az indító könyök egyenértékű csőhosszát nem kell a maximális csőhossz kalkulációja során külön számítani!

Magyarázat az ábrához:

303609	Vízszintes fali/tetőátvezető
303602	Koncentrikus hosszabbító cső (0,5 m)
303603	Koncentrikus hosszabbító cső (1,0 m)
303605	Koncentrikus hosszabbító cső (2,0 m)
303617	Nyitható csőtoldat
0020202465	Készülék adapter kondenzvíz gyűjtővel (60/100 → 80/125)

További opcionális elemek (Ø80/125 mm)

303611	Koncentrikus könyökidom (45°/2 db)
303616	Csőbilincs (5 db)
303612	Füstgáz könyök vizsgáló nyílással (90°)
303610	Koncentrikus könyök (90°)

Fontos tudnivalók az égéstermék-elvezető rendszer tervezéséhez

- Az égéstermék-elvezető rendszer oldalfali megbontást igényel, ezért feltétlenül tájékozódjon az illetékes szerveknél az alkalmazási lehetőségekről és vegye figyelembe az előírt védőtávolságokat (ablakoktól és szellőzőktől)!
- A füstgázcső lejtése 1° legyen kifelé (1 m esetén kb. 15 mm).
- A levegő/égéstermék-elvezető rendszert nem szükséges biztonsági védőtávolságra elhelyezni az éghető anyagoktól, mert a készülék névleges hőteljesítménye esetén sem alakul ki az elemek felületén magas hőmérséklet.
- A fényforrás közelében felszerelt égéstermék elvezetés esetén a tömegesen berepülő rovarok elszennyezhetik a füstgázcső torkolatát.
- Minden további tervezési és kivitelezési lépést, illetve előírást a készülékhez tartozó szerelési és égéstermék elvezetési útmutató szerint kell végrehajtani.

Ajánlás a telepítéshez

A megbontási helyek könnyebb kezelhetősége érdekében a könyök és a hosszabbító csövek közé nyitható csőtoldatot javasolt beszerelni. A hosszabbító csöveket csőbilincsekkel célszerű rögzíteni a falon/mennyezeten.

turboMAG plus - Ø80/125 mm koncentrikus csatlakozás, kéményaknás égéstermék elvezetés (C92)

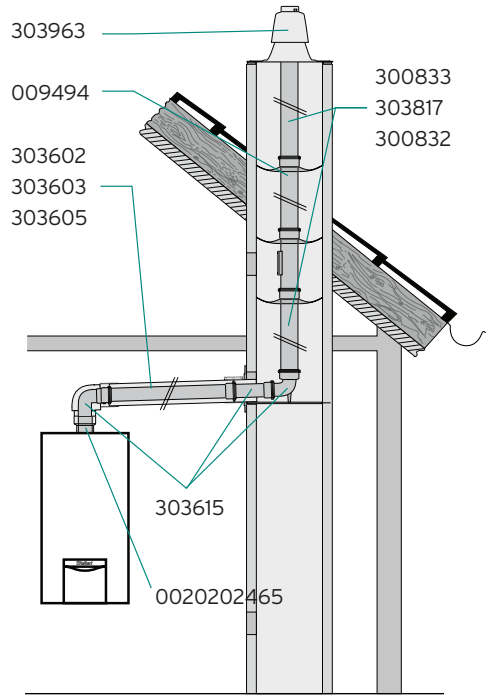

Koncentrikus égéstermék elvezetés

Készüléktípus	Maximális egyenértékű hossz
turboMAG plus 14-2/0-5 turboMAG plus 16-2/0-5	10 m 1,0 m

Egyenértékű csőhossz: 90° = 2,5 m; 45° = 1,0 m

Figyelem!
Minimális kémény-keresztmetszet: Ø130 mm vagy 120 x 120 mm. Az indító és támasztó könyök egyenértékű hosszát nem kell a maximális csőhossz kalkulációja során külön számítani!

Magyarázat az ábrához:

303963	Műanyag kéményakna tető
009494	Füstgázcső távtartó (7 db)
300833	Hosszabbító cső (0,5 m)
300817	Hosszabbító cső (1,0 m)
300832	Hosszabbító cső (2,0 m)
303602	Koncentrikus hosszabbító cső (0,5 m)
303603	Koncentrikus hosszabbító cső (1,0 m)
303605	Koncentrikus hosszabbító cső (2,0 m)
303615	Alapszett kéményaknás égéstermék elvezetéshez, revíziós T-idommal
0020202465	Készülék adapter kondenzvíz gyűjtővel (60/100 → 80/125)

További opcionális elemek (Ø80/125 mm)

303614	Koncentrikus revíziós elem (0,25 m)
303610	Koncentrikus könyökcső (90°)
303611	Koncentrikus könyökidom (45°/2 db)
303612	Koncentrikus T-idom vizsgáló nyílással
303617	Nyitható csőtoldat
303616	Csőbilincs (5 db)
303092	Revíziós elem (0,35 m)
300834	Könyökidom (45°/1 db)
303818	Könyökcső (90°)

Fontos tudnivalók az égéstermék-elvezető rendszer tervezéséhez

- Az égéstermék-elvezető rendszert a helyileg illetékes kéményseprő vállalattal kell átvetetni.
- A függőleges rendszer hideg környezetben vezetett szakaszának nem szabad 5 méternél hosszabbnak lennie!
- Az égéstermék elvezetési hosszokat a készülék csonktól a torkolati nyílás végéig kell mérni.
- Az égéstermék elvezető cső lejtése 3° legyen befelé (1 m esetén kb. 50 mm).
- Az égést tápláló levegő bevezetésére használt kémény állapotát előzőleg a kéményseprővel ellenőrizetni, szükség esetén tisztíttatni kell akkor, ha korábban azt fa/szén/olaj/gáztüzeléshez használták.
- Ha a légellátásra használt kémény közvetlenül érinti egy szilárdtüzelésű kazán kéményét, akkor annak kiömlő torkolatát az átmérő négyszeresére kell megemelni, hogy elkerülhető legyen a szennyező anyagok bejutása az égést tápláló levegőbe.
- A levegő/égéstermék-elvezető rendszert nem szükséges biztonsági védőtávolságra elhelyezni az éghető anyagoktól, mert a készülék névleges hőteljesítménye esetén sem alakul ki az elemek felületén magas hőmérséklet.
- Minden további tervezési és kivitelezési lépést, illetve előírást a készülékhez tartozó szerelési és égéstermék elvezetési útmutató szerint kell végrehajtani.

turboMAG plus – helyiséglevegőtől független égéstermék elvezetés, légellátás kéményaknából (C92)

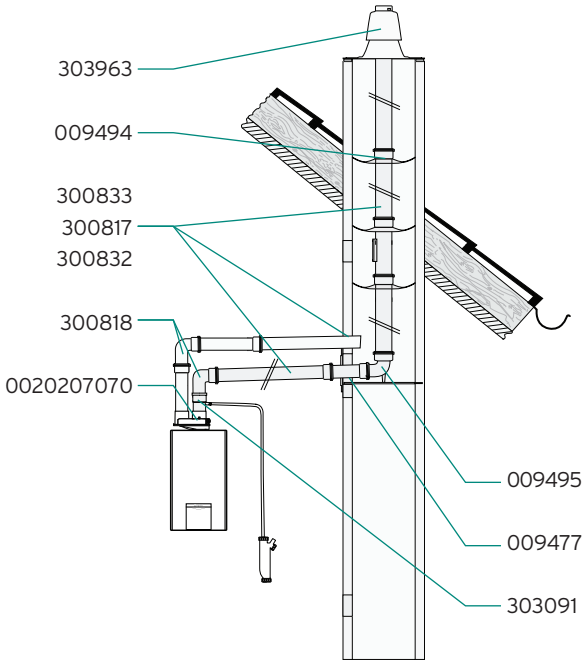

Ø80/80 Levegő/égéstermék elvezetés

Készüléktípus	Maximális egyenértékű hossz (levegő/ égéstermék elvezető)
turboMAG plus 14-2/0-5 turboMAG plus 16-2/0-5	10 m 10 m

Egyenértékű csőhossz: 90° = 1 m; 45° = 0,5 m; kondenzvíz gyűjtő = 2 m

Figyelem!
A frisslevegő cső hosszúságát csak abban az esetben kell az égéstermék elvezetés egyenértékű hosszúságához hozzáadni, ha a frisslevegő oldal hosszabb, mint az égéstermék elvezető. A maximálisan megengedett ekvivalens hossz tartalmazza az indító könyökök egyenértékű hosszúságait is. Az aknában vezetett függőleges szakasz maximális hossza: 8,0 m.

Magyarázat az ábrához:

303963	Műanyag kéményakna tető
009477	Fali takarólemez
009494	Füstgázcső távtartó (7 db)
300833	Hosszabbító cső (0,5 m)
300817	Hosszabbító cső (1,0 m)
300832	Hosszabbító cső (2,0 m)
300818	Könyökcső (90°)
303091	Kondenzvíz gyűjtő (0,1 m)
009495	Támasztékkal ellátott könyökcső (90°)
0020207070	Készülék adapter (60/100 → 80/80)

További opcionális elemek (Ø80 mm)

303093	Nyitható csőtoldat
303092	Revíziós elem (0,35 m)
300834	Könyökidom (45°/1 db)
300940	Csőbilincs (5 db)
0020188792	Mérőcsonkos könyökidom

Fontos tudnivalók az égéstermék-elvezető rendszer tervezéséhez

- A telepítés megkezdése előtt egyeztessen az égéstermék elvezetési lehetőségekről a helyi kéményseprővel.
- A megfelelő légellátás biztosítása végett a kéményaknának az alábbi minimális keresztmetszettel kell rendelkeznie: 120 x 120 mm vagy Ø130 mm.
- Az égéstermék elvezető cső lejtése 3° legyen a kondenzvíz gyűjtő felé (1 m esetén kb. 50 mm).
- Üzem közben magas felületi hőmérséklet alakulhat ki az égéstermék elvezetőn, ezért az éghető anyagoktól kellő távolságban kell vezetni.
- A hideg környezetben vezetett égéstermék elvezető csövek esetén utólagos szigeteléssel kell megakadályozni az égéstermék kondenzációját.
- Minden további tervezési és kivitelezési lépést, illetve előírást a készülékhez tartozó szerelési és égéstermék elvezetési útmutató szerint kell végrehajtani.

Ajánlás a telepítéshez

A megbontási helyek könnyebb kezelhetősége érdekében a könyök és a hosszabbító csövek közé nyitható csőtoldatot célszerű beszerelni. A korábban olajtüzeléshez használt, jelenleg pedig az égési levegő bevezetésére használni kívánt kémények esetén ajánlatos a helyileg illetékes kéményseprő vállalat szakemberével minden szóba jöhető kéményaknát ellenőriztetni és az adott kéményaknát kitisztíttatni, mielőtt a használati melegvíz-készítő rendszer helyiséglevegőtől független üzemeltetéséhez a kéményaknába égéstermék elvezető vezetéket szerelnének be.
A hosszabbító csöveket csőbilincsekkel célszerű rögzíteni a falon/mennyezeten.

turboMAG plus – helyiséglevegőtől független égéstermék elvezetés kéményben (C52)

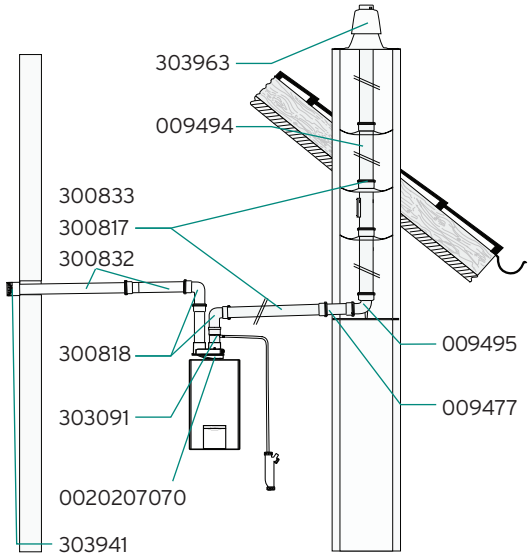

Ø80/80 Levegő/égéstermék elvezetés

Készüléktípus	Maximális egyenértékű hossz (levegő/ égéstermék elvezető)
turboMAG plus 14-2/0-5 turboMAG plus 16-2/0-5	20 m 20 m

Egyenértékű csőhossz: 90° = 1 m; 45° = 0,5 m; kondenzvíz gyűjtő = 2 m

Figyelem!
Az indító könyökök hosszát nem kell a maximális csőhosszúságok kalkulációja során külön számítani!

Magyarázat az ábrához:

303963	Műanyag kéményakna tető
009494	Füstgázcső távtartó (7 db)
009477	Fali takarólemez
300833	Hosszabbító cső (0,5 m)
300817	Hosszabbító cső (1,0 m)
300832	Hosszabbító cső (2,0 m)
009495	Támasztékkal ellátott könyökcső (90°)
300818	Könyökcső (90°)
303091	Kondenzvíz gyűjtő (0,1 m)
0020207070	Készülék adapter (60/100 → 80/80)
300941	Szélfogó elem

További opcionális elemek (Ø80 mm)

303093	Nyitható csőtoldat
303092	Revíziós elem (0,35 m)
300834	Könyökidom (45°/1 db)
300940	Csőbilincs (5 db)
0020188792	Mérőcsonkos könyökidom

Fontos tudnivalók az égéstermék-elvezető rendszer tervezéséhez

- A telepítés megkezdése előtt egyeztessen az égéstermék elvezetési lehetőségekről a helyi kéményseprővel.
- Az égéstermék elvezető cső lejtése 3° legyen a kondenzvíz gyűjtő felé (1 m esetén kb. 50 mm).
- Üzem közben magas felületi hőmérséklet alakulhat ki az égéstermék elvezetőn, ezért az éghető anyagoktól kellő távolságban kell vezetni.
- A hideg környezetben vezetett égéstermék elvezető csövek esetén utólagos szigeteléssel kell megakadályozni az égéstermék kondenzációját. Alacsony külső hőmérséklet esetén a frisslevegő csövön is létrejöhet kondenzáció!
- Minden további tervezési és kivitelezési lépést, illetve előírást a készülékhez tartozó szerelési és égéstermék elvezetési útmutató szerint kell végrehajtani.

Ajánlás a telepítéshez

A megbontási helyek könnyebb kezelhetősége érdekében a könyök és a hosszabbító csövek közé nyitható csőtoldatot célszerű beszerelni. A szélfogó szerelhetőségéhez a levegőcső torkolatának legalább 3 cm-re kell a külső fal síkjától kiállnia. A hosszabbító csöveket csőbilincsekkel célszerű rögzíteni a falon/mennyezeten.

turboMAG plus – helyiséglevegőtől független égéstermék elvezetés oldalfalon keresztül (C52)

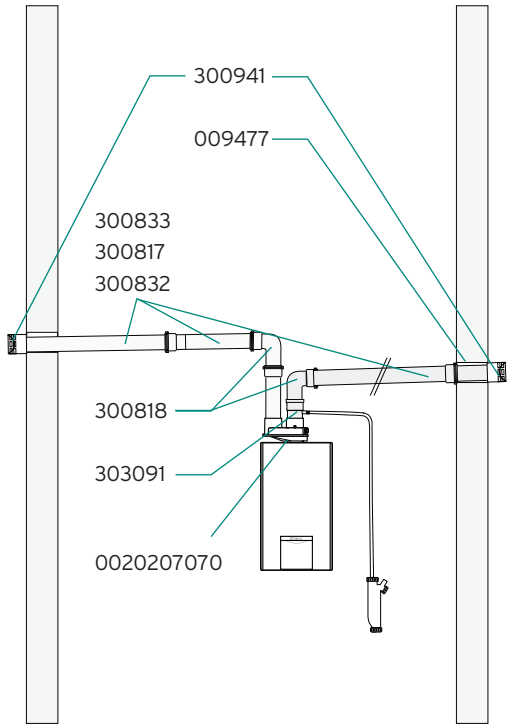

Ø80/80 Levegő/égéstermék elvezetés

Készüléktípus	Maximális egyenértékű hossz (levegő/ égéstermék elvezető)
turboMAG plus 14-2/0-5 turboMAG plus 16-2/0-5	20 m 20 m

Egyenértékű csőhossz: 90° = 1 m; 45° = 0,5 m; kondenzvíz gyűjtő = 2 m

Figyelem!
Az indító könyökök hosszát nem kell a maximális csőhosszúságok kalkulációja során külön számítani!

Magyarázat az ábrához:

009477	Fali takarólemez
300833	Hosszabbító cső (0,5 m)
300817	Hosszabbító cső (1,0 m)
300832	Hosszabbító cső (2,0 m)
300818	Könyökcső (90°)
303091	Kondenzvíz gyűjtő (0,1 m)
0020207070	Készülék adapter (60/100 → 80/80)
300941	Szélfogó elem

További opcionális elemek (Ø80 mm)

303093	Nyitható csőtoldat
303092	Revíziós elem (0,35 m)
300834	Könyökidom (45°/1 db)
300940	Csőbilincs (5 db)
0020188792	Mérőcsonkos könyökidom

Fontos tudnivalók az égéstermék-elvezető rendszer tervezéséhez

- Az égéstermék elvezető cső lejtése 3° legyen a kondenzvíz gyűjtő felé (1 m esetén kb. 50 mm).
- Üzem közben magas felületi hőmérséklet alakulhat ki az égéstermék elvezetőn, ezért az éghető anyagoktól kellő távolságban kell vezetni.
- A hideg környezetben vezetett égéstermék elvezető csövek esetén utólagos szigeteléssel kell megakadályozni az égéstermék kondenzációját. Alacsony külső hőmérséklet esetén a frisslevegő csövön is létrejöhet kondenzáció!
- Minden további tervezési és kivitelezési lépést, illetve előírást a készülékhez tartozó szerelési és égéstermék elvezetési útmutató szerint kell végrehajtani.

Ajánlás a telepítéshez

A megbontási helyek könnyebb kezelhetősége érdekében a könyök és a hosszabbító csövek közé nyitható csőtoldatot célszerű beszerelni. A szélfogó szerelhetőségéhez a levegőcső torkolatának legalább 3 cm-re kell a külső fal síkjától kiállnia. A hosszabbító csöveket csőbilincsekkel célszerű rögzíteni a falon/mennyezeten.

turboMAG plus – helyiséglevegőtől független égéstermék elvezetés gravitációs kéményaknán keresztül (C82)

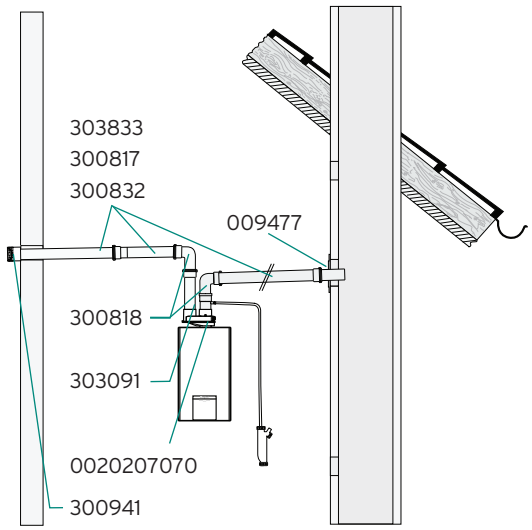

Ø80/80 Levegő/égéstermék elvezetés

Készüléktípus	Maximális egyenértékű hossz (levegő/ égéstermék elvezető)
turboMAG plus 14-2/0-5 turboMAG plus 16-2/0-5	10 m 10 m

Egyenértékű csőhossz: 90° = 1 m; 45° = 0,5 m; kondenzvíz gyűjtő = 2 m

Figyelem!
Az égéstermék elvezető indító könyökének hosszát nem kell a maximális csőhossz kalkulációja során külön számítani!

Magyarázat az ábrához:

009477	Fali takarólemez
300833	Hosszabbító cső (0,5 m)
300817	Hosszabbító cső (1,0 m)
300832	Hosszabbító cső (2,0 m)
300818	Könyökcső (90°)
303091	Kondenzvíz gyűjtő (0,1 m)
0020207070	Készülék adapter (60/100 → 80/80)
300941	Szélfogó elem

További opcionális elemek (Ø80 mm)

303093	Nyitható csőtoldat
303092	Revíziós elem (0,35 m)
300834	Könyökidom (45°/1 db)
300940	Csőbilincs (5 db)
0020188792	Mérőcsonkos könyökidom

Fontos tudnivalók az égéstermék-elvezető rendszer tervezéséhez

- A telepítés megkezdése előtt egyeztessen az égéstermék elvezetési lehetőségekről a helyi kéményseprővel.
- Az égéstermék-elvezető rendszer függőleges szakasza gravitációs működésű, ezért ezt külön méretezni kell!
- A kémény alsó részébe megfelelően méretezett légbelépő nyílást kell elhelyezni!
- Az égéstermék elvezető cső lejtése 3° legyen a kondenzvíz gyűjtő felé (1 m esetén kb. 50 mm).
- Üzem közben magas felületi hőmérséklet alakulhat ki az égéstermék elvezetőn, ezért az éghető anyagoktól kellő távolságban kell vezetni.
- A hideg környezetben vezetett égéstermék elvezető csövek esetén utólagos szigeteléssel kell megakadályozni az égéstermék kondenzációját. Alacsony külső hőmérséklet mellett a frisslevegő csövön is létrejöhet kondenzáció!
- Minden további tervezési és kivitelezési lépést, illetve előírást a készülékhez tartozó szerelési és égéstermék elvezetési útmutató szerint kell végrehajtani.

Ajánlás a telepítéshez

A megbontási helyek könnyebb kezelhetősége érdekében a könyök és a hosszabbító csövek közé nyitható csőtoldatot célszerű beszerelni. A szélfogó szerelhetőségéhez a levegőcső torkolatának legalább 3 cm-re kell a külső fal síkjától kiállnia. A hosszabbító csöveket csőbilincsekkel célszerű rögzíteni a falon/mennyezeten.

turboMAG plus – helyiséglevegőtől független égéstermék elvezetés gravitációs kéményaknán keresztül (C82)

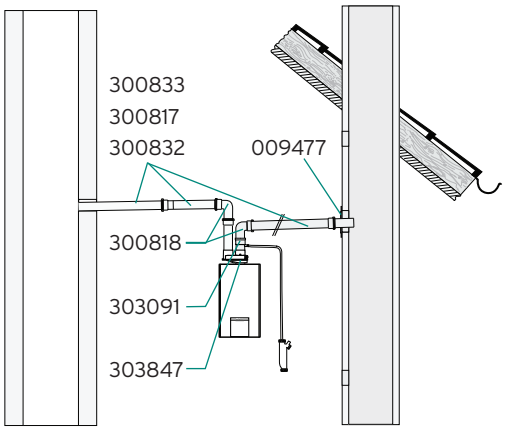

Ø80/80 Levegő/égéstermék elvezetés

Készüléktípus	Maximális egyenértékű hossz (levegő/ égéstermék elvezető)
turboMAG plus 14-2/0-5 turboMAG plus 16-2/0-5	10 m 10 m

Egyenértékű csőhossz: 90° = 1 m; 45° = 0,5 m; kondenzvíz gyűjtő = 2 m

Figyelem!
Az égéstermék elvezető indító könyökének hosszát nem kell a maximális csőhossz kalkulációja során külön számítani!

Magyarázat az ábrához:

009477	Fali takarólemez
300833	Hosszabbító cső (0,5 m)
300817	Hosszabbító cső (1,0 m)
300832	Hosszabbító cső (2,0 m)
300818	Könyökcső (90°)
303091	Kondenzvíz gyűjtő (0,1 m)
0020207070	Készülék adapter (60/100 → 80/80)

További opcionális elemek (Ø80 mm)

303093	Nyitható csőtoldat
303092	Revíziós elem (0,35 m)
300834	Könyökidom (45°/1 db)
300940	Csőbilincs (5 db)
0020188792	Mérőcsonkos könyökidom

Fontos tudnivalók az égéstermék-elvezető rendszer tervezéséhez

- A telepítés megkezdése előtt egyeztessen az égéstermék elvezetési lehetőségekről a helyi kéményseprővel.
- Az égéstermék-elvezető rendszer függőleges szakasza szakasza gravitációs működésű, ezért ezt külön méretezni kell!
- A kémény alsó részébe megfelelően méretezett légbelépő nyílást kell elhelyezni!
- Az égéstermék elvezető cső lejtése 3° legyen a kondenzvíz gyűjtő felé (1 m esetén kb. 50 mm).
- Üzem közben magas felületi hőmérséklet alakulhat ki az égéstermék elvezetőn, ezért az éghető anyagoktól kellő távolságban kell vezetni.
- A hideg környezetben vezetett égéstermék elvezető csövek esetén utólagos szigeteléssel kell megakadályozni az égéstermék kondenzációját. Alacsony külső hőmérséklet mellett a frisslevegő csövön is létrejöhet kondenzáció!
- Minden további tervezési és kivitelezési lépést, illetve előírást a készülékhez tartozó szerelési és égéstermék elvezetési útmutató szerint kell végrehajtani.

Ajánlás a telepítéshez

A megbontási helyek könnyebb kezelhetősége érdekében a könyök és a hosszabbító csövek közé nyitható csőtoldatot célszerű beszerelni. A korábban olajtüzeléshez használt, jelenleg pedig az égési levegő bevezetésére használni kívánt kémények esetén ajánlatos a helyileg illetékes kéményseprő vállalat szakemberével minden szóba jöhető kéményaknát ellenőriztetni és az adott kéményaknát kitisztíttatni, mielőtt a használati melegvíz-készítő rendszer helyiséglevegőtől független üzemeltetéséhez a kéményaknába égéstermék elvezető vezetéket szerelnének be.
A hosszabbító csöveket csőbilincsekkel célszerű rögzíteni a falon/mennyezeten.



auroTHERM auroSTEP plus auroFLOW plus allSTOR

Rendelési áttekintő

auroTHERM exclusiv szolárrendszer

Vákuumcsöves kollektorok



Telepítési mód

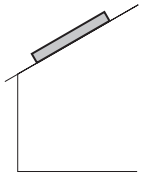

Telepítési mód

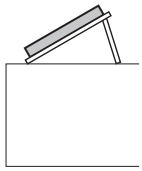

Telepítési mód

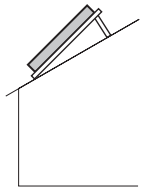

---

auroTHERM exclusiv

VTK 570/2
Rendelési szám:
0010002225

VTK 1140/2
Rendelési szám:
0010002226

Tetőre szerelés

Tetőhorog készletek

P típusú tetőhorog készlet (4 db)
Kollektorok egymás mellé szereléséhez
Rend. sz.: **0020055174**

P típusú tetőhorog készlet (2 db)
Kollektorok egymás fölé szereléséhez
Rend. sz.: **0020059896**

S1 típusú tetőhorog készlet (4 db)
Kollektorok egymás mellé szereléséhez
Rend. sz.: **0020055184**

S1 típusú tetőhorog készlet (2 db)
Kollektorok egymás fölé szereléséhez
Rend. sz.: **0020059895**

Tőcsavaros tetőhorog készlet (4 db)
Kollektorok egymás mellé szereléséhez
Rend. sz.: **0020059897**

Tőcsavaros tetőhorog készlet (2 db)
Kollektorok egymás fölé szereléséhez
Rend. sz.: **0020087854**

Szabadtéri felállítás

Háromszög állvány VTK/2
VTK 570/2 vagy
VTK 1140/2 kollektor szabadtéri felállításához
Rend. sz.: **0020137776**

Menetes csapszár (2 db)
Háromszög kerethez (1 db) alkalmazható
Rend. sz.: **0020146025**

Teherhordozó lemez
2 db lemezkészlet egyetlen háromszög kerethez
Rend. sz.: **0020137768**

Sínkészletek

Sínkészlet
VTK 570/2 szabadtéri telepítéséhez használható
Rend. sz.: **0020092560**

Sínkészlet
VTK 1140/2 szabadtéri telepítéséhez használható
Rend. sz.: **0020092561**

Hidraulikus készletek

Hidraulikus alapkészlet
VTK/2 kollektormező számára
Rend. sz.: **0020143711**

Hidraulikus bővítőkészlet
VTK 570/2 vagy
VTK 1140/2 kollektorok egymás mellé szereléséhez
Rend. sz.: **0020076779**

Talpsín
VTK szabadtéri telepítéséhez
Rend. sz.: **0020160642**

Feszítő sodrony
Rend. sz.: **0020160658**

Ferde tetős kiemelés 10-30 fokos dőlésszög esetén (csak VTK 1140/2 kollektorral lehetséges)

Kiemelő keret
VTK kollektorhoz, ferde tető esetén
Rend. sz.: **0020094869**

Sínkészlet
VTK 1140/2 szabadtéri telepítéséhez használható sín (2 db)
Rend. sz.: **0020092561**

Tetőhorog készletek

P típusú tetőhorog
2 db, kiemelő kerethez
Rend. sz.: **0020094870**

Tőcsavaros tetőhorog
2 db, kiemelő kerethez
Rend. sz.: **0020094872**

Hidraulikus készletek

Hidraulikus alapkészlet
VTK/2 kollektormező számára
Rend. sz.: **0020143711**

Hidraulikus bővítőkészlet
VTK 570/2 vagy
VTK 1140/2 kollektorok egymás mellé szereléséhez, a kollektorok közé
Rend. sz.: **0020076779**

Sínkészletek

Sínkészlet VTK 570/2
Rendelési szám:
0020076780

Sínkészlet VTK 1140/2
Rendelési szám:
0020076781

Hidraulikus készletek

Hidraulikus alapkészlet
VTK/2 kollektormező számára
Rend. sz.: **0020143711**

Hidraulikus bővítőkészlet
VTK 570/2 vagy VTK 1140/2 kollektorok egymás mellé szereléséhez
Rend. sz.: **0020076779**

Szolár melegvíz-tároló



auroSTOR VIH S szolár melegvíz-tároló

VIH S 300
Rend. sz.: **0010003497**

VIH S 400
Rend. sz.: **0010003498**

VIH S 500
Rend. sz.: **0010003564**

auroSTOR VIH S tartozékok

Termosztatikus HMV keverőszelep (3/4)
Rend. sz.: **302040**

Aktív elektromos védőanód
Rend. sz.: **302042**

Biztonsági szerelvénycsoport
200 liter felett, 10 bar nyomásig
Rend. sz.: **305827**

Elektromos fűtőpatron
Fűtési teljesítmény:
2 kW/230 V
Rend. sz.: **0020028665**

Elektromos fűtőpatron
Fűtési teljesítmény:
6 kW/400 V
Rend. sz.: **0020028666**

Szolár melegvíz-tároló



auroSTOR VPS SC kombi puffertároló

VPS SC 700
Rend. sz.: **302425**

VPS SC 1000
Rend. sz.: **0010006833**

auroSTOR VPS SC tartozékok

Hidraulikus blokk
Fűtésrásegítésre
Rend. sz.: **309640**

Háromutas váltószelep (Rp 1)
Rend. sz.: **009462**

Biztonsági szerelvénycsoport
200 liter felett, 10 bar nyomásig
Rend. sz.: **305827**

allSTOR exclusiv/plus multifunkciós tároló



Tovább a következő oldalon

allSTOR exclusiv VPS/3 multifunkciós tároló

VPS 300/3-7
Rend. sz.: **0010015124**

VPS 500/3-7
Rend. sz.: **0010015125**

VPS 800/3-7
Rend. sz.: **0010015126**

VPS 1000/3-7
Rend. sz.: **0010015127**

VPS 1500/3-7
Rend. sz.: **0010015128**

VPS 2000/3-7
Rend. sz.: **0010015129**

allSTOR plus VPS/3 multifunkciós tároló

VPS 300/3-5
Rend. sz.: **0010015130**

VPS 500/3-5
Rend. sz.: **0010015131**

VPS 800/3-5
Rend. sz.: **0010015132**

VPS 1000/3-5
Rend. sz.: **0010015133**

VPS 1500/3-5
Rend. sz.: **0010015134**

VPS 2000/3-5
Rend. sz.: **0010015135**

Háromutas váltószelep (1")
allSTOR multifunkciós tároló számára
Rend. sz.: **0020036743**

Tovább a következő oldalon

Rendelési áttekintő

auroTHERM exclusiv szolárrendszer

Az allSTOR multifunkciós tároló tartozékai



allSTOR VPS/3 multifunkciós tároló tartozékok

aguaFLOW exclusive frissvizes állomás

VPM 20/25/2 W
Átfolyó rendszerű melegvíz-készítésre, közvetlenül a tárolóra vagy fali szereléssel
VPS 300/3 - 2000/3 puffertárolókhoz
Rend. sz.: **0010015136**

VPM 30/35/2 W
Átfolyó rendszerű melegvíz-készítésre, közvetlenül a tárolóra vagy fali szereléssel
VPS 300/3 - 2000/3 puffertárolókhoz
Rend. sz.: **0010015137**

VPM 40/45/2 W
Átfolyó rendszerű melegvíz-készítésre, közvetlenül a tárolóra vagy fali szereléssel
VPS 300/3 - 2000/3 puffertárolókhoz
Rend. sz.: **0010015138**

auroFLOW exclusive szolár töltőállomás

VPM 20/2 S
Közvetlenül a tárolóra vagy fali szereléssel VPS 300/3 - 2000/3 puffertárolókhoz
Rend. sz.: **0010015139**

VPM 60/2 S
Közvetlenül a tárolóra vagy fali szereléssel VPS 300/3 - 2000/3 puffertárolókhoz
Rend. sz.: **0010015140**

Az allSTOR multifunkciós tároló tartozékai



allSTOR VPS/3 tartozék

Hőszigetelő sapka 1 1/2"
Rend. sz.: **0010015141**

Hőszigetelő sapka 2"
Rend. sz.: **0010015142**

Hőszigetelő sapka 2 1/2"
Rend. sz.: **0010015143**

A VPS/3-7 és VPS/3-5 nem használt csonkjai számára

aguaFLOW VPM W frissvizes állomás tartozék

Cirkulációs szivattyúkészlet
A VPM/2 W állomásba
Rend. sz.: **0010015144**

Cirkulációs bekötőcső
Szivattyú nélkül
Rend. sz.: **0010015145**

Frissvizes és szolár töltőállomás tartozékok

Egyes falikonzol
VPM/2 W állomáshoz
Rend. sz.: **0010014300**

Kettes falikonzol
VPM/2 W állomáshoz
Rend. sz.: **0010014301**

Bővítő falikonzol
További 1 db VPM/2 W állomáshoz
Rend. sz.: **0010014303**

Egyes falikonzol
VPM/2 S állomáshoz
Rend. sz.: **0010014299**

Bővítő falikonzol
További 1 db VPM/2 S állomáshoz
Rend. sz.: **0010014302**

Szolár szabályozók



Szolár szabályozó

auroMATIC 620/3
Időjáráskövető szolár rendszerszabályozó
Rend. sz.: **0020092431**

Térfogatáram-mérő
auroMATIC 620/3 szabályozóhoz a szolárhozam pontos kiszámítására.Nem kombinálható a VPM S/2 állomásokkal
Rend. sz.: **0020095183**

auroMATIC 570
Differenciál szabályozó napenergiával támogatott használati melegvíz-készítésre
Rend. sz.: **0020203655**

Szabályozó tartozék

VR 10 standard érzékelő
Rend. sz.: 306787

VR 11 kollektor-érzékelő
Rend. sz.: **306788**

További, szabályozástechnikai tartozékok a 7. fejezetben



Szolár tágulási tartályok



Szolár tágulási tartályok

18 Liter
Rend. sz.: **302097**

25 Liter
Rend. sz.: **302098**

35 Liter
Rend. sz.: **302428**

Földön álló szolár tágulási tartályok

50 Liter
Rend. sz.: **302496**

80 Liter
Rend. sz.: **302497**

100 Liter
Rend. sz.: **0020020655**

Kombi szolár (tágulási + előtét) tartályok

18 Liter + 6 Liter
Rend. sz.: **0020059912**

25 Liter + 10 Liter
Rend. sz.: **0020059914**

35 Liter + 12 Liter
Rend. sz.: **0020065939**

Szolár előtéttartályok

5 Liter
Rend. sz.: **302405**

12 Liter
Rend. sz.: **0020048752**

18 Liter
Rend. sz.: **0020048753**

Tartozék



Tartozék



Szolárállomás

auroFLOW VMS 70
Kétcsöves szolárállomás
Rend. sz.: **0020193190**

Adapter csavarkészlet
auroFLOW VMS 70 bekötéséhez
Rend. sz.: **0020193231**

Szolár tartozék

Készre kevert hőhordozó folyadék (10 liter)
Rend. sz.: **302363**

Készre kevert hőhordozó folyadék (20 liter)
Rend. sz.: **302498**

Refraktométer
Rend. sz.: **0020042549**

Hidraulikus tartozék

Flexibilis bekötő csőkészlet
2 db, DN 16 x 1 m
Rend. sz.: **302444**

„2 az 1-ben" szolár flexicső
DN 16, 15 méter
Rend. sz.: **302416**

„2 az 1-ben" szolár flexicső
DN 20, 15 méter
Rend. sz.: **302417**

Adapter csavarzat flexibilis csőhöz
Helyszíni csővezetékekhez, átmenő csavarzat:
3/4" -1"
Rend. sz.: **0020059767**

Szolár gyorslégtelenítő
Rend. sz.: **302019**

Automatikus mikrobuborék leválasztó
Rend. sz.: **302418**

Vákuumcsöves napkollektorok

auroTHERM exclusiv VTK 570/2 – VTK 1140/2



Főbb jellemzők

- Közvetlen átáramlású vákuumcsöves kollektor 360°-ban elhelyezkedő abszorber csővel
- Jégverésnek ellenálló, vákuum szigeteléssel ellátott koncentrikus üveghenger kialakítás
- A sérült kollektor cső cseréje nyomás alatt álló rendszer esetén is elvégezhető
- Ferde és lapos tetőre is telepíthető
- Speciális tartók a különleges telepítési helyzetek támogatására (kiemelés az ideálistól eltérő hajlásszög esetén)

A termék felszereltsége

- Az időjárás káros hatásainak ellenálló, magas hatásfokú, kerámia réteggel bevont CPC tükör
- Hosszú életű, magas szelektivitású alumínium/nitrid bevonatú abszorber
- Szállító fülek (2 db) az emelés és a könnyebb mozgatás megkönnyítésére
- Napvédő fólia, amely védelmet nyújt a szerelésből adódó véletlen károsodások ellen
- Vákuumvesztést felismerő bárium-gyűrű
- Rézből készült csőregiszter

Szállítási terjedelem

- auroTHERM exclusiv VTK
- Telepítési útmutató

Tudnivaló!

A szolár rendszer csak a Vaillant által forgalmazott hőhordozó folyadékkal üzemeltethető.

Megnevezés	VTK 570/2	VTK 1140/2
Rendelési szám	0010002225	0010002226
Nettó listaár	lásd: www.vaillant.hu	

Műszaki adatok	Mérték-egység	VTK 570/2	VTK 1140/2
Felület (bruttó/apertúra)	m^2	1,16/1,0	2,3/2,0
Abszorber űrtartalom	l	0,9	1,6
Szolár csatlakozás (előremenő/visszatérő)		DN 12	DN 12
Legnagyobb üzemi nyomás	bar	10	10
CPC-tükör, reflexiós fok	%	85	85
Abszorber abszorpció (α)	%	93,5	93,5
Abszorber emisszió (ε)	%	6	6
Kollektor-érzékelő merülő hüvely	mm	6	6
Nyugalmi hőmérséklet	°C	272	272
Hatásfok (EN 12975 szerint)	%	64,2	64,2
Hőveszteség tényező - k1	W/m^2K	0,885	0,885
Hőveszteség tényező - k2	W/m^2K^2	0,001	0,001
Hőkapacitás	kJ/m^2K	8,416	8,416
A kollektor legkisebb hozama	kWh/m^2a	525	525
A kollektor befoglaló méretei:			
Magasság	mm	1652	1652
Szélesség	mm	702	1390
Mélység	mm	111	111
Tömeg	kg	19	37

Befoglaló méretek és a csatlakozások elhelyezkedése

auroTHERM exclusiv

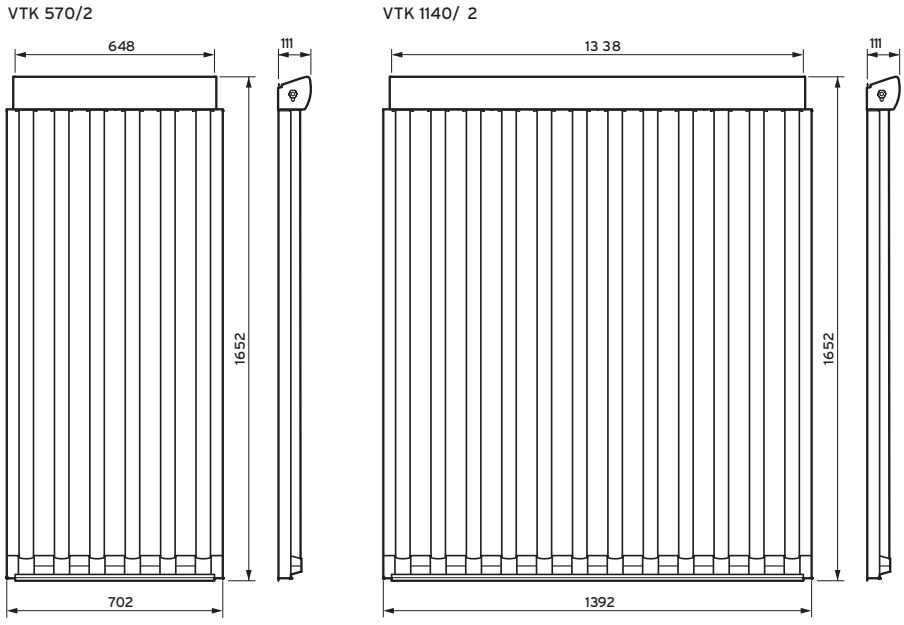

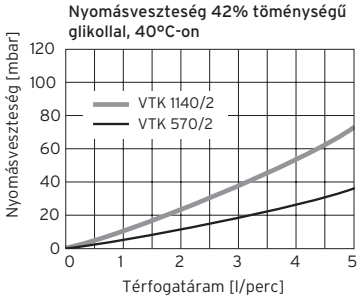

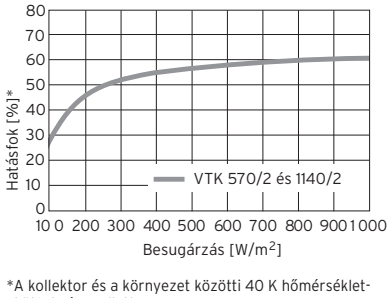

*A kollektor és a környezet közötti 40 K hőmérséklet-különbség mellett

Opcionális tartozékok

auroTHERM vákuumcsöves napkollektorok

Tartozék	Megnevezés	Cikkszám
	**P típusú tetőhorog készlet (4 db)** Bármely auroTHERM exclusiv vákuumcsöves, illetve auroTHERM sík napkollektorhoz alkalmazható tetőhorog készlet (4 db) ferde tetőre szereléshez. Egymás mellé telepített kollektorok esetén alkalmazható. Ez a tetőhorog készlet elsősorban hullámos tetőcserép fedéshez használható, a kollektor-mező telepítéséhez azonban feltétlenül szükség van sínkészletre is	0020055174
	**P típusú tetőhorog készlet (2 db)** Bármely auroTHERM exclusiv vákuumcsöves, illetve auroTHERM sík napkollektorhoz alkalmazható tetőhorog készlet (2 db) ferde tetőre szereléshez. Egymás fölé telepített kollektorok esetén alkalmazható. Ez a tetőhorog készlet elsősorban hullámos tetőcserép fedéshez használható, a kollektor-mező telepítéséhez azonban feltétlenül szükség van sínkészletre is.	0020059896
	**S1 típusú tetőhorog készlet (4 db)** Bármely auroTHERM exclusiv vákuumcsöves, illetve auroTHERM sík napkollektorhoz alkalmazható tetőhorog készlet (4 db) ferde tetőre szereléshez. Ez a szett egy kollektorhoz szükséges, egymás mellé telepített kollektorok esetén. Az S1 típusú tetőhorog készlet elsősorban standard tetőcserép fedéshez használható, a kollektor-mező telepítéséhez azonban feltétlenül szükség van sínkészletre is.	0020055184
	**S1 típusú tetőhorog készlet (2 db)** Bármely auroTHERM exclusiv vákuumcsöves, illetve auroTHERM sík napkollektorhoz alkalmazható tetőhorog készlet (2 db) ferde tetőre szereléshez. Ez a szett két kollektorhoz elegendő, egymás felett telepített kollektorok esetén. Az S1 típusú tetőhorog készlet elsősorban standard tetőcserép fedéshez használható, a kollektor-mező telepítéséhez azonban feltétlenül szükség van sínkészletre is.	0020059895
	**S2 típusú tetőhorog készlet (4 db)** Bármely auroTHERM exclusiv vákuumcsöves, illetve auroTHERM sík napkollektorhoz alkalmazható tetőhorog készlet (4 db) ferde tetőre szereléshez. Ez a szett egy kollektorhoz szükséges, egymás mellé telepített kollektorok esetén. Az S2 típusú tetőhorog készlet elsősorban hagyományos, húzott tetőcserép fedéshez használható, a kollektor-mező telepítéséhez azonban feltétlenül szükség van sínkészletre is.	0020080144
	**S2 típusú tetőhorog készlet (2 db)** Bármely auroTHERM exclusiv vákuumcsöves, illetve auroTHERM sík napkollektorhoz alkalmazható tetőhorog készlet (2 db) ferde tetőre szereléshez. Ez a szett két kollektorhoz elegendő, egymás felett telepített kollektorok esetén. Az S2 típusú tetőhorog készlet elsősorban hagyományos, húzott tetőcserép fedéshez használható, a kollektor-mező telepítéséhez azonban feltétlenül szükség van sínkészletre is.	0020080146

Tartozék	Megnevezés	Cikkszám
	**Tőcsavaros tetőhorog készlet (4 db)** Bármely auroTHERM exclusiv vákuumcsöves, illetve auroTHERM sík napkollektorhoz alkalmazható tőcsavaros tetőhorog készlet (4 db) ferde tetőre szereléshez. Ez a szett egy kollektorhoz szükséges, egymás mellé telepített kollektorok esetén. Univerzálisan alkalmazható 4 db tőcsavar rögzítő anyával és tartóval ellátott horog felsőrésszel. A kollektor-mező telepítéséhez feltétlenül szükség van sínkészletre is.	0020059897
	**Tőcsavaros tetőhorog készlet (2 db)** Bármely auroTHERM exclusiv vákuumcsöves, illetve auroTHERM sík napkollektorhoz alkalmazható tőcsavaros tetőhorog készlet (2 db) ferde tetőre szereléshez. Ez a szett két kollektorhoz elegendő, egymás felett telepített kollektorok esetén. Univerzálisan alkalmazható 2 db tőcsavar rögzítő anyával és tartóval ellátott horog felsőrésszel. A kollektor-mező telepítéséhez feltétlenül szükség van sínkészletre is.	0020087854
	**Sínkészlet VTK 570/2 kollektorhoz** auroTHERM exclusiv VTK 570/2 típusú vákuumcsöves kollektor tetőre szereléséhez használható alumínium sínpár.	0020076780
	**Sínkészlet VTK 1140/2 kollektorhoz** auroTHERM exclusiv VTK 1140/2 típusú vákuumcsöves kollektor tetőre szereléséhez használható alumínium sínpár.	0020076781

Tartozék	Megnevezés	Cikkszám
	**Háromszög állvány VTK/2 kollektorhoz** auroTHERM exclusiv vákuumcsöves napkollektor lapos tetőn történő telepítéséhez használható háromszög állvány szabadon beállítható hajlásszöggel (30, 45 és 60°). Alumínium keret előszerelt tartóval és sínösszekötővel. **Tudnivaló:** Sorba kötött kollektorok esetén az első kollektorhoz 2, minden további elemhez pedig 1 db háromszög keret szükséges. A rögzítő csavarzat nem tartozik bele a keret szállítási terjedelmébe. Abban az esetben, ha a háromszög keretet a tetőn közvetlenül kell betonsúlyon rögzíteni, akkor külön kell megrendelni a 0020146025 cikkszámú tételt. Sínkészletre – a telepítési módtól függetlenül – minden esetben szükség van.	0020137776
	**Teherhordozó lemez háromszög kerethez** Lapos tetőn, illetve szabad térben felállított háromszög keret telepítéséhez alkalmazható teherhordó lemezkészlet (2 db), amely lehetővé teszi a felállítást a tetőhéjazat károsodása nélkül. **Figyelem!** Az adott telepítési hely földrajzi elhelyezkedésének (jellemző szélsebesség) és az épület magasságának függvényében szükséges súlyterheléseket a vonatkozó szerelési útmutatóból kell kiolvasni. A teherhordó lemez méretei: 875 mm (hossz); 406 mm (szélesség)	0020137768
	**Menetes csapszár lapos tetős/szabadtéri telepítéshez** 2 db menetes csapszár rögzítő anyával (M10) a háromszög keret lapos tetős/szabadtéri telepítéséhez, betonsúlyok esetén. **Tudnivaló:** Ezt a készletet csak egy kerethez, 2 db rögzítési ponttal lehet használni.	0020146025

Tartozék	Megnevezés	Cikkszám
	**Sínkészlet lapos tetős/szabadtéri telepítéshez (VTK 570/2)** auroTHERM exclusiv VTK 570/2 típusú vákuumcsöves kollektor lapos tetős/szabadtéri telepítéséhez használható alumínium sínpár.	0020092560
	**Sínkészlet lapos tetős/szabadtéri telepítéshez (VTK 1140/2)** auroTHERM exclusiv VTK 1140/2 típusú vákuumcsöves kollektor lapos tetős/szabadtéri telepítéséhez használható alumínium sínpár.	0020092561
	**Talpsín (VTK/2) szabadtéri telepítéshez** Alumíniumból készült talpsín a teherhordozó lemezre történő felerősítésre a terhelés jobb elosztása végett. **Tudnivaló:** háromszög keretenként egy darab talpsín szükséges. Használatához feltétlenül szükséges a teherhordozó lemezkészlet (0020137768)	0020160642
	**Feszítő sodrony (2 db)** Elcsúszás elleni biztosításra szolgáló acélhuzal sodrony a talpsínnel kombinált háromszög keret rögzítésére.	0020160658
	**Kiemelő keret VTK kollektorhoz** Csekély hajlásszögű (10–30°) tető esetén alkalmazható kiemelő keret (1 db) auroTHERM exclusiv VTK 1140/2 típusú vákuumcsöves kollektorhoz. A keret 20 vagy 30° fokos szögben állítható a 10–30°-os hajlásszöggel rendelkező tetőfedéseknél. **Tudnivaló:** Alkalmazásához sínkészlet (rendelési szám: 0020092561) szükséges. Az első kollektorhoz 2, minden más további vákuumcsöves kollektorhoz pedig 1 db kiemelő keret kell.	0020094869
	**Tetőhorog készlet (P-típus) kiemelő kerethez** Bármelyik Vaillant auroTHERM kollektor kiemelő kerettel történő telepítése során alkalmazható P-típusú tetőhorog készlet. A szett segítségével 1 db kiemelő keret hullámos tetőcserép esetén ad biztos rögzítést a szarufa és a keret között, amelynek tartalma: 2 db tetőhorog; 6 db csavar és a sínösszekötő kapcsok. **Tudnivaló:** Alkalmazásához sínkészlet szükséges. Az első kollektorhoz 2, minden más további kollektorhoz pedig 1 db tetőhorog készlet kell.	0020094870
	**Tőcsavaros tetőhorog készlet kiemelő kerethez** Bármelyik Vaillant auroTHERM kollektor kiemelő kerettel történő telepítése során alkalmazható tőcsavaros tetőhorog készlet. A szett segítségével 1 db kiemelő keret bármilyen tetőfedés esetén biztos rögzítést ad a szarufa és a keret között, amelynek tartalma: 2 db, univerzálisan használható tőcsavar és a sínösszekötő kapcsok. **Tudnivaló:** Alkalmazásához sínkészlet szükséges. Az első kollektorhoz 2, minden más további kollektorhoz pedig 1 db tőcsavaros tetőhorog készlet kell.	0020094872
	**Hidraulikus alapkészlet (VTK/2)** auroTHERM exclusiv VTK/2 típusú vákuumcsöves kollektor hidraulikus csatlakoztatásának alapkészlete bármelyik telepítési módra. Részei: csatlakozó karmantyú (1 db); hőszigetelés (2 db); szerelési útmutató. Kollektor-mező esetén minden egyes sorhoz 1 db alapkészlet szükséges.	0020143711
	**Hidraulikus bővítő készlet (VTK/2)** Egymás mellé telepített auroTHERM exclusiv VTK/2 típusú vákuumcsöves kollektorok hidraulikus csatlakoztatásának bővítő készlete, bármelyik telepítési módra. Részei: csatlakozó karmantyú (1 db); hőszigetelés (1 db); síntoldó (2 db); takarólemez (1 db).	0020076779

Tartozék	Megnevezés	Cikkszám
	**Flexibilis bekötő csőkészlet** Nemesacélból készült, gyárilag hőszigetelt flexibilis csatlakozó csőkészlet VTK/2 és VFK kollektorok hidraulikus bekötésére. 2 db DN 16 x 1 m, G 3/4	302444
	**Nemesacél csatlakozó csőkészlet (DN 16 x 15 m)** 15 méteres tekercsben kínált, hőszigeteléssel és érzékelő vezetékkel ellátott nemesacél szolár csatlakozó csőkészlet. DN 16 x 15 m átmeneti idomokkal a szolár állomás közvetlen bekötésére, illetve közcsavarokkal a hosszabbításhoz. A hőszigetelt csőpár külső átmérője: 100 mm, DN 16, G 3/4.	302416
	**Nemesacél csatlakozó csőkészlet (DN 20 x 15 m)** 15 méteres tekercsben kínált, hőszigeteléssel és érzékelő vezetékkel ellátott nemesacél szolár csatlakozó csőkészlet. DN 20 x 15 m átmeneti idomokkal a szolár állomás közvetlen bekötésére, illetve közcsavarokkal a hosszabbításhoz. A hőszigetelt csőpár külső átmérője: 110 mm, DN 20, G 1, 1" adapterrel a flexibilis bekötő csővezeték számára.	302417
	**Adapter csavarzat** Flexibilis bekötő csővezeték alkalmazása esetén használható adapter csavarzat (3/4" → 1"), amelyet abban az esetben javasolt használni, ha a szolár rendszer telepítése során nem a gyári csatlakozó csővezetékeket telepítik.	0020059767
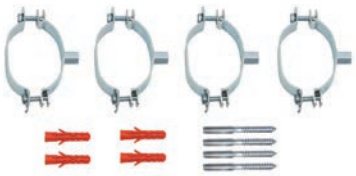	**Rögzítő bilincs DN 16** Szolár nemesacél csőcsatlakozó készlethez (DN 16) alkalmazható rögzítő bilincs (4 db).	0020025385
	HRögzítő bilincs DN 20 Szolár nemesacél csőcsatlakozó készlethez (DN 20) alkalmazható rögzítő bilincs (4 db).	0020025386
	**Automatikus mikro-buborék leválasztó** Szolár rendszerek kollektor körében alkalmazható automatikus mikro-buborék leválasztó max. 10 bar üzemi nyomásig. Csatlakozás: DN 16	302418
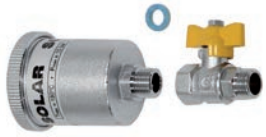	**Szolár gyorslégtelenítő** Elzáró szeleppel ellátott szolár gyorslégtelenítő 3/8"-os külső csatlakozással. Maximális hőállósága: 150°C	302019
	**Termosztatikus keverőszelep (HMV)** Szolár használati melegvíz-tárolókhoz forrázás elleni védelemként, 60°C fok felett alkalmazható termosztatikus keverőszelep. Beállítási tartomány: 30 és 70°C fok között komplett kialakítással, roppantó gyűrűs csavarzattal (22 mm). **Tudnivaló:** Maximum 5 lakóegység és 3 db zuhanyzó egyidejű ellátására használható.	302040

Tartozék	Megnevezés	Cikkszám
	**Szolár kombi tágulási tartály (18 l)** Az auroTHERM szolár rendszerekben alkalmazható, előtét tartállyal kombinált (három kamrás kialakítás) szolár tágulási tartály 10 bar üzemi nyomásig, illetve 100°C fokig. Űrtartalmak: 18 liter (tágulási tartály), 6 liter (előtéttartály); előnyomás: 2,5 bar. **Szolár kombi tágulási tartály (25 l)** Az auroTHERM szolár rendszerekben alkalmazható, előtét tartállyal kombinált (három kamrás kialakítás) szolár tágulási tartály 10 bar üzemi nyomásig, illetve 100°C fokig. Űrtartalmak: 25 liter (tágulási tartály), 10 liter (előtéttartály); előnyomás: 2,5 bar. **Szolár kombi tágulási tartály (35 l)** Az auroTHERM szolár rendszerekben alkalmazható, előtét tartállyal kombinált (három kamrás kialakítás) szolár tágulási tartály 10 bar üzemi nyomásig, illetve 100°C fokig.Űrtartalmak: 35 liter (tágulási tartály), 12 liter (előtéttartály); előnyomás: 2,5 bar.	0020059912 0020059914 0020065939
	**Szolár tágulási tartályok (falra szerelhető)** Az auroTHERM szolár rendszerekben, a szolár hőhordozó folyadék hőtágulásának felfogatására alkalmazható, falra szerelhető tágulási tartály. Maximális üzemi nyomás: 10 bar, előnyomás: 2,5 bar. **18 literes szolár tágulási tartály** **24 literes szolár tágulási tartály** **35 literes szolár tágulási tartály**	 302097 302098 302428
	**Tágulási tartály fali tartó** Elzáró szeleppel (3/4") ellátott fali tartókonzol tágulási tartály számára. Ez a tétel az auroFLOW VMS 70 szolárállomás javasolt gyári tartozéka.	 0020173592
	**Szolár tágulási tartályok (földön álló)** Az auroTHERM szolár rendszerekben, a szolár hőhordozó folyadék hőtágulásának felfogatására alkalmazható, álló kialakítású tágulási tartály. Maximális üzemi nyomás: 10 bar, előnyomás: 2,5 bar **50 literes szolár tágulási tartály** **80 literes szolár tágulási tartály** **100 literes szolár tágulási tartály**	 302496 302497 0020020655
	**Szolár előtét tartályok** Szolár rendszerekben, a szolár tágulási tartály membránjának védelmére alkalmazható előtét tartályok. Alkalmazása több esetben is javasolt, de 10 m^2 kollektor-felület felett kötelező. **5 literes szolár előtéttartály** **12 literes szolár előtéttartály** **18 literes szolár előtéttartály**	 302405 0020048752 0020048753
	**auroFLOW VWS 70 kétcsöves szolárállomás** Szolár, nagyhatékonyságú szivattyút tartalmazó előszerelt egység töltő- és ürítő csappal, kézi légtelenítővel ellátott léglevá-lasztóval, beépített visszacsapó szelepes elzáró csapokkal, biztonsági szelep (6 bar), nyomásmérő, 2 db hőmérő. Csőcsatlakozási méret: 3/4" (lapos tömítéssel). Szerelési segédanyagok, tömítések, előkészített kábel a szivattyú bekötésére. auroTHERM exclusiv, auroTHERM plus, VFK 145 H, VFK 145 V és VFK 125/3 esetén használható egészen 70 m^2 sík napkollektor felületig.	0020193190
	**Adapter készlet** Az auroFLOW VWS 70 szolár állomáshoz használható roppantó gyűrűs hidraulikus bekötőkészlet Ø18 mm vagy Ø 22 mm rézcső szolár állomáshoz csatlakoztatására.	0020193231

Tartozék	Megnevezés	Cikkszám
	**Hidraulikus blokk fűtésrásegítésre** A fűtésrásegítésre alkalmazható auroSTOR VPS SC 700 és VPS SC 1000 típusú kombi puffer tárolók fűtési rendszerre történő rákötése esetén használható hidraulikus állomás. Tartalma: 2 db motoros váltószelep, elzáró szerelvények visszacsapó szeleppel (2 db); hőmérők (2 db) gyárilag teljesen előszerelve, hőszigetelt házban. 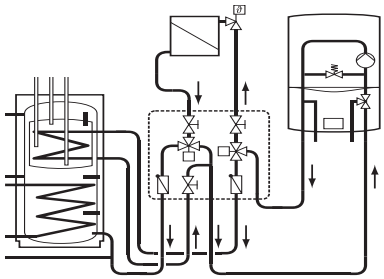	309640
	**Készre kevert hőhordozó folyadék (10 l)** Szolár rendszerekben alkalmazható, fagyállóval készre kevert hőhordozó folyadék -28°C hőmérsékletig. Űrtartalom: 10 liter **Figyelem!** Ez a hőhordozó folyadék csak Vaillant kollektorokból összeállított szolár rendszerekben alkalmazható.	302363
	Készre kevert hőhordozó folyadék (20 l) Szolár rendszerekben alkalmazható, fagyállóval készre kevert hőhordozó folyadék -28°C hőmérsékletig. Űrtartalom: 20 liter Figyelem! Ez a hőhordozó folyadék csak Vaillant kollektorokból összeállított szolár rendszerekben alkalmazható.	302498
	**Refraktométer** Refraktométer Vaillant szolárrendszerek hőhordozó folyadékának gyors és pontos ellenőrzéséhez.	0020042549

Rendelési áttekintő

auroTHERM szolár síkkolektoros rendszerek

Síkkollektorok



auroTHERM plus

VFK 155 V
Rend. sz.: **0010013173**

VFK 155 H
Rend. sz.: **0010013174**

auroTHERM classic

VFK 145/2 V
Rend. sz.: **0010008898**

VFK 145/2 H
Rend. sz.: **0010008899**

Projekt kollektor

auroTHERM pro

VFK 125/3
Rend. sz.: **0010015518**

Telepítési mód

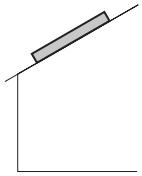

Tetőre szerelés

Tetőhorog készletek

P típusú tetőhorog készlet (4 db)
Kollektorok egymás mellé szereléséhez
Rend. sz.: **0020055174**

P típusú tetőhorog készlet (2 db)
Kollektorok egymás fölé szereléséhez
Rend. sz.: **0020059896**

S1 típusú tetőhorog készlet (4 db)
Kollektorok egymás mellé szereléséhez
Rend. sz.: **0020055184**

S1 típusú tetőhorog készlet (2 db)
Kollektorok egymás fölé szereléséhez
Rend. sz.: **0020059895**

Tőcsavaros tetőhorog készlet (4 db)
Kollektorok egymás mellé szereléséhez
Rend. sz.: **0020059897**

Tőcsavaros tetőhorog készlet (2 db)
Kollektorok egymás fölé szereléséhez
Rend. sz.: **0020087854**

Ferde tetős sínkészlet

Sínkészlet függőleges VFK kollektorhoz
2 db sín VFK V kollektorhoz
Rend. sz.: **0020059899**

Sínkészlet vízszintes VFK kollektorhoz
2 db sín VFK H kollektorhoz
Rend. sz.: **0020059898**

Telepítési mód

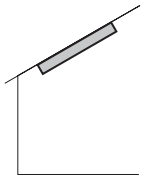

Tetőbe építés

Tetőbe integrált keretek

Függőleges kollektorok egymás mellett

Alapmodul 2 db kollektor részére
Rend. sz.: **0020055196**

Bővítőmodul tetősíkba építéshez
Rend. sz.: **0020055198**

Alapmodul tetősíkba építéshez 15–22° dőlésszögű tetőkhöz
2 db kollektor számára
Rend. sz.: **0020059599**

Alapmodul tetősíkba építéshez 15–22° dőlésszögű tetőkhöz
3 db kollektor számára
Rend. sz.: **0020059879**

Vízszintes kollektorok egymás mellett

Alapmodul 2 db kollektor részére
Rend. sz.: **0020055197**

Bővítőmodul tetősíkba építéshez
Rend. sz.: **0020055199**

Vízszintes kollektorok egymás felett

Alapmodul vízszintes kollektor tetősíkba építéséhez
Rend. sz.: **0020059906**

Bővítőmodul tetősíkba építéshez
A 2. VFK H kollektor számára, 0020059906-os készlethez
Rend. sz.: **0020059911**

Telepítési mód

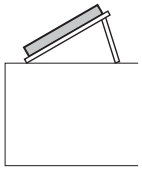

Szabadtéri felállítás

Szabadtéri/lapostetős telepítés szerelőkészlete

Háromszög keret függőleges kollektorhoz
Rend. sz.: **0020137774**

Háromszög keret vízszintes kollektorhoz
Rend. sz.: **0020137775**

Menetes csapszár (2 db)
Háromszög kerethez (1 db) alkalmazható
Rend. sz.: **0020146025**

Teherhordozó lemez
2 db lemezkészlet egyetlen háromszög kerethez
Rend. sz.: **0020137768**

Sínkészletek

Sínkészlet függőleges kollektorhoz
2 db sín, háromszög/kiemelő kerethez
Rend. sz.: **0020092558**

Sínkészlet vízszintes kollektorhoz
2 db sín, háromszög/kiemelő kerethez
Rend. sz.: **0020092559**

Talpsín VFK V szabadtéri telepítéséhez
Rend. sz.: **0020160628**

Talpsín VFK H szabadtéri telepítéséhez
Rend. sz.: **0020160635**

Feszítő sodrony
Rend. sz.: **0020160658**

Telepítési mód

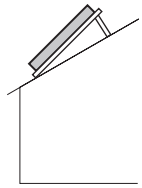

Ferde tetős kiemelés 10-30 fokos dőlésszög esetén

Függőleges kollektor

Állvány (1 db)
ferde tetős kiemeléshez (függőleges kollektor)
Rend. sz.: **0020094867**

Sínkészlet függőleges kollektorhoz
2 db sín, háromszög/ kiemelő kerethez
Rend. sz.: **0020092558**

Vízszintes kollektor

Állvány (1 db)
ferde tetős kiemeléshez (vízszintes kollektor)
Rend. sz.: **0020094868**

Sínkészlet vízszintes kollektorhoz
2 db sín, háromszög/ kiemelő kerethez
Rend. sz.: **0020092559**

P típusú tetőhorog
2 db, kiemelő kerethez
Rend. sz.: **0020094870**

Tőcsavaros tetőhorog
2 db, kiemelő kerethez
Rend. sz.: **0020094872**

Tudnivaló
A sínösszekötő a tetőhorog készlet tartozéka

Telepítési mód

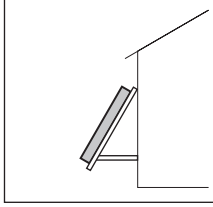

Homlokzati kiemelés (15°, 30°, 45°)

Függőleges kollektor

Homlokzati kiemelő keret (1 db)
Függőleges kollektorhoz
Rend. sz.: **0020092552**

Sínkészlet függőleges kollektorhoz
2 db sín, háromszög/ kiemelő kerethez
Rend. sz.: **0020092558**

Optikai takaróléc (1 db)
A síkkollektorok közötti nagyobb szabad térközök eltakarására, függőleges kollektorokhoz
Rend. sz.: **0020092563**

Vízszintes kollektor

Homlokzati kiemelő keret (1 db)
Balkon esetén is, vízszintes kollektorhoz
Rend. sz.: **0020092553**

Sínkészlet vízszintes kollektorhoz
2 db sín, háromszög/ kiemelő kerethez
Rend. sz.: **0020092559**

Optikai takaróléc (1 db)
A síkkollektorok közötti kisebb szabad térközök eltakarására, vízszintes kollektorokhoz
Rend. sz.: **0020092562**

Tudnivaló
A sínösszekötő az állvány tartozékakészlet tartozéka

Telepítési mód

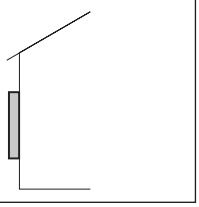

Homlokzattal párhuzamos

Függőleges kollektor

Homlokzati rögzítő (2 db)
Függőleges kollektorhoz, homlokzattal párhuzamos szerelésre
Rend. sz.: **0020092555**

Optikai takaróléc (1 db)
A síkkollektorok közötti nagyobb szabad térközök eltakarására, függőleges kollektorokhoz
Rend. sz.: **0020092563**

Vízszintes kollektor

Homlokzati rögzítő (2 db)
Vízszintes kollektorhoz, homlokzattal párhuzamos szerelésre
Rend. sz.: **0020092556**

Optikai takaróléc (1 db)
A síkkollektorok közötti kisebb szabad térközök eltakarására, vízszintes kollektorokhoz
Rend. sz.: **0020092562**

Tudnivaló
Rögzítőanyagok nélkül

Tovább a következő oldalon

Tovább a következő oldalon

Rendelési áttekintő

auroTHERM szolár síkkolektoros rendszerek

Telepítési mód

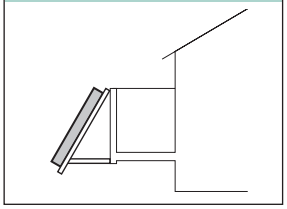

Telepítés balkonon, kieme-léssel (15°, 30° 45°)
(csak VFK H esetén)

Homlokzati kiemelő keret (1 db) balkonhoz és mell-védhez,
vízszintes kollektorhoz
Rend. sz.: **0020092553**

Sínkészlet vízszintes kol-lektorhoz
2 db sín, háromszög/kieme-lő kerethez
Rend. sz.: **0020092559**

Optikai takaróléc (1 db)
A síkkollektorok közöt-ti kisebb szabad térközök eltakarására, vízszintes kol-lektorokhoz
Rend. sz.: **0020092562**

Tudnivaló
A sínösszekötő az állvány tartozéka

Telepítési mód

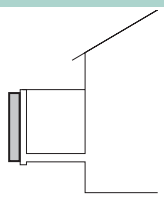

Mellvéddel párhuzamos szerelés
(csak VFK H esetén)

Rögzítés (2 db) mellvéd-del párhuzamos telepítés esetén
(vízszintes kollektor)
Rend. sz.: 0020092556

Optikai takaróléc (1 db)
A síkkollektorok közöt-ti kisebb szabad térközök eltakarására,vízszintes kol-lektorokhoz
Rend. sz.: 0020092562

Tartozék

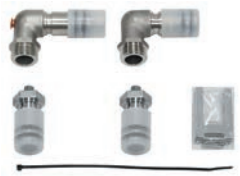

Hidraulikus csatlakozók

Hidraulikus alapkészlet
Függőleges/vízszintes sík-kollektor bármilyen telepí-tése esetén. Indító egység
Rend. sz.: **0020143697**

Hidraulikus bővítőkészlet
Kollektorok egymás mellett-ti telepítése esetén
Rend. sz.: **0020055181**

Összekötő csővezeték
A 2. kollektor sorhoz, egy-más fölé telepített mezőhöz
Rend. sz.: **0020059894**

Szolár melegvíz-tároló



auroSTOR VIH S szolár melegvíz-tároló

VIH S 300
Rend. sz.: **0010003497**

VIH S 400
Rend. sz.: **0010003498**

VIH S 500
Rend. sz.: **0010003564**

auroSTOR VIH S tartozékok

Termosztatikus HMV keverőszelep (3/4)
Rend. sz.: **302040**

Aktív elektromos védőa-nód
Rend. sz.: **302042**

Biztonsági szerelvény-csoport
200 liter felett, 10 bar nyomásig
Rend. sz.: **305827**

Elektromos fűtőpatron
Fűtési teljesítmény:
2 kW/230 V
Rend. sz.: **0020028665**

Elektromos fűtőpatron
Fűtési teljesítmény:
6 kW/400 V
Rend. sz.: **0020028666**

Szolár melegvíz-tároló



allSTOR exclusiv/plus multifunkciós tároló



Az allSTOR multifunkciós tároló tartozékai



Tovább a következő oldalon

auroSTOR VPS SC kombi puffertároló

VPS SC 700
Rend. sz.: **302425**

VPS SC 1000
Rend. sz.: **0010006833**

auroSTOR VPS SC tartozékok

Hidraulikus blokk
Fűtésrásegítésre
Rend. sz.: **309640**

Háromutas váltószelep (Rp 1)
Rend. sz.: **009462**

Biztonsági szerelvény-csoport
200 liter felett, 10 bar nyomásig
Rend. sz.: **305827**

Termosztatikus HMV keverőszelep (3/4)
60°C fok fölé fűtött szolár tárolókhoz, leforrázás elleni védelemként
Rend. sz.: **302040**

allSTOR exclusiv VPS/3 multifunkciós tároló

VPS 300/3-7
Rend. sz.: **0010015124**

VPS 500/3-7
Rend. sz.: **0010015125**

VPS 800/3-7
Rend. sz.: **0010015126**

VPS 1000/3-7
Rend. sz.: **0010015127**

VPS 1500/3-7
Rend. sz.: **0010015128**

VPS 2000/3-7
Rend. sz.: **0010015129**

allSTOR plus VPS/3 multifunkciós tároló

VPS 300/3-5
Rend. sz.: **0010015130**

VPS 500/3-5
Rend. sz.: **0010015131**

VPS 800/3-5
Rend. sz.: **0010015132**

VPS 1000/3-5
Rend. sz.: **0010015133**

VPS 1500/3-5
Rend. sz.: **0010015134**

VPS 2000/3-5
Rend. sz.: **0010015135**

Háromutas váltószelep (1")
allSTOR multifunkciós tároló számára
Rend. sz.: **0020036743**

allSTOR VPS/3 multifunkciós tároló tartozékok

aguaFLOW exclusive frissvizes állomás

VPM 20/25/2 W
Átfolyó rendszerű melegvíz-készítésre, közvetlenül a tárolóra vagy fali szereléssel
VPS 300/3 - 2000/3 puffertárolókhoz
Rend. sz.: **0010015136**

VPM 30/35/2 W
Átfolyó rendszerű melegvíz-készítésre, közvetlenül a tárolóra vagy fali szereléssel
VPS 300/3 - 2000/3 puffertárolókhoz
Rend. sz.: **0010015137**

VPM 40/45/2 W
Átfolyó rendszerű melegvíz-készítésre, közvetlenül a tárolóra vagy fali szereléssel
VPS 300/3 - 2000/3 puffertárolókhoz
Rend. sz.: **0010015138**

auroFLOW exclusive szolár töltőállomás

VPM 20/2 S
Közvetlenül a tárolóra vagy fali szereléssel VPS 300/3 - 2000/3 puffertárolókhoz
Rend. sz.: **0010015139**

VPM 60/2 S
Közvetlenül a tárolóra vagy fali szereléssel VPS 300/3 - 2000/3 puffertárolókhoz
Rend. sz.: **0010015140**

Tovább a következő oldalon

Rendelési áttekintő

auroTHERM szolár síkkolektoros rendszerek

Az allSTOR multifunkciós tároló tartozékai



allSTOR VPS/3 tartozék

Hőszigetelő sapka 1 1/2"
Rend. sz.: **0010015141**

Hőszigetelő sapka 2"
Rend. sz.: **0010015142**

Hőszigetelő sapka 2 1/2"
Rend. sz.: **0010015143**

A VPS/3-7 és VPS/3-5 nem használt csonkjai számára

aguaFLOW VPM W frissvizes állomás tartozék

Cirkulációs szivattyúkészlet
A VPM/2 W állomásba
Rend. sz.: **0010015144**

Cirkulációs bekötőcső
Szivattyú nélkül
Rend. sz.: **0010015145**

Frissvizes és szolár töltőállomás tartozékok

Egyes falikonzol
VPM/2 W állomáshoz
Rend. sz.: **0010014300**

Kettes falikonzol
VPM/2 W állomáshoz
Rend. sz.: **0010014301**

Bővítő falikonzol
További 1 db VPM/2 W állomáshoz
Rend. sz.: **0010014303**

Egyes falikonzol
VPM/2 S állomáshoz
Rend. sz.: **0010014299**

Bővítő falikonzol
További 1 db VPM/2 S állomáshoz
Rend. sz.: **0010014302**

Szolár szabályozók



Szolár szabályozó

auroMATIC 620/3
Időjáráskövető szolár rendszerszabályozó
Rend. sz.: **0020092431**

Térfogatáram-mérő
auroMATIC 620/3 szabályozóhoz a szolárhozam pontos kiszámítására. Nem kombinálható a VPM S/2 állomásokkal
Rend. sz.: **0020095183**

auroMATIC 570
Differenciál szabályozó napenergiával támogatott használati melegvíz-készítésre
Rend. sz.: **0020203655**

Szabályozó tartozék

VR 10 standard érzékelő
Rend. sz.: **306787**

VR 11 kollektor-érzékelő
Rend. sz.: **306788**

További, szabályozástechnikai tartozékok a 7. fejezetben



Szolár tágulási tartalyok



Szolár tágulási tartályok

18 Liter
Rend. sz.: **302097**

25 Liter
Rend. sz.: **302098**

35 Liter
Rend. sz.: **302428**

Földön álló szolár tágulási tartályok

50 Liter
Rend. sz.: **302496**

80 Liter
Rend. sz.: **302497**

100 Liter
Rend. sz.: **0020020655**

Kombi szolár (tágulási + előtét) tartályok

18 Liter + 6 Liter
Rend. sz.: **0020059912**

25 Liter + 10 Liter
Rend. sz.: **0020059914**

35 Liter + 12 Liter
Rend. sz.: **0020065939**

Szolár előtéttartályok

5 Liter
Rend. sz.: **302405**

12 Liter
Rend. sz.: **0020048752**

18 Liter
Rend. sz.: **0020048753**

Tartozék



Szolárállomás

auroFLOW VMS 70
Kétcsöves szolárállomás
Rend. sz.: **0020193190**

Adapter csavarkészlet
auroFLOW VMS 70 bekötéséhez
Rend. sz.: **0020193231**

Szolár tartozék

Készre kevert hőhordozó folyadék (10 liter)
Rend. sz.: **302363**

Készre kevert hőhordozó folyadék (20 liter)
Rend. sz.: **302498**

Refraktométer
Rend. sz.: **0020042549**

Tartozék



Hidraulikus tartozék

Flexibilis bekötő csőkészlet
2 db, DN 16 x 1 m
Rend. sz.: **302444**

„2 az 1-ben" szolár flexicső
DN 16, 15 méter
Rend. sz.: **302416**

„2 az 1-ben" szolár flexicső
DN 20, 15 méter
Rend. sz.: **302417**

Adapter csavarzat flexibilis csőhöz
Helyszíni csővezetékekhez, átmenő csavarzat:
3/4" -1"
Rend. sz.: **0020059767**

Szolár gyorslégtelenítő
Rend. sz.: **302019**

Automatikus mikrobuborék leválasztó
Rend. sz.: **302418**

Anti-reflexiós üveggel ellátott sík napkollektor

auroTHERM plus VFK 155 V

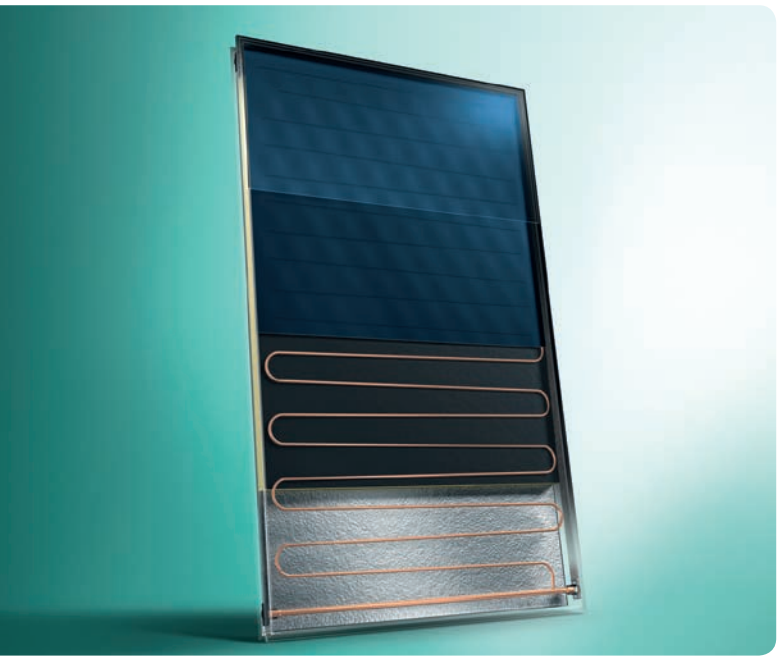

Főbb jellemzők

- Homogén lemezstruktúrájú, 2,51 m^2 bruttó felületű sík napkollektor
- 3,2 mm vastagságú szolár biztonsági üveg, visszaverődést gátló réteggel
- Napenergiával támogatott használati melegvíz-készítésre, valamint fűtésrásegítésre is alkalmazható
- Függőleges kollektor helyzetre
- Ferde és lapos tetőre telepíthető, illetve tetőbe integrálható
- Minimálisra csökkentett hőveszteség a kollektor keretébe integrált oldalsó szigetelésnek köszönhetően
- **Feketére oxált alumínium keret**
- Speciális tartók a különleges telepítési helyzetek támogatására (homlokzati szerelés, kiemelés az ideálistól eltérő hajlásszög esetén)

A termék felszereltsége

- Nagyszelektivitású alumínium/réz abszorber (szerpentin)
- Anti-reflexiós üveg
- Ideális befoglaló méretek
- Csekély tömeg

Szállítási terjedelem

- auroTHERM plus VFK V
- Telepítési útmutató

Tudnivaló!

A szolár rendszer csak a Vaillant által forgalmazott hőhordozó folyadékkal üzemeltethető

Megnevezés	VFK 155 V
Rendelési szám	0010013173
Nettó listaár	lásd: www.vaillant.hu

Műszaki adatok	Mérték-egység	VFK 155 V
Felület (bruttó/apertúra)	m^2	2,51/2,35
Abszorber űrtartalom Az alsó hőszigetelés vastagsága Legnagyobb üzemi nyomás	l mm bar	1,85 40 10
Biztonsági szolár üveg transzmisszió (τ) Abszorber abszorpció (α) Abszorber emisszió (ε) Kollektor-érzékelő merülő hüvely	% % % mm	96 +/-2 95 +/-2 5 +/-2 6
Nyugalmi hőmérséklet Hatásfok (EN 12975 szerint) Hőveszteség tényező - k1 Hőveszteség tényező - k2 A kollektor legkisebb hozama	°C % W/m^2K W/m^2K^2 kWh/m^2a	200 85 3,77 0,015 525
A kollektor befoglaló méretei: Magasság Szélesség Mélység	 mm mm mm	 2033 1233 80
Tömeg	kg	38

Befoglaló méretek és a csatlakozások elhelyezkedése

auroTHERM plus VFK 155 V

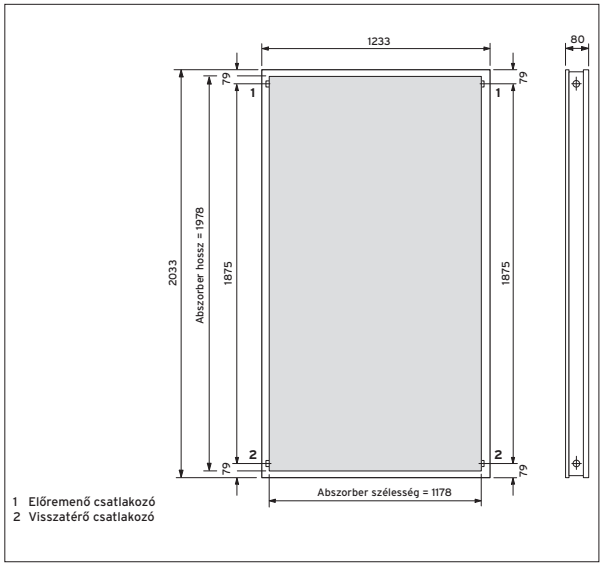

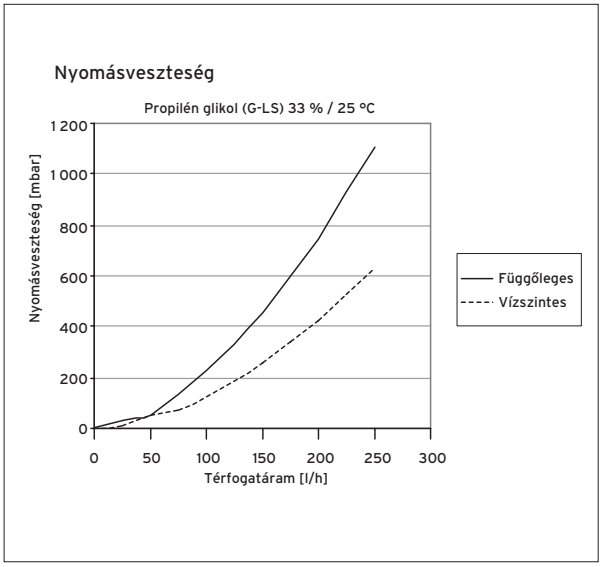

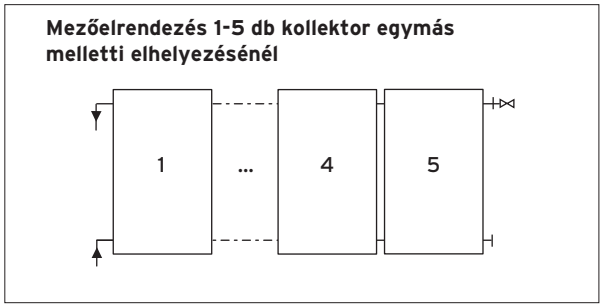

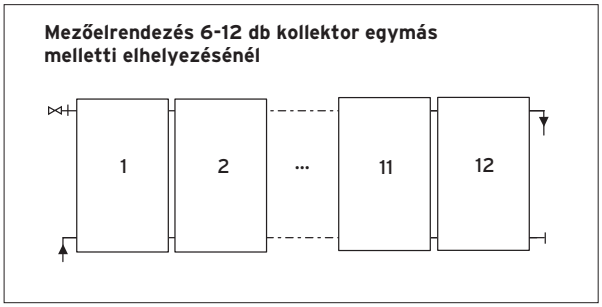

A nagyobb szolár-mezők hidraulikus kapcsolásával kapcsolatos kiegészítő információk az aktuális szolár tervezési segédletben találhatók!

Anti-reflexiós üveggel ellátott sík napkollektor

auroTHERM plus VFK 155 H

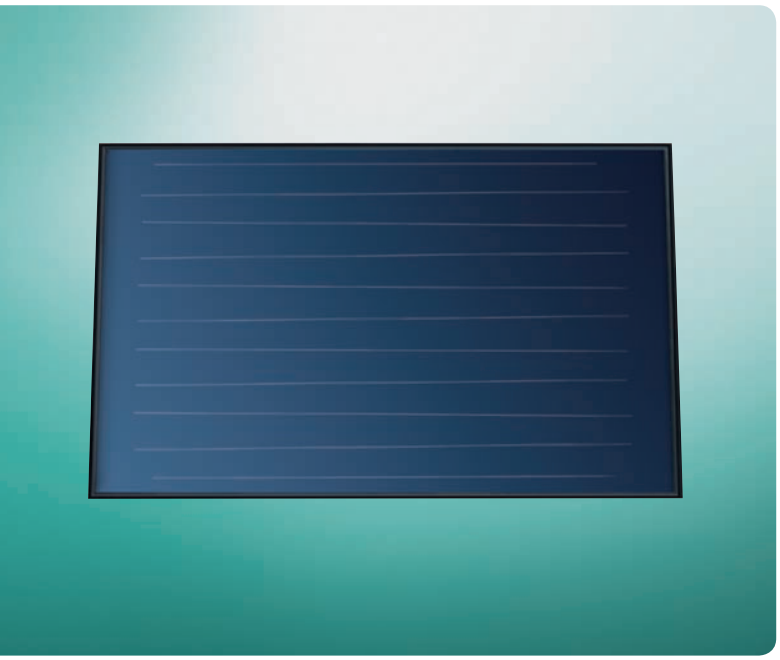

Főbb jellemzők

- Homogén lemezstruktúrájú, 2,51 m² bruttó felületű sík napkollektor
- 3,2 mm vastagságú szolár biztonsági üveg, visszaverődést gátló réteggel
- Napenergiával támogatott használati melegvíz-készítésre, valamint fűtésrásegítésre is alkalmazható
- Vízszintes kollektor helyzetre
- Ferde és lapos tetőre telepíthető, illetve tetőbe integrálható
- Minimálisra csökkentett hőveszteség a kollektor keretébe integrált oldalsó szigetelésnek köszönhetően
- **Feketére oxált alumínium keret**
- Speciális tartók a különleges telepítési helyzetek támogatására (homlokzati és mellvédre történő szerelés)

A termék felszereltsége

- Nagyszelektivitású alumínium/réz abszorber (szerpentin)
- Anti-reflexiós üveg
- Ideális befoglaló méretek
- Csekély tömeg

Szállítási terjedelem

- auroTHERM plus VFK H
- Telepítési útmutató

Tudnivaló!

A szolár rendszer csak a Vaillant által forgalmazott hőhordozó folyadékkal üzemeltethető

Megnevezés	VFK 155 H
Rendelési szám	0010013174
Nettó listaár	lásd: www.vaillant.hu

Műszaki adatok	Mérték-egység	VFK 155 H
Felület (bruttó/apertúra)	m^2	2,51/2,35
Abszorber űrtartalom Az alsó hőszigetelés vastagsága Legnagyobb üzemi nyomás	l mm bar	2,16 40 10
Biztonsági szolár üveg transzmisszió (τ) Abszorber abszorpció (α) Abszorber emisszió (ε) Kollektor-érzékelő merülő hüvely	% % % mm	96 +/-2 95 +/-2 5 +/-2 6
Nyugalmi hőmérséklet Hatásfok (EN 12975 szerint) Hőveszteség tényező - k1 Hőveszteség tényező - k2 A kollektor legkisebb hozama	°C % W/m^2K W/m^2K^2 kWh/m^2a	200 84,5 3,98 0,013 525
A kollektor befoglaló méretei: Magasság Szélesség Mélység	 mm mm mm	 1233 2033 80
Tömeg	kg	38

Befoglaló méretek és a csatlakozások elhelyezkedése

auroTHERM plus VFK 155 H

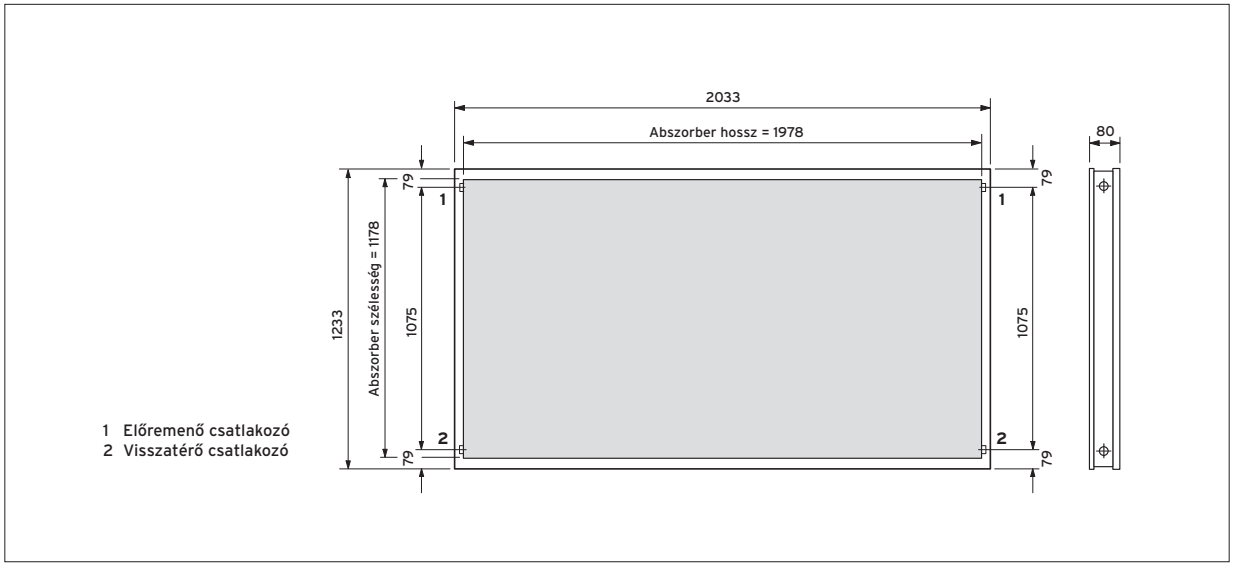

1 Előremenő csatlakozó
2 Visszatérő csatlakozó

Egymás feletti mezőelrendezés

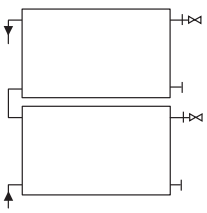

Max. 2 sor egymás feletti elhelyezése lehetséges

A nagyobb szolár-mezők hidraulikus kapcsolásával kapcsolatos kiegészítő információk az aktuális szolár tervezési segédletben találhatók!

Strukturált üveggel ellátott sík napkollektor

auroTHERM classic VFK 145/2 V



Főbb jellemzők

- Homogén lemezstruktúrájú, 2,51 m^2 bruttó felületű sík napkollektor
- 3,2 mm vastagságú szolár biztonsági üveg, visszaverődést gátló réteggel
- Napenergiával támogatott használati melegvíz-készítésre, valamint fűtésrásegítésre is alkalmazható
- Függőleges kollektor helyzetre
- Ferde és lapos tetőre telepíthető, illetve tetőbe integrálható
- **Feketére oxált alumínium keret**
- Speciális tartók a különleges telepítési helyzetek támogatására (homlokzati szerelés, kiemelés az ideálistól eltérő hajlásszög esetén)

A termék felszereltsége

- Nagyszelektivitású alumínium/réz abszorber (szerpentin)
- Ideális befoglaló méretek
- Csekély tömeg

Szállítási terjedelem

- auroTHERM classic VFK V
- Telepítési útmutató

Tudnivaló!

A szolár rendszer csak a Vaillant által forgalmazott hőhordozó folyadékkal üzemeltethető

Megnevezés	VFK 145/2 V
Rendelési szám	0010008898
Nettó listaár	lásd: www.vaillant.hu

Műszaki adatok	Mérték-egység	VFK 145/2 V
Felület (bruttó/apertúra)	m^2	2,51/2,35
Abszorber űrtartalom Az alsó hőszigetelés vastagsága Legnagyobb üzemi nyomás	l mm bar	1,85 40 10
Biztonsági szolár üveg transzmisszió (τ) Abszorber abszorpció (α) Abszorber emisszió (ε) Kollektor-érzékelő merülő hüvely	% % % mm	91 +/-2 95 +/-2 5 +/-2 6
Nyugalmi hőmérséklet Hatásfok (EN 12975 szerint) Hőveszteség tényező - k1 Hőveszteség tényező - k2 A kollektor legkisebb hozama	°C % W/m^2K W/m^2K^2 kWh/m^2a	170 79 3,72 0,016 525
A kollektor befoglaló méretei: Magasság Szélesség Mélység	 mm mm mm	 2033 1233 80
Tömeg	kg	37

Befoglaló méretek és a csatlakozások elhelyezkedése

auroTHERM classic VFK 145/2 V

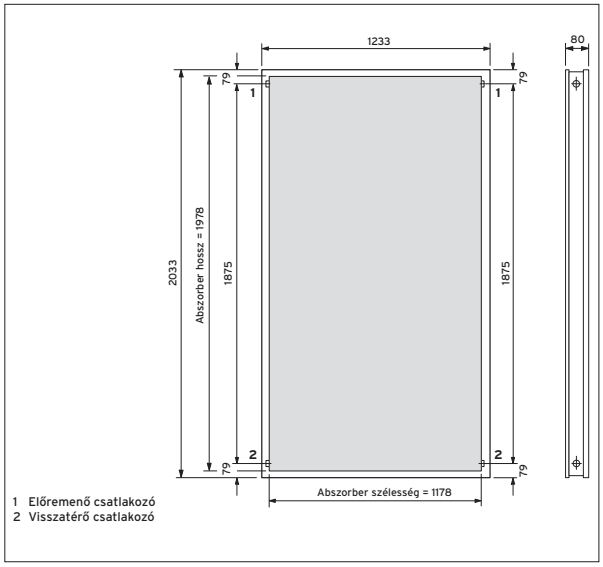

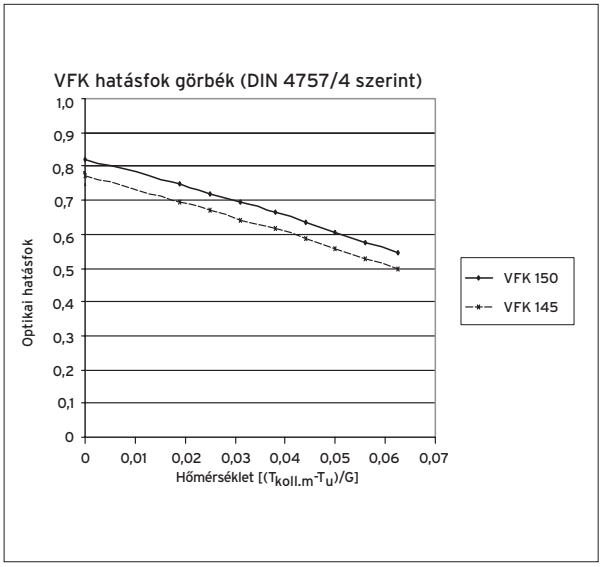

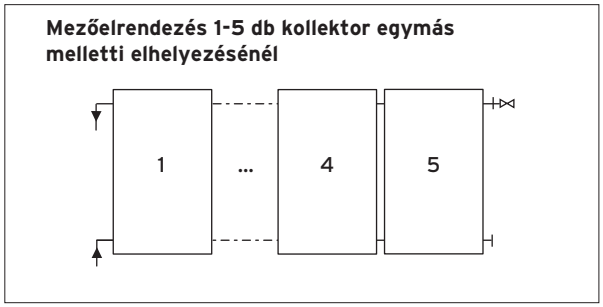

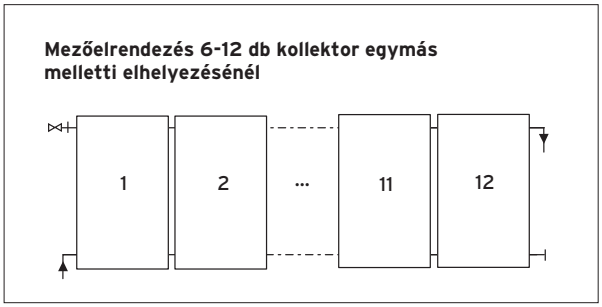

A nagyobb szolár-mezők hidraulikus kapcsolásával kapcsolatos kiegészítő információk az aktuális szolár tervezési segédletben találhatók!

Strukturált üveggel ellátott sík napkollektor

auroTHERM classic VFK 145/2 H

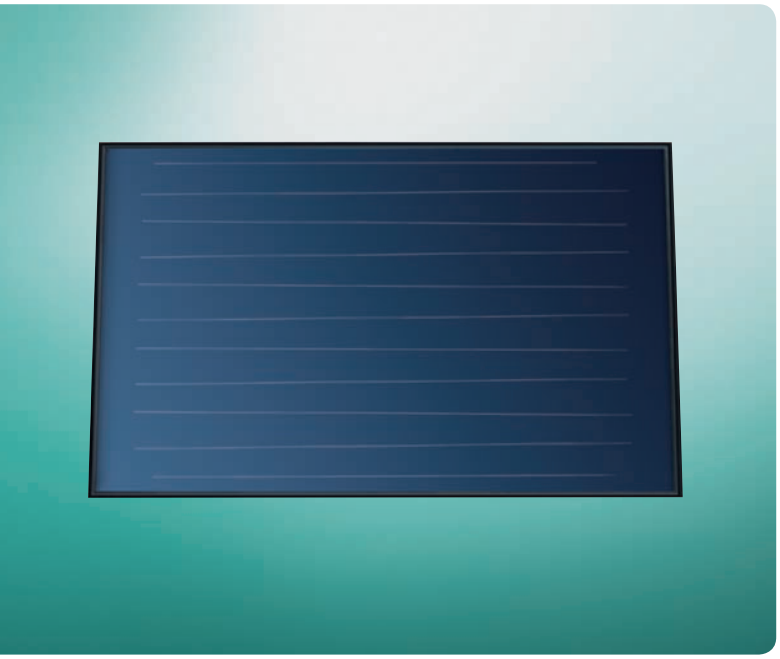

Főbb jellemzők

- Homogén lemezstruktúrájú, 2,51 m^2 bruttó felületű sík napkollektor
- 3,2 mm vastagságú szolár biztonsági üveg
- Napenergiával támogatott használati melegvíz-készítésre, valamint fűtésrásegítésre is alkalmazható
- Függőleges kollektor helyzetre
- Ferde és lapos tetőre telepíthető, illetve tetőbe integrálható
- **Feketére oxált alumínium keret**
- Speciális tartók a különleges telepítési helyzetek támogatására (homlokzati szerelés, kiemelés az ideálistól eltérő hajlásszög esetén)

A termék felszereltsége

- Nagyszelektivitású alumínium/réz abszorber (szerpentin)
- Ideális befoglaló méretek
- Csekély tömeg

Szállítási terjedelem

- auroTHERM classic VFK H
- Telepítési útmutató

Tudnivaló!

A szolár rendszer csak a Vaillant által forgalmazott hőhordozó folyadékkal üzemeltethető

Megnevezés	VFK 145/2 H
Rendelési szám	0010008899
Nettó listaár	lásd: www.vaillant.hu

Műszaki adatok	Mérték-egység	VFK 145/2 H
Felület (bruttó/apertúra)	m^2	2,51/2,35
Abszorber űrtartalom Az alsó hőszigetelés vastagsága Legnagyobb üzemi nyomás	l mm bar	2,16 40 10
Biztonsági szolár üveg transzmisszió (τ) Abszorber abszorpció (α) Abszorber emisszió (ε) Kollektor-érzékelő merülő hüvely	% % % mm	91 +/-2 95 +/-2 5 +/-2 6
Nyugalmi hőmérséklet Hatásfok (EN 12975 szerint) Hőveszteség tényező - k1 Hőveszteség tényező - k2 A kollektor legkisebb hozama	°C % W/m^2K W/m^2K^2 kWh/m^2a	170 79,8 3,79 0,016 525
A kollektor befoglaló méretei: Magasság Szélesség Mélység	 mm mm mm	 1233 2033 80
Tömeg	kg	37

Befoglaló méretek és a csatlakozások elhelyezkedése

auroTHERM classic VFK 145/2 H

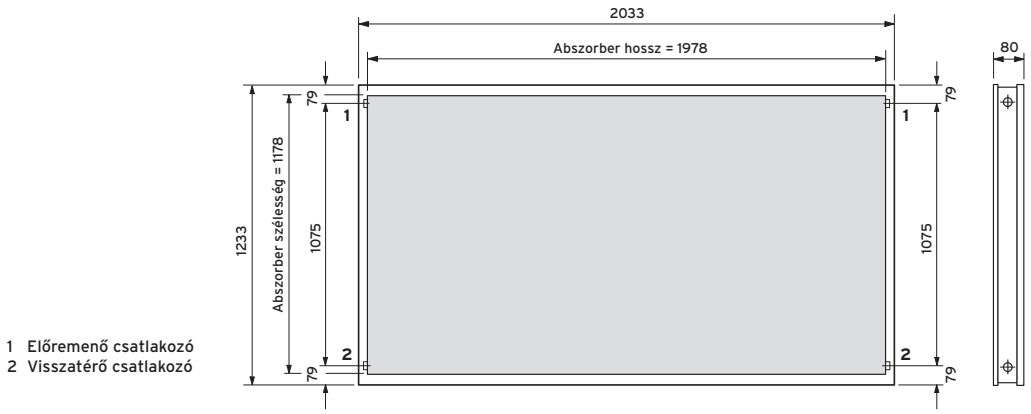

Egymás feletti mezőelrendezés

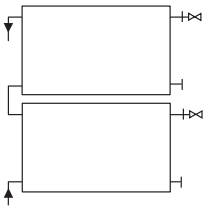

Max. 2 sor egymás feletti elhelyezése lehetséges

A nagyobb szolár-mezők hidraulikus kapcsolásával kapcsolatos kiegészítő információk az aktuális szolár tervezési segédletben találhatók!

Opcionális tartozékok

auroTHERM sík napkollektorok

Tartozék	Megnevezés	Cikkszám
	**P típusú tetőhorog készlet (4 db)** Bármely auroTHERM exclusiv vákuumcsöves, illetve auroTHERM sík napkollektorhoz alkalmazható tetőhorog készlet (4 db) ferde tetőre szereléshez. Egymás mellé telepített kollektorok esetén alkalmazható. Ez a tetőhorog készlet elsősorban hullámos tetőcserép fedéshez használható, a kollektor-mező telepítéséhez azonban feltétlenül szükség van sínkészletre is	0020055174
	**P típusú tetőhorog készlet (2 db)** Bármely auroTHERM exclusiv vákuumcsöves, illetve auroTHERM sík napkollektorhoz alkalmazható tetőhorog készlet (2 db) ferde tetőre szereléshez. Egymás fölé telepített kollektorok esetén alkalmazható. Ez a tetőhorog készlet elsősorban hullámos tetőcserép fedéshez használható, a kollektor-mező telepítéséhez azonban feltétlenül szükség van sínkészletre is.	0020059896
	**S1 típusú tetőhorog készlet (4 db)** Bármely auroTHERM exclusiv vákuumcsöves, illetve auroTHERM sík napkollektorhoz alkalmazható tetőhorog készlet (4 db) ferde tetőre szereléshez. Ez a szett egy kollektorhoz szükséges, egymás mellé telepített kollektorok esetén. Az S1 típusú tetőhorog készlet elsősorban standard tetőcserép fedéshez használható, a kollektor-mező telepítéséhez azonban feltétlenül szükség van sínkészletre is.	0020055184
	**S1 típusú tetőhorog készlet (2 db)** Bármely auroTHERM exclusiv vákuumcsöves, illetve auroTHERM sík napkollektorhoz alkalmazható tetőhorog készlet (2 db) ferde tetőre szereléshez. Ez a szett két kollektorhoz elegendő, egymás felett telepített kollektorok esetén. Az S1 típusú tetőhorog készlet elsősorban standard tetőcserép fedéshez használható, a kollektor-mező telepítéséhez azonban feltétlenül szükség van sínkészletre is.	0020059895
	**S2 típusú tetőhorog készlet (4 db)** Bármely auroTHERM exclusiv vákuumcsöves, illetve auroTHERM sík napkollektorhoz alkalmazható tetőhorog készlet (4 db) ferde tetőre szereléshez. Ez a szett egy kollektorhoz szükséges, egymás mellé telepített kollektorok esetén. Az S2 típusú tetőhorog készlet elsősorban hagyományos, húzott tetőcserép fedéshez használható, a kollektor-mező telepítéséhez azonban feltétlenül szükség van sínkészletre is.	0020080144
	**S2 típusú tetőhorog készlet (2 db)** Bármely auroTHERM exclusiv vákuumcsöves, illetve auroTHERM sík napkollektorhoz alkalmazható tetőhorog készlet (2 db) ferde tetőre szereléshez. Ez a szett két kollektorhoz elegendő, egymás felett telepített kollektorok esetén. Az S2 típusú tetőhorog készlet elsősorban hagyományos, húzott tetőcserép fedéshez használható, a kollektor-mező telepítéséhez azonban feltétlenül szükség van sínkészletre is.	0020080146

Tartozék	Megnevezés	Cikkszám
	**Tőcsavaros tetőhorog készlet (4 db)** Bármely auroTHERM exclusiv vákuumcsöves, illetve auroTHERM sík napkollektorhoz alkalmazható tőcsavaros tetőhorog készlet (4 db) ferde tetőre szereléshez. Ez a szett egy kollektorhoz szükséges, egymás mellé telepített kollektorok esetén. Univerzálisan alkalmazható 4 db tőcsavar rögzítő anyával és tartóval ellátott horog felsőrésszel. A kollektor-mező telepítéséhez feltétlenül szükség van sínkészletre is.	0020059897
	**Tőcsavaros tetőhorog készlet (2 db)** Bármely auroTHERM exclusiv vákuumcsöves, illetve auroTHERM sík napkollektorhoz alkalmazható tőcsavaros tetőhorog készlet (2 db) ferde tetőre szereléshez. Ez a szett két kollektorhoz elegendő, egymás felett telepített kollektorok esetén. Univerzálisan alkalmazható 2 db tőcsavar rögzítő anyával és tartóval ellátott horog felsőrésszel. A kollektor-mező telepítéséhez feltétlenül szükség van sínkészletre is.	0020087854
	**Sínkészlet VFK V kollektorhoz** auroTHERM VFK V típusú sík napkollektor tetőre szereléséhez használható, feketére eloxált alumínium sínpár	0020059899
	**Sínkészlet VFK H kollektorhoz** auroTHERM VFK H típusú sík napkollektor tetőre szereléséhez használható, feketére eloxált alumínium sínpár	0020059898

Tartozék	Megnevezés	Cikkszám
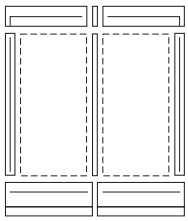	**Alapmodul tetősíkba építéshez (2 x VFK V)** Két darab, egymás mellé helyezett függőleges kialakítású auroTHERM VFK V kollektor tetősíkba építéséhez használható alapkészlet, fedőlemezekkel együtt. **Tudnivaló:** Ez a készlet nem tartalmazza a hidraulikus bekötés elemeit.	0020055196
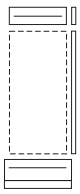	**Bővítő modul tetősíkba építéshez (VFK V)** Több, egymás mellé helyezett függőleges kialakítású auroTHERM VFK V kollektor tetősíkba építéséhez használható bővítő készlet, fedőlemezekkel együtt, amelyet a 3. kollektortól kezdve kell alkalmazni. **Tudnivaló:** Ez a készlet nem tartalmazza a hidraulikus bekötés elemeit.	0020055198
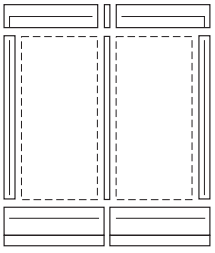	**Alapmodul tetősíkba építéshez** **(15–22 fokos hajlásszög között, 2 x VFK V)** Két darab, egymás mellé helyezett függőleges kialakítású auroTHERM VFK V kollektor kisebb hajlásszögű (15–22°) tetősíkba építéséhez használható alapkészlet, antracit színű fedőlemezekkel együtt. **Tudnivaló:** Ez a készlet nem tartalmazza a hidraulikus bekötés elemeit.	0020059599

Tartozék	Megnevezés	Cikkszám
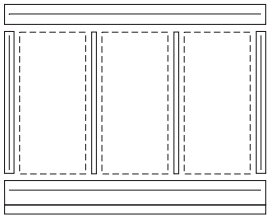	**Alapmodul tetősíkba építéshez (15–22 fokos hajlásszög között, 3 x VFK V)** Három darab, egymás mellé helyezett függőleges kialakítású auroTHERM VFK V kollektor kisebb hajlásszögű (15–22°) tetősíkba építéséhez használható alapkészlet, antracit színű fedőlemezekkel együtt. **Tudnivaló:** Ez a készlet nem tartalmazza a hidraulikus bekötés elemeit.	0020059879

Tartozék	Megnevezés	Cikkszám
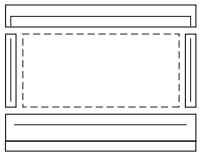	**Alapmodul tetősíkba építéshez (VFK H)** Egy darab, vízszintes kialakítású auroTHERM VFK H kollektor tetősíkba építéséhez használható alapkészlet, fedőlemezekkel együtt. **Tudnivaló:** Ez a készlet nem tartalmazza a hidraulikus bekötés elemeit.	0020059906
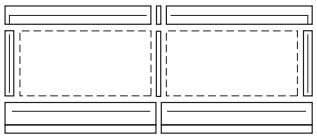	**Alapmodul tetősíkba építéshez (2 x VFK H)** Két darab, egymás mellé helyezett vízszintes kialakítású auroTHERM VFK H kollektor tetősíkba építéséhez használható alapkészlet, fedőlemezekkel együtt. **Tudnivaló:** Ez a készlet nem tartalmazza a hidraulikus bekötés elemeit.	0020055197
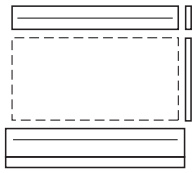	**Bővítő modul tetősíkba építéshez (VFK H)** Több, egymás mellé helyezett vízszintes kialakítású auroTHERM VFK H kollektor tetősíkba építéséhez használható bővítő készlet, fedőlemezekkel együtt, amelyet a 3. kollektortól kezdve kell alkalmazni. **Tudnivaló:** Ez a készlet nem tartalmazza a hidraulikus bekötés elemeit.	0020055199
	**Bővítő modul tetősíkba építéshez (VFK H – egymás felett)** Két, egymás fölé helyezett vízszintes kialakítású auroTHERM VFK H kollektor tetősíkba építéséhez használható bővítő készlet, fedőlemezekkel együtt, amelyet a 0020059906 cikkszámú készlethez kell alkalmazni.	0020059911
	**Easyform szigetelő tekercs tetősíkba építéshez** Szabadon alkalmazható, 5 méteres hosszúságú szigetelő tekercs a tetősíkba építés utólagos szigetelési feladatainak ellátására.	0020080801

Tartozék	Megnevezés	Cikkszám
	**Háromszög állvány VFK V kollektorhoz** auroTHERM VFK V függőleges sík napkollektor lapos tetőn történő telepítéséhez használható háromszög állvány szabadon beállítható hajlásszöggel (30, 45 és 60°). Alumínium keret előszerelt tartóval és sínösszekötővel. **Tudnivaló:** Sorba kötött kollektorok esetén az első kollektorhoz 2, minden további elemhez pedig 1 db háromszög keret szükséges. A rögzítő csavarzat nem tartozik bele a keret szállítási terjedelmébe. Abban az esetben, ha a háromszög keretet a tetőn közvetlenül kell rögzíteni betonsúlyban, akkor a 0020146025 cikkszámú tételt külön kell megrendelni. Sínkészletre – a telepítési módtól függetlenül – minden esetben szükség van.	0020137774

Tartozék	Megnevezés	Cikkszám
	**Sínkészlet lapos tetős/szabadtéri telepítéshez (VFK V)** auroTHERM VFK V típusú függőleges sík napkollektor lapos tetős/szabadtéri telepítéséhez használható alumínium sínpár.	0020092558
	**Talpsín (VFK V) szabadtéri telepítéshez** Alumíniumból készült talpsín a teherhordozó lemezre történő felerősítésre a terhelés jobb elosztása végett. Tudnivaló: háromszög keretenként egy darab talpsín szükséges. Használatához feltétlenül szükséges a teherhordozó lemezkészlet (0020137768)	0020160628
	**Feszítő sodrony (2 db)** Elcsúszás elleni biztosításra szolgáló acélhuzal sodrony a talpsínnel kombinált háromszög keret rögzítésére.	0020160658
	**Teherhordozó lemez háromszög kerethez** Lapos tetőn, illetve szabad térben felállított háromszög keret telepítéséhez alkalmazható teherhordó lemezkészlet (2 db), amely lehetővé teszi a felállítást a tetőhéjazat károsodása nélkül. **Figyelem!** Az adott telepítési hely földrajzi elhelyezkedésének (jellemző szélsebesség) és az épület magasságának függvényében szükséges súlyterheléseket a vonatkozó szerelési útmutatóból kell kiolvasni. A teherhordó lemez méretei: 875 mm (hossz); 406 mm (szélesség)	0020137768
	**Menetes csapszár lapos tetős/szabadtéri telepítéshez** 2 db menetes csapszár rögzítő anyával (M10) a háromszög keret lapos tetős/szabadtéri telepítéséhez, betonsúlyok esetén. **Tudnivaló:** Ezt a készletet csak egy kerethez, 2 db rögzítési ponttal lehet használni.	0020146025
	**Kiemelő keret VFK V kollektorhoz** Csekély hajlásszögű (10–30°) tető esetén alkalmazható kiemelő keret (1 db) auroTHERM VFK V típusú sík napkollektorhoz. A keret 20 vagy 30° fokos szögben állítható a 10–30°-os hajlásszöggel rendelkező tetőfedéseknél. **Tudnivaló:** Alkalmazásához sínkészlet (rendelési szám: 0020092558) szükséges. Az első kollektorhoz 2, minden más további sík napkollektorhoz pedig 1 db kiemelő keret kell.	0020094867
	**Tetőhorog készlet (P-típus) kiemelő kerethez** Bármelyik Vaillant auroTHERM kollektor kiemelő kerettel történő telepítése során alkalmazható P-típusú tetőhorog készlet. A szett segítségével 1 db kiemelő keret hullámos tetőcserép esetén ad biztos rögzítést a szarufa és a keret között, amelynek tartalma: 2 db tetőhorog; 6 db csavar és a sínösszekötő kapcsok. **Tudnivaló:** Alkalmazásához sínkészlet szükséges. Az első kollektorhoz 2, minden más további kollektorhoz pedig 1 db tetőhorog készlet kell.	0020094870
	**Tőcsavaros tetőhorog készlet kiemelő kerethez** Bármelyik Vaillant auroTHERM kollektor kiemelő kerettel történő telepítése során alkalmazható tőcsavaros tetőhorog készlet. A szett segítségével 1 db kiemelő keret bármilyen tetőfedés esetén biztos rögzítést ad a szarufa és a keret között, amelynek tartalma: 2 db, univerzálisan használható tőcsavar és a sínösszekötő kapcsok. **Tudnivaló:** Alkalmazásához sínkészlet szükséges. Az első kollektorhoz 2, minden más további kollektorhoz pedig 1 db tőcsavaros tetőhorog készlet kell.	0020094872

Tartozék	Megnevezés	Cikkszám
	**Homlokzati kiemelő keret VFK V kollektorhoz** auroTHERM VFK V típusú sík napkollektorok esetén alkalmazható homlokzati alumínium kiemelő keret, szabadon beállítható 15°, 30° és 45°-os hajlásszöggel, sínösszekötővel, de rögzítő csavarok nélkül. **Tudnivaló:** Alkalmazásához sínkészlet (rendelési szám: 0020092558) szükséges. Az első kollektorhoz 2, minden más további sík napkollektorhoz pedig 1 db kiemelő keret kell.	0020092552
	**Homlokzati rögzítő VFK V kollektorhoz** auroTHERM VFK V típusú sík napkollektorok homlokzattal párhuzamos telepítése esetén alkalmazható rögzítő elem (2 db), rögzítő csavarok nélkül. **Tudnivaló:** Minden egyes kollektorhoz 1 db homlokzati rögzítő készlet szükséges. A kollektorok közötti rések lezárására optikai takarólécet (rendelési szám: 0020092563) javaslunk.	0020092555
	**Optikai takaróléc VFK V kollektorhoz** auroTHERM VFK V típusú sík napkollektorok homlokzati telepítése esetén alkalmazható optikai takaróléc (1 db) a kollektorok közötti rés lefedésére.	0020092563
	**Háromszög állvány VFK H kollektorhoz** auroTHERM VFK H vízszintes sík napkollektor lapos tetőn történő telepítéséhez használható háromszög állvány szabadon beállítható hajlásszöggel (30, 45 és 60°). Alumínium keret előszerelt tartóval és sínösszekötővel. **Tudnivaló:** Sorba kötött kollektorok esetén az első kollektorhoz 2, minden további elemhez pedig 1 db háromszög keret szükséges. A rögzítő csavarzat nem tartozik bele a keret szállítási terjedelmébe. Abban az esetben, ha a háromszög keretet a tetőn közvetlenül kell betonsúlyon rögzíteni, akkor külön kell megrendelni a 0020146025 cikkszámú tételt. Sínkészletre – a telepítési módtól függetlenül – minden esetben szükség van.	0020137775
	**Sínkészlet lapos tetős/szabadtéri telepítéshez (VFK H)** auroTHERM VFK H típusú vízszintes sík napkollektor lapos tetős/szabadtéri telepítéséhez használható alumínium sínpár.	0020092559
	**Talpsín (VFK H) szabadtéri telepítéshez** Alumíniumból készült talpsín a teherhordozó lemezre történő felerősítésre a terhelés jobb elosztása végett. **Tudnivaló:** háromszög keretenként egy darab talpsín szükséges. Használatához feltétlenül szükséges a teherhordozó lemezkészlet (0020137768)	0020160635
	**Feszítő sodrony (2 db)** Elcsúszás elleni biztosításra szolgáló acélhuzal sodrony a talpsínnel kombinált háromszög keret rögzítésére.	0020160658
	**Teherhordozó lemez háromszög kerethez** Lapos tetőn, illetve szabad térben felállított háromszög keret telepítéséhez alkalmazható teherhordó lemezkészlet (2 db), amely lehetővé teszi a felállítást a tetőhéjazat károsodása nélkül. **Figyelem!** Az adott telepítési hely földrajzi elhelyezkedésének (jellemző szélsebesség) és az épület magasságának függvényében szükséges súlyterheléseket a vonatkozó szerelési útmutatóból kell kiolvasni. A teherhordó lemez méretei: 875 mm (hossz); 406 mm (szélesség)	0020137768
	**Menetes csapszár lapos tetős/szabadtéri telepítéshez** 2 db menetes csapszár rögzítő anyával (M10) a háromszög keret lapos tetős/szabadtéri telepítéséhez, betonsúlyok esetén. **Tudnivaló:** Ezt a készletet csak egy kerethez, 2 db rögzítési ponttal lehet használni.	0020146025

Tartozék	Megnevezés	Cikkszám
	**Kiemelő keret VFK V kollektorhoz** Csekély hajlásszögű (10–30°) tető esetén alkalmazható kiemelő keret (1 db) auroTHERM VFK V típusú sík napkollektorhoz. A keret 20 vagy 30° fokos szögben állítható a 10–30°-os hajlásszöggel rendelkező tetőfedéseknél. **Tudnivaló:** Alkalmazásához sínkészlet (rendelési szám: 0020092559) szükséges. Az első kollektorhoz 2, minden más további sík napkollektorhoz pedig 1 db kiemelő keret kell.	0020094868
	**Tetőhorog készlet (P-típus) kiemelő kerethez** Bármelyik Vaillant auroTHERM kollektor kiemelő kerettel történő telepítése során alkalmazható P-típusú tetőhorog készlet. A szett segítségével 1 db kiemelő keret hullámos tetőcserép esetén ad biztos rögzítést a szarufa és a keret között, amelynek tartalma: 2 db tetőhorog; 6 db csavar és a sínösszekötő kapcsok. **Tudnivaló:** Alkalmazásához sínkészlet szükséges. Az első kollektorhoz 2, minden más további kollektorhoz pedig 1 db tetőhorog készlet kell.	0020094870
	**Tőcsavaros tetőhorog készlet kiemelő kerethez** Bármelyik Vaillant auroTHERM kollektor kiemelő kerettel történő telepítése során alkalmazható tőcsavaros tetőhorog készlet. A szett segítségével 1 db kiemelő keret bármilyen tetőfedés esetén biztos rögzítést ad a szarufa és a keret között, amelynek tartalma: 2 db, univerzálisan használható tőcsavar és a sínösszekötő kapcsok. **Tudnivaló:** Alkalmazásához sínkészlet szükséges. Az első kollektorhoz 2, minden más további kollektorhoz pedig 1 db tőcsavaros tetőhorog készlet kell.	0020094872
	**Homlokzati kiemelő keret VFK V kollektorhoz** auroTHERM VFK V típusú sík napkollektorok esetén alkalmazható homlokzati alumínium kiemelő keret, szabadon beállítható 15°, 30° és 45°-os hajlásszöggel, sínösszekötővel, de rögzítő csavarok nélkül. **Tudnivaló:** Alkalmazásához sínkészlet (rendelési szám: 0020092559) szükséges. Az első kollektorhoz 2, minden más további sík napkollektorhoz pedig 1 db kiemelő keret kell.	0020092553
	**Homlokzati rögzítő VFK V kollektorhoz** auroTHERM VFK V típusú sík napkollektorok homlokzattal párhuzamos telepítése esetén alkalmazható rögzítő elem (2 db), rögzítő csavarok nélkül. **Tudnivaló:** Minden egyes kollektorhoz 1 db homlokzati rögzítő készlet szükséges. A kollektorok közötti rések lezárására optikai takarólécet (rendelési szám: 0020092563) javaslunk.	0020092556
	**Optikai takaróléc VFK V kollektorhoz** auroTHERM VFK V típusú sík napkollektorok homlokzati telepítése esetén alkalmazható optikai takaróléc (1 db) a kollektorok közötti rés lefedésére.	0020092562

Tartozék	Megnevezés	Cikkszám
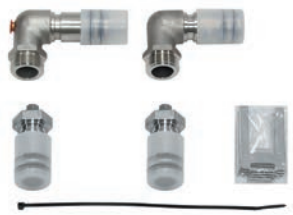	**Hidraulikus alapkészlet (VFK)** Alap csatlakozó készlet 1 db auroTHERM VFK sík napkollektor hidraulikus bekötéséhez tetőre, lapos tetőre, valamint szabadtéri és kiemelő kerettel történő telepítés esetén. A készlet tartalma: 2 db, kézi légtelenítővel ellátott vakdugó; merülő hüvellyel ellátott előremenő csatlakozó (DN 16, G 3/4); visszatérő csatlakozó (DN 16, G 3/4); 4 db biztosító klipsz; szerelési útmutató.	0020143697

Tartozék	Megnevezés	Cikkszám
	**Hidraulikus bővítő készlet (VFK)** Bővítő készlet egymás mellé telepített auroTHERM VFK sík napkollektorok hidraulikus összekötésére. A szett tartalma: hidraulikus összekötő (2 db); biztosító klipsz (4 db); síntoldó (2 db).	0020055181
	**Összekötő csővezeték egymás feletti telepítéshez (VFK)** Egymás felett telepített auroTHERM VFK sík napkollektorokból összeállított mező esetén alkalmazható bővítő hidraulikus csővezeték. Részei: összekötő elem; kézi légtelenítővel ellátott vakdugó (2 db); biztosító klipsz (4 db).	0020059894
	**Flexibilis bekötő csőkészlet** Nemesacélból készült, gyárilag hőszigetelt flexibilis csatlakozó csőkészlet VTK/2 és VFK kollektorok hidraulikus bekötésére. 2 db DN 16 x 1 m, G 3/4	302444
	**Nemesacél csatlakozó csőkészlet (DN 16 x 15 m)** 15 méteres tekercsben kínált, hőszigeteléssel és érzékelő vezetékkel ellátott nemesacél szolár csatlakozó csőkészlet. DN 16 x 15 m átmeneti idomokkal a szolár állomás közvetlen bekötésére, illetve közcsavarokkal a hosszabbításhoz. A hőszigetelt csőpár külső átmérője: 100 mm, DN 16, G 3/4.	302416
	**Nemesacél csatlakozó csőkészlet (DN 20 x 15 m)** 15 méteres tekercsben kínált, hőszigeteléssel és érzékelő vezetékkel ellátott nemesacél szolár csatlakozó csőkészlet. DN 20 x 15 m átmeneti idomokkal a szolár állomás közvetlen bekötésére, illetve közcsavarokkal a hosszabbításhoz. A hőszigetelt csőpár külső átmérője: 110 mm, DN 20, G 1, 1" adapterrel a flexibilis bekötő csővezeték számára.	302417
	**Adapter csavarzat** Flexibilis bekötő csővezeték alkalmazása esetén használható adapter csavarzat (3/4" → 1"), amelyet abban az esetben javasolt használni, ha a szolár rendszer telepítése során nem a gyári csatlakozó csővezetékeket telepítik.	0020059767
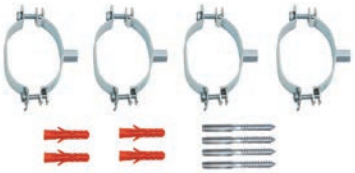	**Rögzítő bilincs DN 16** Szolár nemesacél csőcsatlakozó készlethez (DN 16) alkalmazható rögzítő bilincs (4 db).	0020025385
	HRögzítő bilincs DN 20 Szolár nemesacél csőcsatlakozó készlethez (DN 20) alkalmazható rögzítő bilincs (4 db).	0020025386
	**Automatikus mikro-buborék leválasztó** Szolár rendszerek kollektor körében alkalmazható automatikus mikro-buborék leválasztó max. 10 bar üzemi nyomásig. Csatlakozás: DN 16	302418
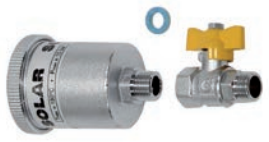	**Szolár gyorslégtelenítő** Elzáró szeleppel ellátott szolár gyorslégtelenítő 3/8"-os külső csatlakozással. Maximális hőállósága: 150°C	302019

Tartozék	Megnevezés	Cikkszám
	**Termosztatikus keverőszelep (HMV)** Szolár használati melegvíz-tárolókhoz forrázás elleni védelemként, 60°C fok felett alkalmazható termosztatikus keverőszelep. Beállítási tartomány: 30 és 70°C fok között komplett kialakítással, roppantó gyűrűs csavarzattal (22 mm). **Tudnivaló:** Maximum 5 lakóegység és 3 db zuhanyzó egyidejű ellátására használható.	302040
	**Szolár kombi tágulási tartály (18 l)** Az auroTHERM szolár rendszerekben alkalmazható, előtét tartállyal kombinált (három kamrás kialakítás) szolár tágulási tartály 10 bar üzemi nyomásig, illetve 100°C fokig. Űrtartalmak: 18 liter (tágulási tartály), 6 liter (előtéttartály); előnyomás: 2,5 bar. **Szolár kombi tágulási tartály (25 l)** Az auroTHERM szolár rendszerekben alkalmazható, előtét tartállyal kombinált (három kamrás kialakítás) szolár tágulási tartály 10 bar üzemi nyomásig, illetve 100°C fokig. Űrtartalmak: 25 liter (tágulási tartály), 10 liter (előtéttartály); előnyomás: 2,5 bar. **Szolár kombi tágulási tartály (35 l)** Az auroTHERM szolár rendszerekben alkalmazható, előtét tartállyal kombinált (három kamrás kialakítás) szolár tágulási tartály 10 bar üzemi nyomásig, illetve 100°C fokig.Űrtartalmak: 35 liter (tágulási tartály), 12 liter (előtéttartály); előnyomás: 2,5 bar.	0020059912 0020059914 0020065939
	**Szolár tágulási tartályok (falra szerelhető)** Az auroTHERM szolár rendszerekben, a szolár hőhordozó folyadék hőtágulásának felfogatására alkalmazható, falra szerelhető tágulási tartály. Maximális üzemi nyomás: 10 bar, előnyomás: 2,5 bar. **18 literes szolár tágulási tartály** **24 literes szolár tágulási tartály** **35 literes szolár tágulási tartály**	 302097 302098 302428
	**Tágulási tartály fali tartó** Elzáró szeleppel (3/4") ellátott fali tartókonzol tágulási tartály számára. Ez a tétel az auroFLOW VMS 70 szolárállomás javasolt gyári tartozéka.	 0020173592
	**Szolár tágulási tartályok (földön álló)** Az auroTHERM szolár rendszerekben, a szolár hőhordozó folyadék hőtágulásának felfogatására alkalmazható, álló kialakítású tágulási tartály. Maximális üzemi nyomás: 10 bar, előnyomás: 2,5 bar **50 literes szolár tágulási tartály** **80 literes szolár tágulási tartály** **100 literes szolár tágulási tartály**	 302496 302497 0020020655
	**Szolár előtét tartályok** Szolár rendszerekben, a szolár tágulási tartály membránjának védelmére alkalmazható előtét tartályok. Alkalmazása több esetben is javasolt, de 10 m² kollektor-felület felett kötelező. **5 literes szolár előtéttartály** **12 literes szolár előtéttartály** **18 literes szolár előtéttartály**	 302405 0020048752 0020048753
	**auroFLOW VWS 70 kétcsöves szolárállomás** Szolár, nagyhatékonyságú szivattyút tartalmazó előszerelt egység töltő- és ürítő csappal, kézi légtelenítővel ellátott léglevá-lasztóval, beépített visszacsapó szelepes elzáró csapokkal, biztonsági szelep (6 bar), nyomásmérő, 2 db hőmérő. Csőcsatlakozási méret: 3/4" (lapos tömítéssel). Szerelési segédanyagok, tömítések, előkészített kábel a szivattyú bekötésére. auroTHERM exclusiv, auroTHERM plus, VFK 145 H, VFK 145 V és VFK 125/3 esetén használható egészen 70 m² sík napkollektor felületig.	0020193190

Tartozék	Megnevezés	Cikkszám
	**Adapter készlet** Az auroFLOW VWS 70 szolár állomáshoz használható roppantó gyűrűs hidraulikus bekötőkészlet Ø18 mm vagy Ø 22 mm rézcső szolár állomáshoz csatlakoztatására.	0020193231
	**Hidraulikus blokk fűtésrásegítésre** A fűtésrásegítésre alkalmazható auroSTOR VPS SC 700 és VPS SC 1000 típusú kombi puffer tárolók fűtési rendszerre történő rákötése esetén használható hidraulikus állomás. Tartalma: 2 db motoros váltószelep, elzáró szerelvények visszacsapó szeleppel (2 db); hőmérők (2 db) gyárilag teljesen előszerelve, hőszigetelt házban. 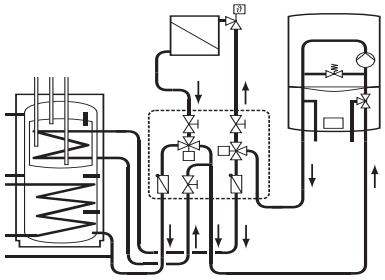	309640
	**Készre kevert hőhordozó folyadék (10 l)** Szolár rendszerekben alkalmazható, fagyállóval készre kevert hőhordozó folyadék -28°C hőmérsékletig. Űrtartalom: 10 liter **Figyelem!** Ez a hőhordozó folyadék csak Vaillant kollektorokból összeállított szolár rendszerekben alkalmazható.	302363
	Készre kevert hőhordozó folyadék (20 l) Szolár rendszerekben alkalmazható, fagyállóval készre kevert hőhordozó folyadék -28°C hőmérsékletig. Űrtartalom: 20 liter Figyelem! Ez a hőhordozó folyadék csak Vaillant kollektorokból összeállított szolár rendszerekben alkalmazható.	302498
	**Refraktométer** Refraktométer Vaillant szolárrendszerek hőhordozó folyadékának gyors és pontos ellenőrzéséhez.	0020042549

auroSTEP plus termékinformációk

Kétféle szolárrendszer integrálása

Az auroSTEP plus szolárrendszer a napenergiával történő melegvíz-készítés alaprendszere, amely egy integrált szolár állomással ellátott melegvíz-tárolóból, valamint szabályozóból áll. Az auroSTEP plus szolárrendszer különlegessége, hogy egy termékben egyesíti a drainback és nyomás alatt működő technológiát. A működési mód alapján megkülönböztetett modulok nagyon egyszerűen és könnyen szerelhetők fel a tartály palástjára. Mindkét technológia ideális megoldást nyújt a családi és ikerházak napenergiával támogatott használati melegvíz-készítésére, maximum 7 személyig.
Az auroSTEP plus rendszerek három, különböző tároló nagyságban léteznek: 150 l, 250 l és 350 l.

Főbb jellemzők

- Rendszerek 2-7 fő meleg víz igényeinek ellátására
- A szolárrendszer – a tároló nagysága alapján – egy, kettő vagy három auroTHERM VFK sík napkollektorral egészül ki.
- Az auroSTEP plus rendszer az összes Vaillant fűtési hőtermelővel kombinálható
- Lehetőség van az elektromos fűtőpatronnal történő utánfűtésre
- Gyors és egyszerű szerelés
- Kompakt rendszer: a legtöbb alkotóelem a melegvíz-tároló egységbe integrált

A termék felszereltsége

Az auroSTEP plus szolárrendszer a következő fő alkotóelemekből áll:

- Egy szolár melegvíz-tároló: egy vagy két csőspirálos változat, háromféle űrtartalom
- Szolár szivattyúval ellátott szolár állomás (drainback rendszereknél adott esetben sönt szivattyú is szükséges)
- Integrált szolár szabályozó

A tároló összes csatlakozása elölről és felülről férhető hozzá.

Tároló nagyság és működési mód	Típusjelölés	Rendszerkomponensek	
		egy drainback rendszerben	egy nyomás alatti rendszerben
150 liter monovalens	VIH S1 150/4 B	- VMS 8 D - drainback kollektor VFK D	- VMS 8 - nyomás alatt üzemelő VFK sík napkollektor
250 liter monovalens	VIH S1 250/4 B		
250 liter bivalens	VIH S2 250/4 B		
350 liter bivalens	VIH S2 350/4 B		

A csővezetékek keretfeltételei auroSTEP plus rendszereknél 12 méter maximális magasság Az auroSTEP plus rendszer magassága 12 méterre van korlátozva. 8,5 méteres magasságig a rendszerverziók egy szivattyúval alkalmazhatók. A 12 méter feletti rendszermagasságoknál egészen 16 méter érhető el a kiegészítő drainback visszafolyó tartály beépítésével. Maximális csővezeték hosszúság:

40 m. A tároló-egység és a kollektor közötti összekötő vezetékek együttes hosszúsága nem lépheti át a 40 méteres értéket, azaz a maximum 20 méteres „2 az 1-ben szolár rézcső" használható. A három kollektorból álló auroSTEP plus rendszerek tervezése során mindig szükséges a sönt szivattyú.

auroSTEP plus – drainback rendszer

Kollektor szám	Tároló űrtartalom 150 és 250 l			Tároló űrtartalom 350 l		
	Cu 10 x 0,8	Cu 12 x 1	Cu 15 x 1	Cu 10 x 0,8	Cu 12 x 1	Cu 15 x 1
1	40 m	40 m	35 m	40 m	40 m	40 m
2	30 m*	35 m	20 m	30 m*	40 m	25 m
3 (sönt szivattyúval)	40 m	20 m	12 m	40 m	30 m	18 m

* Az opcionálisan rendelhető sönt szivattyúval 40 méterre emelhető

Drainback rendszerű sík napkollektorok

auroTHERM VFK 135/2 VD és VFK 135/2 D

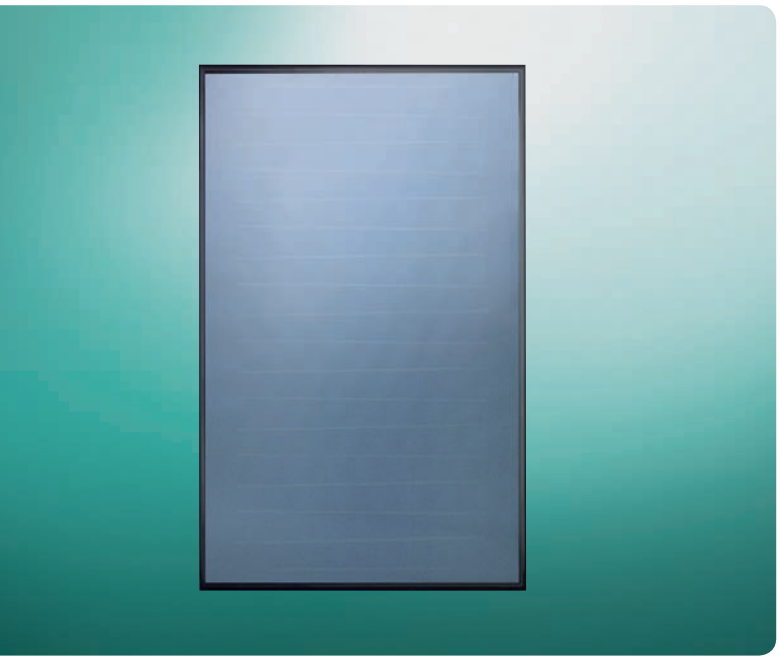

Főbb jellemzők

- Homogén lemezstruktúrájú, 2,51 m² bruttó felületű sík napkollektor
- 3,2 mm vastagságú szolár biztonsági üveg
- Napenergiával támogatott használati melegvíz-készítésre, valamint fűtésrásegítésre (csak VFK 135/2 VD) alkalmazható
- Ferde és lapos tetőre telepíthető, illetve tetőbe integrálható
- Feketére oxált alumínium keret
- Speciális tartók a különleges telepítési helyzetek támogatására (homlokzati szerelés, kiemelés az ideálistól eltérő hajlásszög esetén)

A termék felszereltsége

- Nagyszelektivitású alumínium/réz abszorber (szerpentin)
- Ideális befoglaló méretek
- Csekély tömeg

Szállítási terjedelem

- auroTHERM VFK (drainback)
- Telepítési útmutató

Tudnivaló!

A szolár rendszer csak a Vaillant által forgalmazott hőhordozó folyadékkal üzemeltethető. Ez a kollektor típus kizárólag a drainback rendszerű auroSTEP plus, valamint az auroFLOW plus (VFK 135/2 VD) készülékcsalád esetén alkalmazható.

Megnevezés	VFK 135/2 VD	VFK 135/2 D
Rendelési szám	0010010206	0010008897
Nettó listaár	lásd: www.vaillant.hu	

Megnevezés	Mértékegység	VFK 135/2 VD	VFK 135/2 D
Felület (bruttó/apertúra)	m^2	2,51/2,35	2,51/2,35
Abszorber űrtartalom	l	1,46	1,35
Az alsó hőszigetelés vastagsága	mm	40	40
Legnagyobb üzemi nyomás	bar	10	10
Biztonsági szolár üveg transzmisszió (τ)	%	91 +/-2	91 +/-2
Abszorber abszorpció (α)	%	95 +/-2	95 +/-2
Abszorber emisszió (ε)	%	5 +/-2	5 +/-2
Kollektor-érzékelő merülő hüvely	mm	6	6
Nyugalmi hőmérséklet	°C	189	195
Hatásfok (EN 12975 szerint)	%	78,5	78,2
Hőveszteség tényező - k1	W/m^2K	3,643	3,936
Hőveszteség tényező - k2	W/m^2K^2	0,016	0,10
A kollektor legkisebb hozama	kWh/m^2a	525	525
A kollektor befoglaló méretei:			
Magasság	mm	2033	1233
Szélesség	mm	1233	2033
Mélység	mm	80	80
Tömeg	kg	38	37

Befoglaló méretek és a csatlakozások elhelyezkedése

auroTHERM VFK 135/2 VD és VFK 135 D

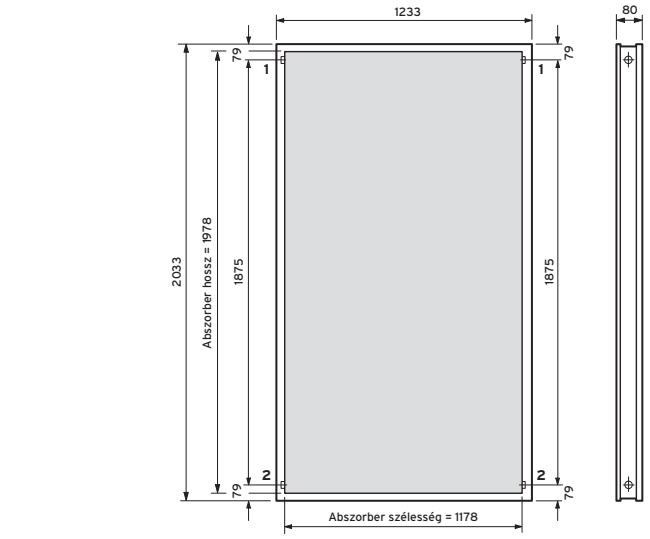

1 Előremenő csatlakozó
2 Visszatérő csatlakozó

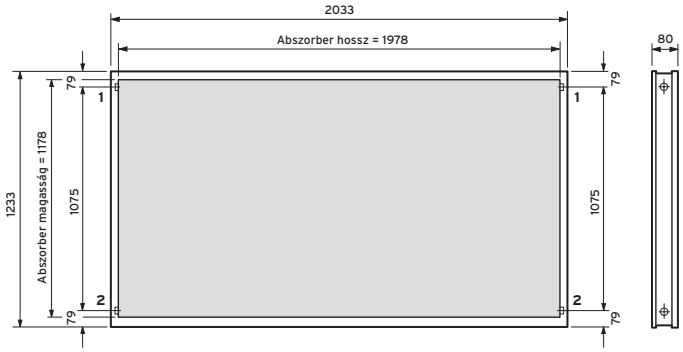

1 Előremenő csatlakozó
2 Visszatérő csatlakozó

Opcionális tartozékok

auroTHERM drainback napkollektorok

Tartozék	Megnevezés	Cikkszám
	**Bekötő készlet (1 x VFK 135 D - HT/HF)** auroTHERM VFK 135 D kollektor (1 db) ferde tetőre, illetve háromszög kerettel együtt történő lapostetős/szabadtéri telepítése során alkalmazható bekötő készlet. **auroTHERM VFK 135 D (1 db) tetősíkba építéséhez (HI)** **Tartalma:** VR 11 kollektor érzékelő; 2 db hidraulikus bekötő elem roppantó gyűrűvel és támasztó persellyel; szerelési útmutató.	0020143756 0020101384
	**Bekötő készlet (2 x VFK 135 D - HT)** auroTHERM VFK 135 D kollektor (2 db) ferde tetőre történő telepítése során alkalmazható bekötő készlet. **auroTHERM VFK 135 D (2 db) tetősíkba építéséhez (HI)** **Tartalma:** VR 11 kollektor érzékelő; 2 db hidraulikus bekötő elem roppantó gyűrűvel és támasztó persellyel; 1 db roppantó gyűrűs összekötő cső, támasztó persellyel; szerelési útmutató.	0020145070 0020101444
	**Bekötő készlet (3 x VFK 135 D - HT)** auroTHERM VFK 135 D kollektor (3 db) ferde tetőre történő telepítése során alkalmazható bekötő készlet. **auroTHERM VFK 135 D (3 db) tetősíkba építéséhez (HI)** **Tartalma:** VR 11 kollektor érzékelő; 2 db hidraulikus bekötő elem roppantó gyűrűvel és támasztó persellyel; 2 db roppantó gyűrűs összekötő cső, támasztó persellyel; szerelési útmutató.	0020101489 0020101540
	**Bekötő készlet (1 x VFK 135 VD - HT/HF)** auroTHERM VFK 135 VD kollektor (1 db) ferde tetőre, illetve háromszög kerettel együtt történő lapostetős/szabadtéri telepítése során alkalmazható bekötő készlet. **auroTHERM VFK 135 VD (1 db) tetősíkba építéséhez (HI)** **auroTHERM VFK 135 VD (1 db) auroFLOW plus alapkészlet** **Tartalma:** VR 11 kollektor érzékelő; 2 db hidraulikus csatlakozó elem; 2 db vakdugó; 4 db rögzítő klipsz; szerelési segédanyagok és telepítési útmutató.	0020143718 0020101619 0020165253
	**Bekötő készlet (2 x VFK 135 VD - HT/HF)** auroTHERM VFK 135 VD kollektor (2 db) ferde tetőre, illetve háromszög kerettel együtt történő lapostetős/szabadtéri telepítése során alkalmazható bekötő készlet. **auroTHERM VFK 135 VD (2 db) auroFLOW plus bővítő készlet**	0020143732 0020165255

Tartozék	Megnevezés	Cikkszám
	**Bekötő készlet (3 x VFK 135 VD - HT/HF)** auroTHERM VFK 135 VD kollektor (3 db) ferde tetőre, illetve háromszög kerettel együtt történő lapostetős/szabadtéri telepítése során alkalmazható bekötő készlet. **Tartalma:** VR 11 kollektor érzékelő; 6 db hidraulikus csatlakozó elem; 2 db vakdugó; 12 db rögzítő klipsz; szerelési segédanyagok és telepítési útmutató. **Figyelem!** A kollektormező csak átlósan köthető be.	0020143742
	**„2 az 1-ben" összekötő cső - 10 méter** auroSTEP plus rendszerekhez használható speciális, gyárilag előre hőszigetelt előremenő/visszatérő cső (belső átmérő: 8,4 mm) integrált érzékelő vezetékkel és rögzítő bilincsekkel. **Tudnivaló:** A készlet nem tartalmazza az auroSTOR tároló, valamint a kollektor(ok) hidraulikus bekötő készletét. Ez az alkalmazott tároló gyári tartozéka, valamint a kiválasztott kollektor típus és a telepítési mód függvénye, ezért külön rendelhető tartozék.	302359
	**„2 az 1-ben" összekötő cső - 20 méter** auroSTEP plus rendszerekhez használható speciális, gyárilag előre hőszigetelt előremenő/visszatérő cső (belső átmérő: 8,4 mm) integrált érzékelő vezetékkel és rögzítő bilincsekkel. **Tudnivaló.** A készlet nem tartalmazza az auroSTOR tároló, valamint a kollektor(ok) hidraulikus bekötő készletét. Ez az alkalmazott tároló gyári tartozéka, valamint a kiválasztott kollektor típus és a telepítési mód függvénye, ezért külön rendelhető tartozék.	302360
	Csőszigetelő szett Madárcsípés ellen védett, speciális kialakítású csőszigetelő készlet az auroSTEP plus rendszerek gyári csővezetékének védelmére. A készlet tartalma: 1 db csőpár (2 x 750 mm).	302361
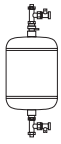	**auroSTEP kiegészítő tartály** auroSTEP plus rendszerek esetén opcionálisan alkalmazható visszafolyó tartály 12 liter belső űrtartalommal. Ezt a kiegészítő tartályt a visszatérő vezetékbe kell – a tervezési és szerelési útmutató előírásai szerint – beépíteni. **Figyelem!** A tartály nem tartalmaz hőhordozó folyadékot.	302362

Szolár tároló

auroSTEP plus/4 VIH S1 .../4 B és VIH S2 .../4 B



Főbb jellemzők
- Indirekt fűtésű használati melegvíz-tároló
- Szolár hőcserélő, ezen kívül utánfűtő csőspirál (csak a VIH S2-es modellek esetén)
- Az összes csatlakozás a tartály tetején helyezkedik el
- A szolár állomás (nyomás alatti vagy drainback) a tartály palástjára szerelhető egyszerűen fel

A termék felszereltsége
- A csőspirálos hőcserélő (VIH S2 modelleknél fűtési és szolár), valamint a melegvíz-tároló ivóvíz oldalon zománcozott
- Magnézium védőanód
- Kiváló minőségű PU hőszigetelés
- A VMS 8 (nyomás alatti) vagy a VMS 8 D (drainback) szolár állomás csatlakoztatási lehetősége a tartály palástján
- Beállítható lábazat, ürítő szelep
- VR 10 tároló-érzékelő és C1/C2 kábel (csak a VIH S2-es modellek esetén)

Szállítási terjedelem
- auroSTEP plus VIH S1 vagy VIH S2
- VR 10 standard érzékelő (csak VIH S2)
- C1/C2 kábel (csak VIH S2)
- Kezelési és szerelési útmutató

Tudnivaló!
Az auroSTEP plus/4 tárolók – választhatóan – szolár vagy drainback szolár állomással kombinálhatók.

Megnevezés	VIH S1150/4 B	VIH S1 250/4 B	VIH S2250/4 B	VIH S2350/4 B
Rendelési szám	0010017707	0010017708	0010017709	0010017711
Nettó listaár	lásd: www.vaillant.hu			

Megnevezés	Mérték-egység	VIH S1 150/4 B	VIH S1 250/4 B	VIH S2 250/4 B	VIH S2 350/4 B
A tároló névleges űrtartalma Készenléti rész	l l	162 -	254 -	246 117	330 138
A tároló energiahatékonysági osztálya		B	B	B	B
Készenléti energiafogyasztás (DIN 4753-8) Max. megengedett üzemi nyomás (meleg víz) Max. megengedett üzemi nyomás (fűtés) Max. megengedett melegvíz-hőmérséklet	kWh/24h bar bar °C	1,25 10 - 85	1,47 10 - 85	1,56 10 3 85	1,7 10 3 85
Szolár hőcserélő: A hőcserélő fűtőfelülete A hőcserélő fűtővíz űrtartalma Max. előremenő hőmérséklet	 m^2 l °C	 1,3 8,9 130	 1,3 8,9 130	 1,3 8,9 130	 1,6 11 130
Max. kollektor-felület (bruttó)*	m^2	2,5	5,0	7,5	7,5
Fűtési hőcserélő: A hőcserélő fűtőfelülete A hőcserélő fűtővíz űrtartalma Max. előremenő fűtővíz hőmérséklet	 m^2 l °C	 - - -	 - - -	 0,8 5,0 90	 0,7 5,0 90
Utántöltés gázüzemű hőtermelővel: HMV kimeneti telj. 60°C tároló hőmérséklettel HMV tartós teljesítmény, max.	 l/10 perc kW	 - -	 - -	 195 35	 215 35
Teljesítmény jelzőszám (N_L)		-	-	1,5	2,2
Előremenő/visszatérő csatlakozó Hideg és meleg víz csatlakozó Cirkulációs csatlakozó		- R 1 R 3/4	- R 1 R 3/4	R 1 R 1 R 3/4	R 1 R 1 R 3/4
Befoglaló méretek: Magasság Átmérő Tömeg, kb.	 mm mm kg	 1065 600 80	 1540 600 110	 1540 600 123	 1693 700 163

Tartozék	Megnevezés	Cikkszám
	**VMS 8 D drainback szolárállomás** Drainback elven működő auroSTEP plus/4 rendszerek tárolóihoz. Részei: integrált szolár szabályozó, töltő- és ürítő csap, biztonsági lefúvató szelep (6 bar), 2 db hőfokérzékelő NTC és szerelési segédanyagok	0010017716
	VMS 8 kétcsöves szolárállomás Nyomás alatt működő auroSTEP plus/4 rendszerek tárolóihoz. Részei: integrált szolár szabályozó, töltő- és ürítő csap, légleválasztó edénnyel ellátott légtelenítő, beépített visszacsapó szeleppel rendelkező golyóscsap, biztonsági lefúvató szelep (6 bar), 2 db hőfokérzékelő NTC, analóg nyomásmérő és szerelési segédanyagok. Csatlakozó csövek mérete: 3/4"	0010017713
	**Elektromos fűtőpatron szett (2,5kW)** Az auroSTEP plus/4 rendszer tárolóinak elektromos utánfűtésére használható, 2.5 kW fűtőteljesítményű elektromos fűtőpatron (230 V) három-utas váltószeleppel és állító motorral, a hőcserélőben lévő szolár hőhordozó folyadék utánfűtésére. Ez a fűtőpatron csak a VMS 8 (D) szolár állomások esetén használható.	0020204487
	**Drainback tároló-töltő készlet** A drainback elven működő auroSTEP plus/4 rendszer tárolóinak csőspiráljához alkalmazható opcionális készlet a Vaillant szolár hőhordozó folyadék gyors betöltéséhez	0020204491
	**Kiegészítő szolár szivattyú** Drainback elven működő auroSTEP plus/4 rendszerek geodetikus emelőmagasságának növelésére (max. 12 méterig). Nagyhatékonyságú szolár szivattyú bekötő csővezetékkel, tartókkal és elektromos kábellel	0020204489

Szolár tároló

auroSTOR VIH S 300 – VIH S 500



Főbb jellemzők

- Indirekt fűtésű használati melegvíz-tároló
- Ívó víz oldalon (tároló és hőcserélő) magas minőségű zománcozással és magnézium védőanóddal ellátva
- Kiváló minőségű Neopor® hőszigetelés, amely részelemekre bontva levehető
- Minden csatlakozó egymás alatt, a tároló palástján helyezkedik el
- Magas meleg víz tartós teljesítmény
- Elektromos fűtőpatron beépítési lehetősége

A termék felszereltsége

- Magas minőségű zománcozással ellátott melegvíz-tároló
- Magnézium védőanód (opcióként aktív elektromos védőanód (rendelési szám: 302042) is vásárolható)
- A használati meleg víz felfűtése belső hőcserélővel történik, amely jelentős teljesítmény felvételére képes
- Tisztító nyílás és cirkulációs csőcsatlakozó

Szállítási terjedelem

- auroSTOR VIH S
- Kezelési- és szerelési útmutató

Megnevezés	VIH S 300	VIH S 400	VIH S 500
Rendelési szám	0010003497	0010003498	0010003564
Nettó listaár	lásd: www.vaillant.hu		

Megnevezés	Mérték-egység	VIH S 300	VIH S 400	VIH S 500
Tároló névleges űrtartalom	l	300	400	500
A tároló energiahatékonysági osztálya		C	C	C
Készenléti energiafogyasztás (DIN 4753-8 szerint) Max. megengedett üzemi nyomás (meleg víz) Max. megengedett üzemi nyomás (fűtés) Max. megengedett melegvíz-hőmérséklet	kWh/24h l/10 perc l/h (kW) °C	1,9 10 10 85	2,1 10 10 85	2,3 10 10 85
Szolár hőcserélő: A hőcserélő fűtőfelülete A hőcserélő fűtővíz űrtartalma Max. előremenő hőmérséklet	 m^2 l °C	 1,6 10,7 110	 1,5 9,9 110	 2,1 14,2 110

Megnevezés	Mérték-egység	VIH S 300	VIH S 400	VIH S 500
Max. kollektor-felület (bruttó)	m^2	7,5	7,5	10
Fűtési hőcserélő: A hőcserélő fűtőfelülete A hőcserélő fűtővíz űrtartalma Max. előremenő hőmérséklet	 m^2 l °C	 0,7 4,7 110	 0,7 4,5 110	 1,0 6,6 110
Utántöltés gázüzemű hőtermelővel: HMV kimeneti teljesítmény 85/65°C fűtési hőfoklépcsőn HMV tartós teljesítmény 85/65°C fűtési hőfoklépcsőn HMV tartós teljesítmény, max.	 l/10 perc l/h kW	 195 590 24	 251 664 27	 288 840 34
Teljesítmény jelzőszám (N_L)		2	3,5	4,7
Előremenő/visszatérő csatlakozó Hideg és meleg víz csatlakozó Cirkulációs csatlakozó		R 1 R 1 R 3/4	R 1 R 1 R 3/4	R 1 R 1 R 3/4
Befoglaló méretek: Magasság Átmérő Átmérő (hőszigetelés nélkül) Tömeg, kb.	 mm mm mm kg	 1775 660 500 150	 1475 810 650 169	 1775 810 650 198

Befoglaló méretek és a csatlakozások elhelyezkedése

VIH S 300 – VIH S 500

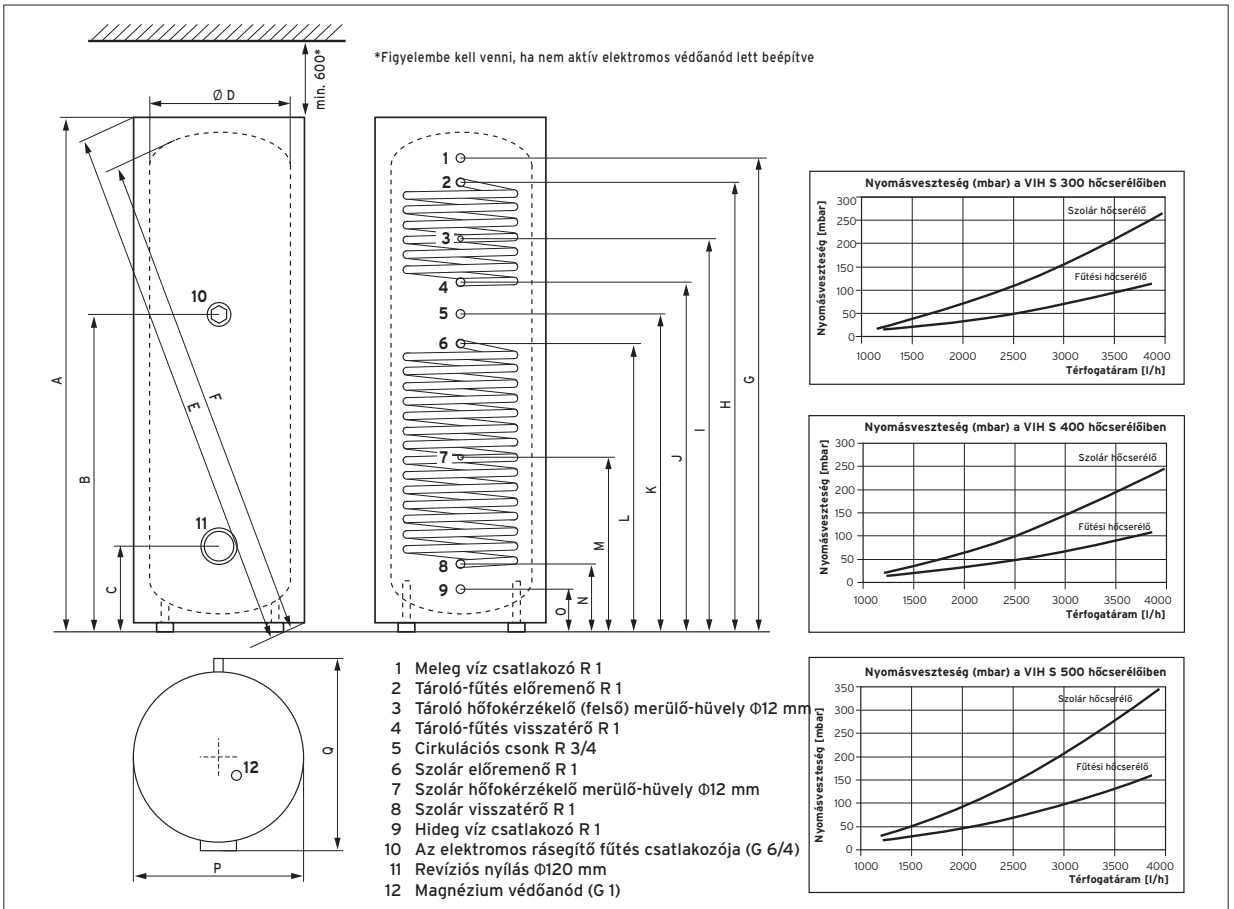

1 Meleg víz csatlakozó R 1
2 Tároló-fűtés előremenő R 1
3 Tároló hőfokérzékelő (felső) merülő-hüvely Φ12 mm
4 Tároló-fűtés visszatérő R 1
5 Cirkulációs csonk R 3/4
6 Szolár előremenő R 1
7 Szolár hőfokérzékelő merülő-hüvely Φ12 mm
8 Szolár visszatérő R 1
9 Hideg víz csatlakozó R 1
10 Az elektromos rásegítő fűtés csatlakozója (G 6/4)
11 Revíziós nyílás Φ120 mm
12 Magnézium védőanód (G 1)

	A	B	C	Ø D	E	F	G	H	I	J	K	L	M	N	O	Ø P	Q
VIH S 300	1775	1086	279	500	1894	1781	1632	1546	1346	1196	1086	981	581	216	130	660	725
VIH S 400	1475	862	308	650	1683	1552	1301	1215	1065	965	862	760	510	245	159	810	875
VIH S 500	1775	1062	308	650	1952	1829	1601	1515	1315	1165	1062	960	610	245	159	810	875

Szolár kombi- tároló

auroSTOR VPS SC 700



Főbb jellemzők

- Kombinált puffer- és ivóvíz-tartály (tároló a tárolóban elv)
- Belül elhelyezkedő használati melegvíz-tároló
- Ivóvíz oldalon (tároló és hőcserélő) magas minőségű zománcozással és magnézium védőanóddal ellátva
- Utánfűtő hőcserélő a gyors felfűtés és a magas melegvíz-komfort érdekében

A termék felszereltsége

- Puffer tartály belül elhelyezkedő zománcozott, 180 liter űrtartalmú melegvíz-tárolóval
- Csőspirálos hőcserélő (utánfűtés) 0,8 m² felülettel a gyors felfűtésre
- Sima csőfelületű szolár hőcserélő (2,7 m²)
- 5 db tároló merülő-hüvely (Ø6 mm) az érzékelők számára
- Levehető, puha hab (PUR) hőszigetelés az épületen belüli könnyebb szállítás érdekében
- Revíziós nyílás (felül), cirkulációs csatlakozó és fűtésoldali légtelenítő

Szállítási terjedelem

- auroSTOR VPS SC
- Kezelési- és szerelési útmutató

Megnevezés	VPS SC 700
Rendelési szám	302425
Nettó listaár	lásd: www.vaillant.hu

Megnevezés	Mérték-egység	VIH R 300
A tároló tényleges űrtartalma (teljes)	l	670
A tároló energiahatékonysági osztálya		D
Melegvíz űrtartalom Puffer űrtartalom Készenléti energiafogyasztás (DIN 4753-8 szerint) Teljesítmény jelzőszám (N_L) Max. megengedett üzemi nyomás (meleg víz) Max. megengedett melegvíz-hőmérséklet	l l kWh/24h bar °C	180 490 3,6 4 10 95

Megnevezés	Mérték-egység	VPS SC 700
Szolár hőcserélő: Maximálisan megengedett üzemi nyomás A hőcserélő fűtőfelülete A hőcserélő fűtővíz űrtartalma Max. előremenő hőmérséklet	 bar m2 l °C	 6 2,7 17,5 95
Max. kollektor-felület	m^2	13,5
Ivóvíz hőcserélő: A hőcserélő fűtőfelülete Maximálisan megengedett üzemi nyomás A hőcserélő fűtővíz űrtartalma Fűtővíz igény A fűtési csőspirál nyomásvesztesége Max. előremenő fűtővíz hőmérséklet	 m^2 bar l l/h mbar °C	 0,82 3 4,8 2000 45 95
HMV kimeneti teljesítmény (80/10/45°C és 24 kW)	l/h	610
Előremenő/visszatérő csatlakozó Hideg és meleg víz csatlakozó Cirkulációs csatlakozó		R 1 R 3/4 R 1/2
A tároló befoglaló méretei: Magasság Magasság, szigetelés nélkül Billentési méret Átmérő Átmérő, hőszigetelés nélkül Tömeg, kb.	 mm mm mm mm mm kg	 1895 1655 1765 950 750 230

Befoglaló méretek és a csatlakozások elhelyezkedése

auroSTOR VPS SC 700

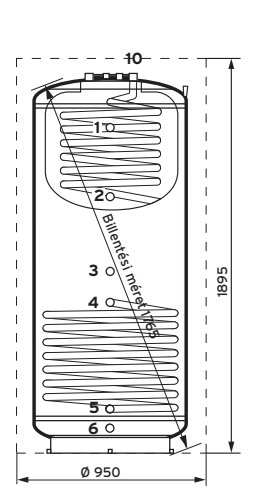

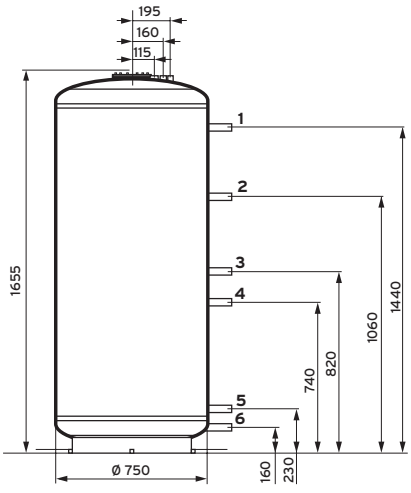

1 Funkció nélküli csonk G 1"
2 Hőmérséklet-emelés kimenet G 1"
3 Vegyes-tüzelésű kazán előremenő G 1"
4 Szolár előremenő G 1"
5 Szolár visszatérő G 1"
6 Hőmérséklet-emelés bemenet és vegyes-tüzelésű kazán visszatérő (helyszínen biztosított T-idommal) G 1"
7 Revíziós nyílás
8 Magnézium védőanód Rp 1/2"
9 A kombi tároló puffer részének légtelenítője Rp 1/2"
10 Ivóvíz utánfűtés előremenő G 1"
11 Meleg víz csatlakozó R 3/4
12 Cirkulációs csonk R 1/2"
13 Hideg víz csatlakozó R 3/4"
14 Merülő-hüvely Ø6 mm (5 db) a tároló külső palástján

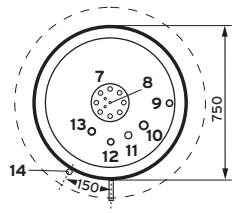

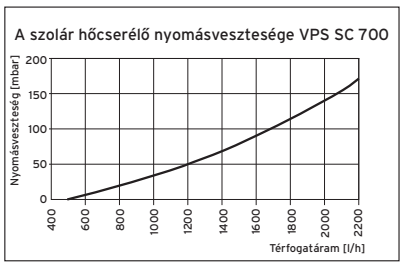

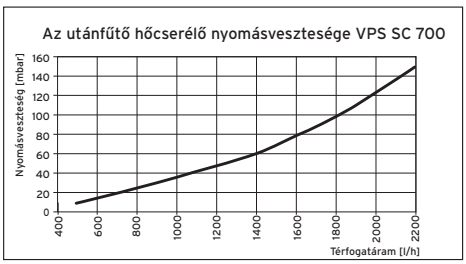

Szolár kombi- tároló

auroSTOR VPS SC 1000



Főbb jellemzők

- Kombinált puffer- és ivóvíz-tartály (tároló a tárolóban elv)
- Belül elhelyezkedő használati melegvíz-tároló
- Ivóvíz oldalon (tároló és hőcserélő) magas minőségű zománcozással és magnézium védőanóddal ellátva
- Utánfűtő hőcserélő a gyors felfűtés és a magas melegvíz-komfort érdekében
- Kompakt, ovális építési forma az épületen belüli egyszerű mozgatáshoz. A hőszigetelés gyárilag nincs felhelyezve

A termék felszereltsége

- Puffer tartály belül elhelyezkedő zománcozott, 200 liter űrtartalmú melegvíz-tárolóval
- Csőspirálos hőcserélő (utánfűtés) 1,0 m^2 felülettel a gyors felfűtésre
- Sima csőfelületű szolár hőcserélő (3,0 m^2)
- 5 db tároló merülő-hüvely (Ø6 mm) az érzékelők számára
- EPS hőszigetelés
- Revíziós nyílás (felül), cirkulációs csatlakozó és fűtésoldali légtelenítő

Szállítási terjedelem

- auroSTOR VPS SC
- Kezelési- és szerelési útmutató

Megnevezés	VPS SC 1000
Rendelési szám	0010006833
Nettó listaár	lásd: www.vaillant.hu

Megnevezés,	Mérték-egység	VPS SC 1000
A tároló tényleges űrtartalma (teljes)	l	1112
A tároló energiahatékonysági osztálya		D
Melegvíz űrtartalom Puffer űrtartalom Készenléti energiafogyasztás (DIN 4753-8 szerint) Teljesítmény jelzőszám (N_L) Max. megengedett üzemi nyomás (meleg víz) Max. megengedett melegvíz-hőmérséklet	l l kWh/24h bar °C	192 920 3,8 4,5 10 95

Megnevezés	Mérték-egység	VPS SC 1000
Szolár hőcserélő: Maximálisan megengedett üzemi nyomás A hőcserélő fűtőfelülete A hőcserélő fűtővíz űrtartalma Max. előremenő hőmérséklet	 bar m^2 l °C	 6 3,0 19,2 95
Max. kollektor-felület	m^2	15
Ivóvíz hőcserélő: A hőcserélő fűtőfelülete Maximálisan megengedett üzemi nyomás A hőcserélő fűtővíz űrtartalma Fűtővíz igény A fűtési csőspirál nyomásvesztesége Max. előremenő fűtővíz hőmérséklet	 m^2 bar l l/h mbar °C	 1,2 3 7,0 2000 45 95
HMV kimeneti teljesítmény (80/10/45°C és 24 kW)	l/h	830
Előremenő/visszatérő csatlakozó Hideg és meleg víz csatlakozó Cirkulációs csatlakozó		R 1 R 3/4 R 1/2
A tároló befoglaló méretei: Magasság Magasság, szigetelés nélkül Billentési méret a szélesebb oldalon Billentési méret a keskenyebb oldalon Átmérő Átmérő, hőszigetelés nélkül Tömeg, kb.	 mm mm mm mm mm mm kg	 2075 1955 2060 2143 940 x 1195 (ovális építési forma) 815 x 1045 (ovális építési forma) 253

Befoglaló méretek és a csatlakozások elhelyezkedése

auroSTOR VPS SC 1000

1 Funkció nélküli csonk G 1"
2 Hőmérséklet-emelés kimenet G 1"
3 Vegyes-tüzelésű kazán előremenő G 1"
4 Szolár előremenő G 1"
5 Szolár visszatérő G 1"
6 Hőmérséklet-emelés bemenet és vegyes-tüzelésű kazán visszatérő (helyszínen biztosított T-idommal) G 1"
7 Revíziós nyílás
8 Magnézium védőanód Rp 1/2"
9 A kombi tároló puffer részének légtelenítője Rp 1/2"
10 Ivóvíz utánfűtés előremenő G 1"
11 Meleg víz csatlakozó R 3/4
12 Cirkulációs csonk R 1/2"
13 Hideg víz csatlakozó R 3/4"
14 Merülő-hüvely Ø6 mm (5 db) a tároló külső palástján

Tudnivaló:
Billentési méret a keskeny oldalon: 2143 mm
Billentési méret a széles oldalon: 2060 mm

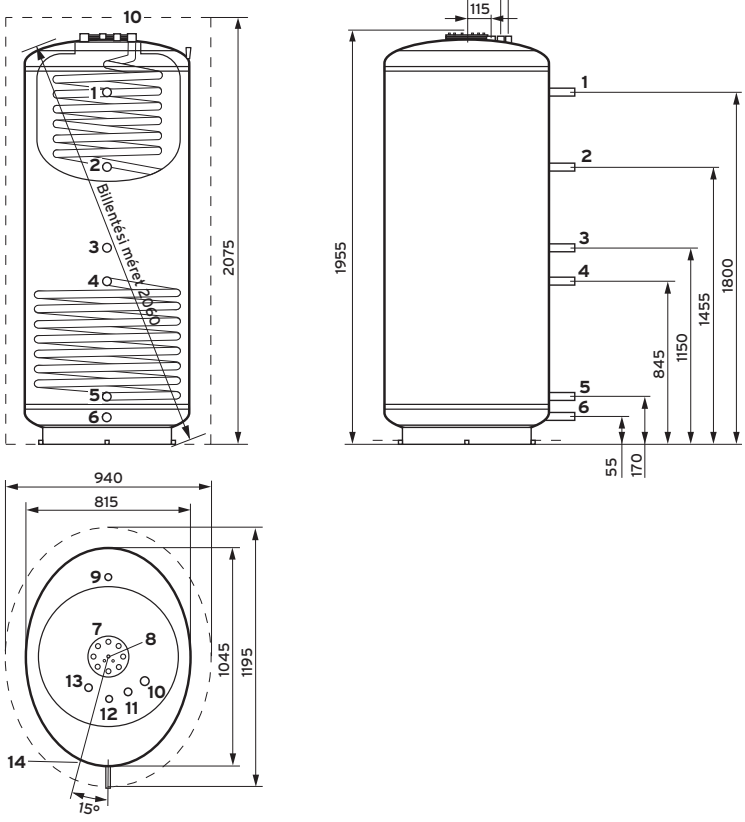

Opcionális tartozékok

auroSTOR

Tartozék	Megnevezés	Cikkszám
	**Biztonsági szerelvénycsoport (200 liter űrtartalomig)** Hidegvíz oldali biztonsági szerelvénycsoport 10 bar hálózati nyomásig, 200 literes használati melegvíz-tároló űrtartalom alatt. Részei: biztonsági szelep (R 1/2), visszacsapó és elzáró szelep. Csatlakozó méretek: R 3/4.	0020060434
	**Biztonsági szerelvénycsoport (200 l űrtartalom felett)** Hidegvíz oldali biztonsági szerelvénycsoport 10 bar hálózati nyomásig és 200 literes használati melegvíz-tároló űrtartalom felett. Részei: biztonsági szelep (R 3/4), visszacsapó és 2 db elzáró szelep. Csatlakozó méretek: R 1	305827
	**Hőmérő használati melegvíz-tárolóhoz** uniSTOR VIH R 300-500 és auroSTOR VIH S 300-500 típusú használati melegvíz-tárolók esetén alkalmazható analóg hőmérő.	0010003776
	**Aktív elektromos védőanód** Univerzális aktív elektromos védőanód (M8) adapterrel (3/4").	302042
	**Elektromos fűtőpatron (230 V)** uniSTOR VIH R 300-500, illetve auroSTOR VIH S 300-500 típusú használati melegvíz-tárolók esetén alkalmazható elektromos fűtőpatron, maximum 10 bar üzemi nyomásig. Csatlakozó méret: DN 40 (R1 1/2), fűtőteljesítmény: 2 kW/230 V, beállítható szabályozóval. Távtartó elem és szerelési segédanyagok. Beépítési mélység: 300 mm	0020028665
	**Elektromos fűtőpatron (400 V)** uniSTOR VIH R 300-500, illetve auroSTOR VIH S 300-500 típusú használati melegvíz-tárolók esetén alkalmazható elektromos fűtőpatron, maximum 10 bar üzemi nyomásig. Csatlakozó méret: DN 40 (R1 1/2), fűtőteljesítmény: 6 kW/400 V, beállítható szabályozóval. Távtartó elem és szerelési segédanyagok. Beépítési mélység: 450 mm	0020028666
	Termosztatikus keverőszelep (HMV) Szolár használati melegvíz-tárolókhoz forrázás elleni védelemként, 60°C fok felett alkalmazható termosztatikus keverőszelep. Beállítási tartomány: 30 és 70°C fok között komplett kialakítással, roppantó gyűrűs csavarzattal (22 mm). **Tudnivaló:** Maximum 5 lakóegység és 3 db zuhanyzó egyidejű ellátására használható.	302040

Tervezési tudnivalók

auroFLOW plus drainback szolár állomáshoz

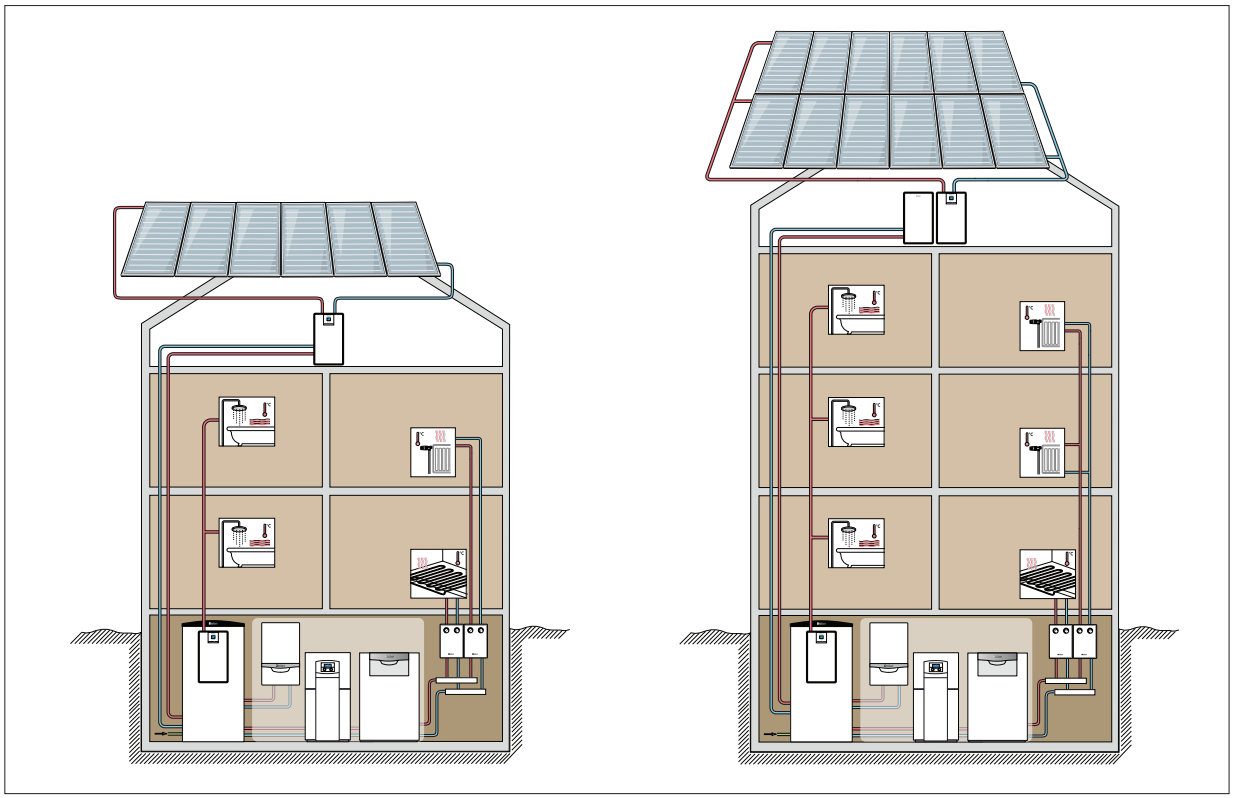

Főbb jellemzők

- Nyomásmentes szolár körökkel és kényszeráramlással működő rendszerek napenergiával támogatott használati melegvíz-készítésre és / vagy fűtésrásegítésre.
- Nincs stagnálás, illetve gőz a szolár körben, ha kevesebb energiára van szükség, mint amit a kollektorok rendelkezésre bocsátanak, mert ebben az esetben a szolár kör felső része leürül.
- Feltétlenül szükséges a drainback tartály, amit a szolár tágulási, illetve előtét tartály helyett használunk.
- Ez a technológia ma még nem annyira elterjedt, de a stagnációs problémák miatt egyre keresettebb.

Tudnivaló!

A szolárkör bekötő gerinc, illetve összekötő csővezetékeinek részletes számítási eljárása az auroFLOW plus tervezési segédlet függelékében található.

A javasolt rendszerkialakítások és az alkalmazási lehetőségek kapcsán vegye figyelembe a honlapunkról letölthető tervezési segédlet előírásait és útmutatásait. Maximális geodetikus magasság: 6 m (VPM 15 D), illetve 9 m (VPM 30 D). Az összekötő csővezetékek kapcsán az alábbi méretek és vezeték hosszúságok alkalmazhatók:

Modul	Hidraulika	Kollektor darab-szám	Maximális térfogatáram (liter/óra)	Csőátmérő (mm)	Maximális vezetékhossz (összes - m)
VPM 15 D	-	2-6	600	15x1 (réz)	40
VPM 15 D	-	2-6	600	18x1 (réz)	60
VPM 30 D	-	7-12	1200	22x1 (réz)	40

Szolárkör egysoros kollektor-mezőknél

VPM D	Kollektor darabszám	Kollektor mező elrendezés	Maximális térfogat-áram (liter/óra)	Csőátmérő (mm)	Maximális vezetékhossz (összes - m)
15	2-3		300	15x1 (réz)	40
15	4-6		600	15x1 (réz)	30

Szolárkör kétsoros kollektor-mezőknél

VPM D	Kollektor darabszám	Kollektor mező elrendezés	Maximális térfogat-áram (liter/óra)	Csőátmérő (mm)	Maximális vezetékhossz (összes - m)
15	6		600	15 x 1 (réz)	30
30	8		800	18x1 (réz)	60
30	10		1000	22x1 (réz)	30
30	12		1200	18x1 (réz) 22 x 1 (réz)	35 20

Szolárkör háromsoros kollektor-mezőknél

VPM D	Kollektor darabszám	Kollektor mező elrendezés	Maximális térfogat-áram (liter/óra)	Csőátmérő (mm)	Maximális vezetékhossz (összes - m)
30	9		900	18x1 (réz)	50
30	12		1200	18x1 (réz) 22 x 1 (réz)	35 20

A szolár körben 1 m/s alatt kell tartani az áramlási sebességet.

Drainback szolár töltőmodul

auroFLOW plus VPM 15 D és VPM 30 D



Főbb jellemzők

- Komplett, falra szerelhető, drainback elven működő szolár töltőállomás napenergiával támogatott használati melegvíz-készítésre, illetve fűtésrásegítésre
- Integrált szabályozó háttérvilágított, magyar nyelvű grafikus menürendszerrel, valamint szolár-hozam és rendszerállapot kijelzéssel
- A szükséges térfogatáramot önállóan szabályozza, komplett kialakítása pedig az összes érzékelőt, valamint a működéshez szükséges elemet (térfogatáram érzékelő, energiatakarékos szolár és puffer-töltő szivattyú (fordulatszám szabályozott), töltő- és ürítő csap, nemesacél lemezes hőcserélő, biztonsági szelep) magában foglalja
- Az önálló üzem külső szabályozó nélkül is biztosított, ezen kívül kaszkád kapcsolásban (max. 4 db) is használható
- A kiegészítő rendszerszabályozó (pl.: auroMATIC 620/3) segítségével összhangba hozható a fűtési rendszer hőtermelőjével
- Védelmi funkciók: a szolár tároló túlfűtés elleni védelme (maximális tárolóhőmérséklet), a szolár és tároló-töltő szivattyú letapadás elleni védelme

Tervezési/telepítési tudnivalók

- A működéshez a tetőn minden esetben külön kollektor-hőmérséklet érzékelőt igényel (ez a gyári hidraulikus bekötő szett tartozéka)
- A szolár állomás és a kollektor-mező legmagasabb pontja közötti távolság maximum 6 méter (VPM 15 D), illetve 9 méter (VPM 30 D) lehet.
- A kollektor és az állomás közötti összekötő vezetékek lejtése legalább 4% (4 cm/m) legyen, mert csak így biztosítható a szolár hőhordozó folyadék megfelelő átáramlása.
- Az auroFLOW plus VPM 15 D esetén maximum 20 liter szolár hőhordozó folyadékot lehet a rendszerbe (szolár állomás, kollektorok, összekötő csővezetékek) tölteni. Ez a mennyiség az auroFLOW plus VPM 30 D állomásnál maximum 40 liter.
- Egy állomásra maximum 6 (VPM 15 D), illetve 12 db (VPM 30 D) auroTHERM VFK 135 VD napkollektor köthető

Szállítási terjedelem

- Komplett szolár töltőállomás (a hőhordozó folyadékot külön kell megvenni)
- Csatlakozó kábel villásdugóval és fali tartó
- Szerelési segédanyagok
- Összekötő csövek (csak VPM 30 D esetén)
- 2. szolár szivattyú (csak VPM 30 D esetén)
- Szerelési és kezelési útmutató

Megnevezés	VPM 15 D alapmodul	VPM 15 D alapmodul a VPM 30 D bővítő egységgel
Rendelési szám	0010013148	0010013158
Nettó listaár	lásd: www.vaillant.hu	

Megnevezés	Mértékegység	VPM 15 D alapmodul	VPM 15 D alapmodul a VPM 30 D bővítő egységgel
A lemezes hőcserélő teljesítménye A szolár szivattyú teljesítménye A tároló-töltő szivattyú teljesítménye	kW W W	16 ≤ 65 ≤ 65	16 ≤ 130 ≤ 65
Az előtét tartály űrtartalma liter A termék magassága A termék szélessége	liter mm mm	20 750 450	40 750 900
A termék mélysége Kollektor-felület Kollektorok száma	mm m^2 db	340 ≤ 15 ≤ 6	340 ≤ 30 ≤ 12

Befoglaló méretek és a csatlakozások elhelyezkedése

auroFLOW plus VPM 15 D,

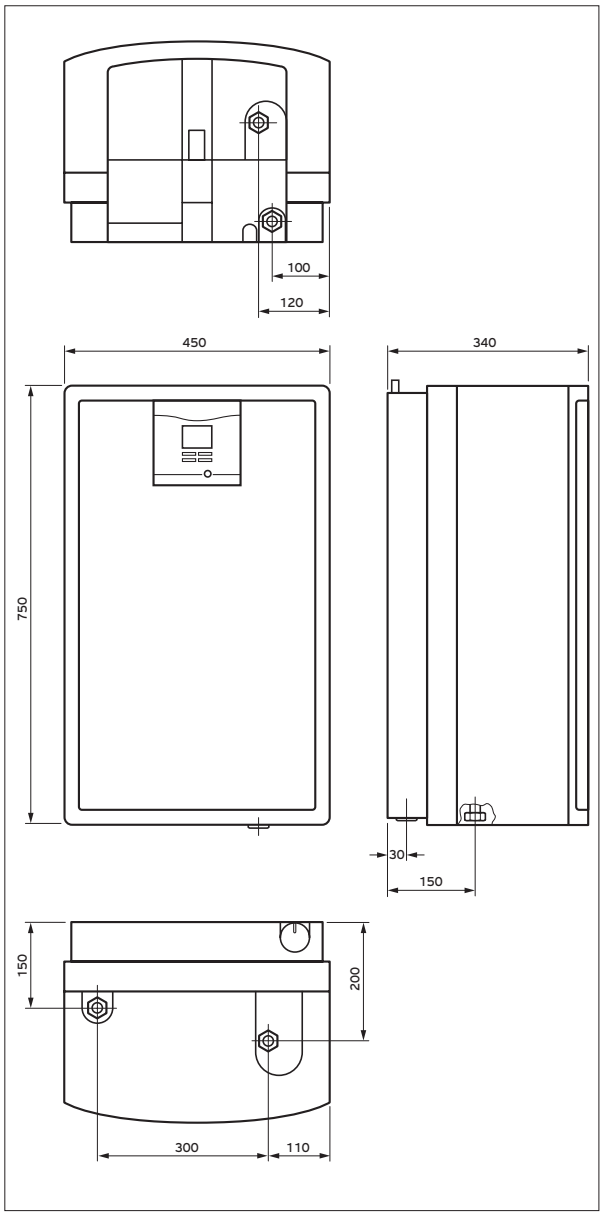

Általánosságban: a csőhálózat kialakítása során vegye figyelembe, hogy ...

- elegendő hőhordozó folyadék (6 liter/tartály) maradjon az előtét tartályban a szolár rendszer üzeme alatt,
- ezért ki kell számolni a csőhálózat és a kollektorok űrtartalmát.
- a csőhálózat nyomásvesztesége nem lehet magas, mert a töltés során a maximum 6 vagy 9 méteres magasság-különbséget is le kell győzni.
- High Flow üzemben a rendszer nyomásvesztesége nem lépheti át a megadott határokat.

A VPM 15 D (alapmodul) szolár állomás alkalmazása esetén maximum 6 db kollektort lehet csatlakoztatni. Ezek sorba kötve szerelhetők vagy 2 x 3, illetve 3 x 2 kialakítású kollektor-mezők telepíthetők. A VPM 30 D bővítő modul használata esetén maximum 12 db kollektor csatlakoztatható. Ezeknél mindkét sorba maximum 6 db kollektor szerelhető vagy 3 x 4, illetve 4 x 3 és 6 x 2 kialakítású kollektor-mezők telepíthetők. További információk a vonatkozó tervezési segédletben.

Az alap, illetve a bővítő modul azonos befoglaló méretekkel rendelkezik, ezen kívül csak egymás mellé építhetők.
A magasság-eltolás nem engedélyezett. A tároló bekötéséhez szükséges hidraulikus csatlakozások az alapmodul alján, a szolár csonkok felül helyezkednek el.

allSTOR multi-tároló

allSTOR exclusive VPS 300/3-7 – VPS 2000/3-7



Főbb jellemzők

- Kompakt, rétegtöltésű puffer különböző energiaforrások, mint például szolár, hőszivattyú, fa, olaj, gáz kombinációira
- Higiénikus használati melegvíz-készítés a palástra csatlakoztatható frissvizes állomással
- Kiegészítésként szolár állomás is felhelyezhető a napenergiával támogatott használati melegvíz-készítésre és fűtésrásegítésre
- Egyszerű, épületen belüli szállítás, a hőszigetelés nincs előre felhelyezve
- Osztott hőszigetelés (1000 literig két részes, 1500 és 2000 liter mellett három részből áll)
- Opcionálisan vásárolható hőszigetelő sapkák a használaton kívüli csonkokra
- 500 liter űrtartalomig raklapemelő békával is szállítható

A termék felszereltsége

- Acélból készült rétegtöltésű puffer
- Terelő lemezek és összekötő vezetékek az optimális berétegződés biztosítására
- Kiváló minőségű, poliészter szálakat is tartalmazó hőszigetelés (140 mm a 300-1000 liter és 200 mm a 1500-2000 l űrtartalmú pufferek esetén)
- Opcionális tartozékként kapható cirkulációs szivattyú
- 8 db érzékelő zseb a tartály palástján
- 15 db betöltési és elvételi pont a tartály önálló zónái számára
- 1 db csonk a légtelenítő és 4 db hőszigetelő sapka a használaton kívüli csonkok számára

Szállítási terjedelem

- allSTOR exclusive VPS
- Két- vagy három részen hőszigetelés
- Hőszigetelő sapka (4 db)
- Fej- és talapzat szigetelés
- Takaróléc (2 vagy 3 db)
- Kézi légtelenítő szelep
- Rozetta (10 db)
- Kezelési- és szerelési útmutató

Megnevezés	VPS 300/3-7	VPS 500/3-7	VPS 800/3-7	VPS 1000/3-7	VPS 1500/3-7	VPS 2000/3-7
Rendelési szám	0010015124	0010015125	0010015126	0010015127	0010015128	0010015129
Nettó listaár	lásd: www.vaillant.hu					

Megnevezés	Mérték-egység	VPS 300/3-7	VPS 500/3-7	VPS 800/3-7	VPS 1000/3-7	VPS 1500/3-7	VPS 2000/3-7
A tároló teljes űrtartalma	l	303	491	778	962	1505	1917
A tároló energiahatékonysági osztálya		B	B	B	B	B	B
Max. üzemi nyomás (fűtés) Max. fűtővíz hőmérséklet	bar °C	3,0 95	3,0 95	3,0 95	3,0 95	3,0 95	3,0 95
Készenléti energiafogyasztás (DIN 4753-8 szerint)	kWh/24h	≤ 1,7	≤ 2,0	≤ 2,4	≤ 2,5	≤ 2,9	≤ 3,3
HMV kimeneti teljesítmény (Meleg víz 60°C)	l/10 perc	161 (20 kW-nál)	219 (35 kW-nál)	371 (45 kW-nál)	420 (65 kW-nál)	621 (65 kW-nál)	815 (65 kW-nál)
HMV kimeneti teljesítmény (Meleg víz 60°C, mag. telj.-nél)	l/10 perc	181 (35 kW-nál)	226 (45 kW-nál)	389 (65 kW-nál)	-	-	-
HMV kimeneti teljesítmény (HMV 60°C, kevert víz: 45°C)	l/10 perc	230 (20 kW-nál)	312 (35 kW-nál)	530 (45 kW-nál)	600 (65 kW-nál)	887 (65 kW-nál)	1164 (65 kW-nál)
HMV kimeneti teljesítmény (HMV 60°C, kevert víz: 45°C, magasabb fűtési teljesítmény)	l/10 perc	258 (35 kW-nál)	323 (45 kW-nál)	556 (65 kW-nál)	-	-	-
Előremenő/visszatérő csatl. Tömeg (üres/feltöltött), kb.	kg	R 1 1/2 60/363	R 1 1/2 80/571	R 2 110/888	R 2 125/1087	R 2 1/2 180/1685	R 2 1/2 200/2117

Befoglaló méretek és a csatlakozások elhelyezkedése

allSTOR exclusive VPS .../3-7

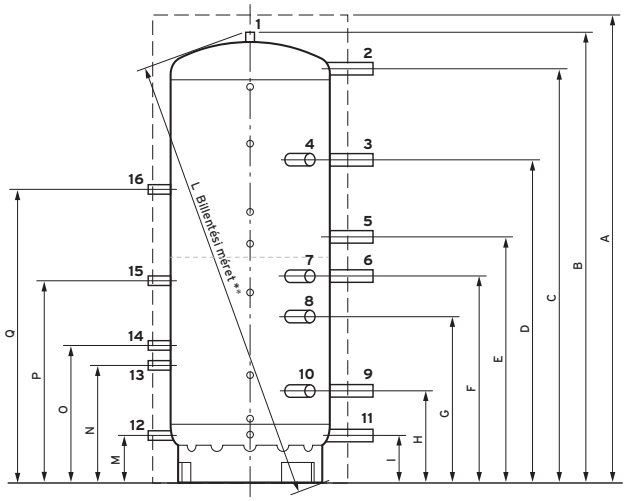

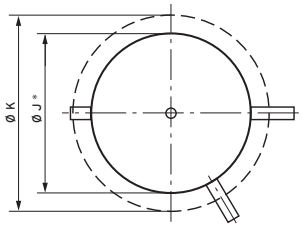

1 Nyílás a légtelenítő szelep számára
2 Fűtővíz előremenő frissvizes állomáshoz fali telepítésnél/kaszkád előremenő vagy visszatérő
3 Fűtő készülékek előremenője melegvíz-igényre
4 Fűtő készülékek előremenője melegvíz-igényre
5 Fűtő készülékek visszatérője melegvíz-igényre
6 Fűtő készülékek előremenője fűtési igényre/fűtőkörök előremenője
7 Fűtő készülékek előremenője fűtési igényre/fűtőkörök előremenője
8 Fűtő készülékek visszatérője fűtési igényre
9 Fűtő készülékek visszatérője fűtési igényre/fűtőkörök visszatérője
10 Fűtő készülékek visszatérője fűtési igényre/fűtőkörök visszatérője
11 Fűtővíz visszatérő frissvizes állomáshoz fali telepítésnél/kaszkád előremenő vagy visszatérő
12 Fűtővíz visszatérő a szolár állomás számára
13 Fűtővíz előremenő a szolár állomás számára (alacsony hőmérsékletek)
14 Fűtővíz előremenő a szolár állomás számára (magas hőmérsékletek)
15 Fűtővíz visszatérő frissvizes állomáshoz
16 Fűtővíz előremenő frissvizes állomáshoz

Tároló	A	B	C	D	E	F	G	H	I	Ø J	Ø K	L	M	N	O	P	Q
VPS 300/3	1833	1720	1617	1210	920	744	574	365	130	500	780	1734	130	480	580	900	1350
VPS 500/3	1813	1700	1570	1230	930	750	579	394	190	650	930	1730	190	540	640	960	1410
VPS 800/3	1944	1832	1670	1330	1020	820	636	421	231	790	1070	1870	231	581	681	1001	1451
VPS 1000/3	2324	2215	2051	1598	1220	1020	822	451	231	790	1070	2243	231	581	681	1001	1451
VPS 1500/3	2362	2190	1973	1573	1227	1000	797	521	291	1000	1400	2253	291	641	741	1061	1511
VPS 2000/3	2485	2313	2080	1656	1201	1008	803	551	298	1100	1500	2394	298	648	748	1068	1518

Minden méret mm-ben; összes méret ±10 mm; * ±2 mm; ** ±20 mm

allSTOR multi-tároló

allSTOR plus VPS 300/3-5 – VPS 2000/3-5



Főbb jellemzők

- Kompakt, rétegtöltésű puffer különböző energiaforrások, mint például szolár, hőszivattyú, fa, olaj, gáz kombinációira
- Kaszkád kialakítási lehetőség egészen 6000 liter űrtartalomig
- Egyszerű, épületen belüli szállítás, a hőszigetelés nincs előre felhelyezve
- Osztott hőszigetelés (1000 literig két részes, 1500 és 2000 liter mellett három részből áll)
- Opcionálisan vásárolható hőszigetelő sapkák a használaton kívüli csonkokra

A termék felszereltsége

- Acélból készült rétegtöltésű puffer
- Beáramlás csillapító az optimális berétegződés biztosítására
- Kiváló minőségű, poliészter szálakat is tartalmazó hőszigetelés (140 mm a 300-1000 liter és 200 mm a 1500-2000 l űrtartalmú pufferek esetén)
- 8 db érzékelő zseb a tartály palástján
- 10 db betöltési és elvételi pont a tartály önálló zónái számára
- 1 db csonk a légtelenítő és 4 db hőszigetelő sapka a használaton kívüli csonkok számára

Szállítási terjedelem

- allSTOR plus VPS
- Két- vagy három részen hőszigetelés
- Hőszigetelő sapka (4 db)
- Fej- és talapzat szigetelés
- Takaróléc (2 vagy 3 db)
- Kézi légtelenítő szelep
- Rozetta (10 db)
- Kezelési- és szerelési útmutató

Megnevezés	VPS 300/3-5	VPS 500/3-5	VPS 800/3-5	VPS 1000/3-5	VPS 1500/3-5	VPS 2000/3-5
Rendelési szám	0010015130	0010015131	0010015132	0010015133	0010015134	0010015135
Nettó listaár	lásd: www.vaillant.hu					

Megnevezés	Mérték-egység	VPS 300/3-5	VPS 500/3-5	VPS 800/3-5	VPS 1000/3-5	VPS 1500/3-5	VPS 2000/3-5
A tároló teljes űrtartalma	l	303	491	778	962	1505	1917
A tároló energiahatékonysági osztálya		B	B	B	B	B	B
Max. üzemi nyomás (fűtés) Max. fűtővíz hőmérséklet	bar °C	3,0 95	3,0 95	3,0 95	3,0 95	3,0 95	3,0 95
Készenléti energiafogyasztás (DIN 4753-8 szerint)	kWh/24h	≤ 1,7	≤ 2,0	≤ 2,4	≤ 2,5	≤ 2,9	≤ 3,3
HMV kimeneti teljesítmény (Meleg víz 60°C)	l/10 perc	161 (20 kW-nál)	219 (35 kW-nál)	371 (45 kW-nál)	420 (65 kW-nál)	621 (65 kW-nál)	815 (65 kW-nál)
HMV kimeneti teljesítmény (Meleg víz 60°C, mag. telj.-nél)	l/10 perc	181 (35 kW-nál)	226 (45 kW-nál)	389 (65 kW-nál)	-	-	-
HMV kimeneti teljesítmény (HMV 60°C, kevert víz: 45°C)	l/10 perc	230 (20 kW-nál)	312 (35 kW-nál)	530 (45 kW-nál)	600 (65 kW-nál)	887 (65 kW-nál)	1164 (65 kW-nál)
HMV kimeneti teljesítmény (HMV 60°C, kevert víz: 45°C, magasabb fűtési teljesítmény)	l/10 perc	258 (35 kW-nál)	323 (45 kW-nál)	556 (65 kW-nál)	-	-	-
Előremenő/visszatérő csatl. Tömeg (üres/feltöltött), kb.	kg	R 1 1/2 60/363	R 1 1/2 80/571	R 2 110/888	R 2 125/1087	R 2 1/2 180/1685	R 2 1/2 200/2117

Befoglaló méretek és a csatlakozások elhelyezkedése

allSTOR plus VPS .../3-5

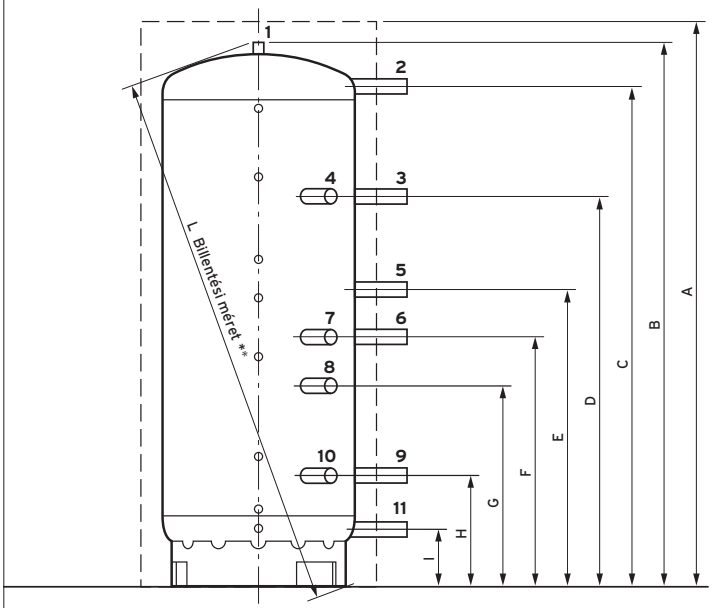

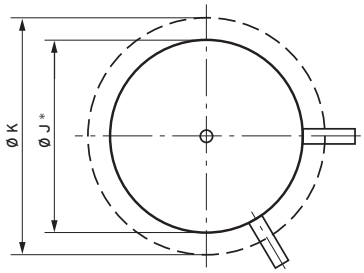

1 Nyílás a légtelenítő szelep számára
2 Fűtővíz előremenő frissvizes állomáshoz fali telepítésnél/kaszkád előremenő vagy visszatérő
3 Fűtő készülékek előremenője melegvíz-igényre
4 Fűtő készülékek előremenője melegvíz-igényre
5 Fűtő készülékek visszatérője melegvíz-igényre
6 Fűtő készülékek előremenője fűtési igényre/fűtőkörök előremenője
7 Fűtő készülékek előremenője fűtési igényre/fűtőkörök előremenője
8 Fűtő készülékek visszatérője fűtési igényre
9 Fűtő készülékek visszatérője fűtési igényre/fűtőkörök visszatérője
10 Fűtő készülékek visszatérője fűtési igényre/fűtőkörök visszatérője
11 Fűtővíz visszatérő frissvizes állomáshoz fali telepítésnél/kaszkád előremenő vagy visszatérő

Tároló	A	B	C	D	E	F	G	H	I	Ø J	Ø K	L
VPS 300/3	1833	1720	1617	1210	920	744	574	365	130	500	780	1734
VPS 500/3	1813	1700	1570	1230	930	750	579	394	190	650	930	1730
VPS 800/3	1944	1832	1670	1330	1020	820	636	421	231	790	1070	1870
VPS 1000/3	2324	2215	2051	1598	1220	1020	822	451	231	790	1070	2243
VPS 1500/3	2362	2190	1973	1573	1227	1000	797	521	291	1000	1400	2253
VPS 2000/3	2485	2313	2080	1656	1201	1008	803	551	298	1100	1500	2394

Minden méret mm-ben; összes méret ±10 mm; * ±2 mm; ** ±20 mm

Opcionális tartozék

aguaFLOW exclusive frissvizes állomás



Főbb jellemzők

- Átfolyó rendszerű, higiénikus melegvíz-készítés
- Háttérvilágított, grafikus kijelző
- Közvetlenül az allSTOR exclusive VPS/3 tárolóra történő egyszerű telepítésre előkészítve. Alternatív esetben fali szerelés is megvalósítható (az ehhez szükséges fali tartókonzol külön tartozékként rendelhető)
- A működés kiegészítő szabályozó nélkül is lehetséges
- Opcionális legionella-védelmi funkció a csatlakozó vezetékek fertőtlenítéséhez
- Maximum 4 állomás kaszkád kapcsolási lehetősége

A termék felszereltsége

- Rozsdamentes acélból készült lemezes hőcserélő
- Speciális dombornyomású lemezstruktúra a vízkőlerakódások elkerülésére
- Hőszigetelt EPP burkolat
- Beépített térfogatáram érzékelő
- Nagyhatékonyságú szivattyú
- eBUS kommunikációra alkalmas vezérlés
- Külön tartozékként kapható cirkulációs szivattyú és fali tartókonzol (kaszkád kialakításra is a 0010014300 és/vagy a 0010014301 rendelési szám alatt)

Szállítási terjedelem

- aguaFLOW exclusive VPM W
- Hálózati tápkábel (4 m)
- Menetes tároló adapter, rögzítő gyűrűvel (2 db)
- Kezelési és szerelési útmutató

Megnevezés	VPM 20/25/2 W	VPM 30/35/2 W	VPM 20/25/2 W
Rendelési szám	0010015136	0010015137	0010015138
Nettó listaár	lásd: www.vaillant.hu		

Megnevezés	Mérték-egység	VPM 20/25/2 W	VPM 30/35/2 W	VPM 20/25/2 W
Melegvíz-teljesítmény 60°C puffer hőmérséklet mellett Max. teljesítmény jelzőszám (N_L) DIN 4708 sz. (hősziv. [1]) Névleges teljesítmény	l/perc kW	20 3 49	30 5 73	40 7 91
Melegvíz-teljesítmény 65°C puffer hőmérséklet mellett Max. teljesítmény jelzőszám (N_L) DIN 4708 sz. (fűtő kész.) Névleges teljesítmény	l/perc kW	25 4[2] 60	35 7[3] 85	45 9 105
Melegvíz-hőmérséklet Hőmérséklet legionellák elleni védőprogram mellett	°C °C	40-75 70	40-75 70	40-75 70
Megengedett üzemi túlnyomás (fűtés) Megengedett üzemi túlnyomás (meleg víz) Felhasználható szivattyú emelőmagasság	bar bar mbar	3 10 150	3 10 150	3 10 150
Elektromos csatlakozás Az állomás max. elektromos teljesítmény felvétele A cirkulációs szivattyú (opció) max. elektr. telj. felvétele	V/Hz W W	230/50 25-93 25	230/50 25-93 25	230/50 25-93 25
Fűtési előremenő/visszatérő csatlakozó Hideg és meleg víz csatlakozó Cirkulációs csatlakozás		G 1 G 3/4 G 3/4	G 1 G 3/4 G 3/4	G 1 G 3/4 G 3/4
Magasság Szélesség Mélység Tömeg	mm mm mm kg	750 450 350 16	750 450 350 16	750 450 350 19

[1] 45°C meleg víz, 10°C hideg víz és 65°C tároló hőmérséklet esetén
[2] 150 liter meleg vizes puffer űrtartalom esetén (VPS 500/3) és min. 23 kW utánfűtő teljesítmény mellett
[3] 260 liter meleg vizes puffer űrtartalom esetén (VPS 800/3) és min. 18 kW utánfűtő teljesítmény mellett

Befoglaló méretek és a csatlakozások elhelyezkedése

aguaFLOW exclusive VPM ../2 W frissvizes állomások

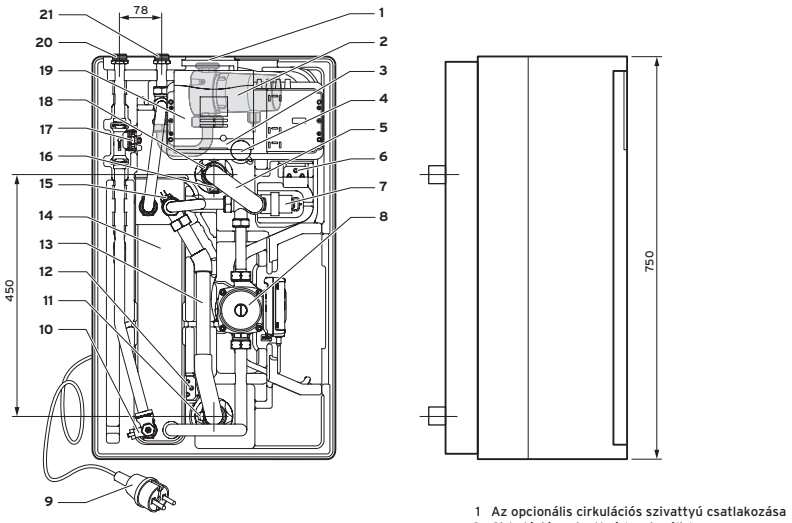

1 Az opcionális cirkulációs szivattyú csatlakozása
2 Cirkulációs szivattyú (opcionális)
3 Takarólemez
4 Kábelátvezetés
5 Puffer kör előremenő
6 A rögzítő csavar tartója
7 Keverőszelep
8 Puffer kör keringtető szivattyú
9 Hálózati csatlakozás
10 Hőmérséklet-érzékelő
11 Visszatérő elzáró szelepe
12 A rögzítő csavar tartója
13 Puffer kör visszatérő
14 Lemezes hőcserélő
15 Puffer kör visszatérő hőmérséklet-érzékelő
16 Előremenő elzáró szelepe
17 Áramlásérzékelő
18 Puffer kör előremenő hőmérséklet-érzékelő
19 Szabályozó
20 Meleg víz csatlakozó
21 Hideg víz csatlakozó

Opcionális tartozék

auroFLOW exclusive szolár állomás



Főbb jellemzők

- Közvetlenül az allSTOR exclusive VPS/3 tárolóra történő egyszerű telepítésre előkészítve. Alternatív esetben fali szerelés is megvalósítható (az ehhez szükséges fali tartókonzol külön tartozékként rendelhető)
- Háttérvilágított, magyar nyelvű menüvel ellátott képernyő a szolár hozam grafikus kijelzésével
- Kollektor-érzékelő opcionális csatlakoztatási lehetősége
- A szükséges térfogatáram önműködő szabályozása
- Maximum 2 állomás kaszkád kapcsolási lehetősége
- Beépített három utas váltószelep
- Csatlakozás a magasabb hőmérsékletek (65°C) közvetlen betáplálására

A termék felszereltsége

- Komplett, hőmérséklet-vezérelt szabályozás az ehhez szükséges összes alkotóelemmel: hőmérséklet-érzékelő, térfogatáram-mérő, magas hatásfokú szolár és puffer köri szivattyú, töltő- és öblítő szelepek, biztonsági szerelvénycsoport, légleválasztó
- Az állapot, illetve a szolár hozam kijelzésére képes képernyő
- Lemezes hőcserélő (20/48 lemez)
- eBUS kommunikációra képes vezérlés
- Csatlakozó dugóval ellátott, 4 méteres hosszúságú 230 V-os hálózati kábel
- Opcionális fali konzolok (kaszkád kialakításra is a 0010014299 és/vagy a 0010014302 rendelési szám alatt)

Szállítási terjedelem

- auroFLOW exclusive VPM S
- Hálózati tápkábel (4 m)
- Menetes tároló adapter, rögzítő gyűrűvel (3 db)
- Tömítések (3/4"; 3 db)
- Nyomásmérővel, töltőcsappal ellátott biztonsági szerelvénycsoport és a szolár tágulási tartály bekötési lehetőségével
- Kezelési és szerelési útmutató

Megnevezés	VPM 20/2 S	VPM 60/2 S
Rendelési szám	0010015139	0010015140
Nettó listaár	lásd: www.vaillant.hu	

Megnevezés	Mértékegység	VPM 20/2 S	VPM 60/2 S
Sík napkollektor felület (min-max.) Vákuumcsöves napkollektor felület (min-max.) Hőcserélő lemezszám	m^2 m^2 db	4-20 4-16 20	20-60 14-28 48
Max. szolár hőhordozó folyadék-hőmérséklet Max. melegvíz-hőmérséklet	°C °C	130 99	130 99
Megengedett üzemi túlnyomás (szolár) Megengedett üzemi túlnyomás (fűtés)	bar bar	6 3	6 3
Elektromos csatlakozás Az állomás max. elektromos teljesítmény felvétele A szolár szivattyú max. elektromos teljesítmény felvétele Puffer-töltő szivattyú max. elektromos teljesítmény felv. Elektromos védelmi osztály	V/Hz W W W	230/50 140 4-70 4-63 IP20	230/50 140 4-70 4-63 IP20
Szolár kör előremenő/visszatérő Puffer-töltő kör előremenő/visszatérő		R 3/4 G 3/4	R 3/4 G 3/4
Magasság Szélesség Mélység Tömeg	mm mm mm kg	750 450 350 18	750 450 350 19

Befoglaló méretek és a csatlakozások elhelyezkedése

auroFLOW exclusive VPM ../2 S szolár állomások

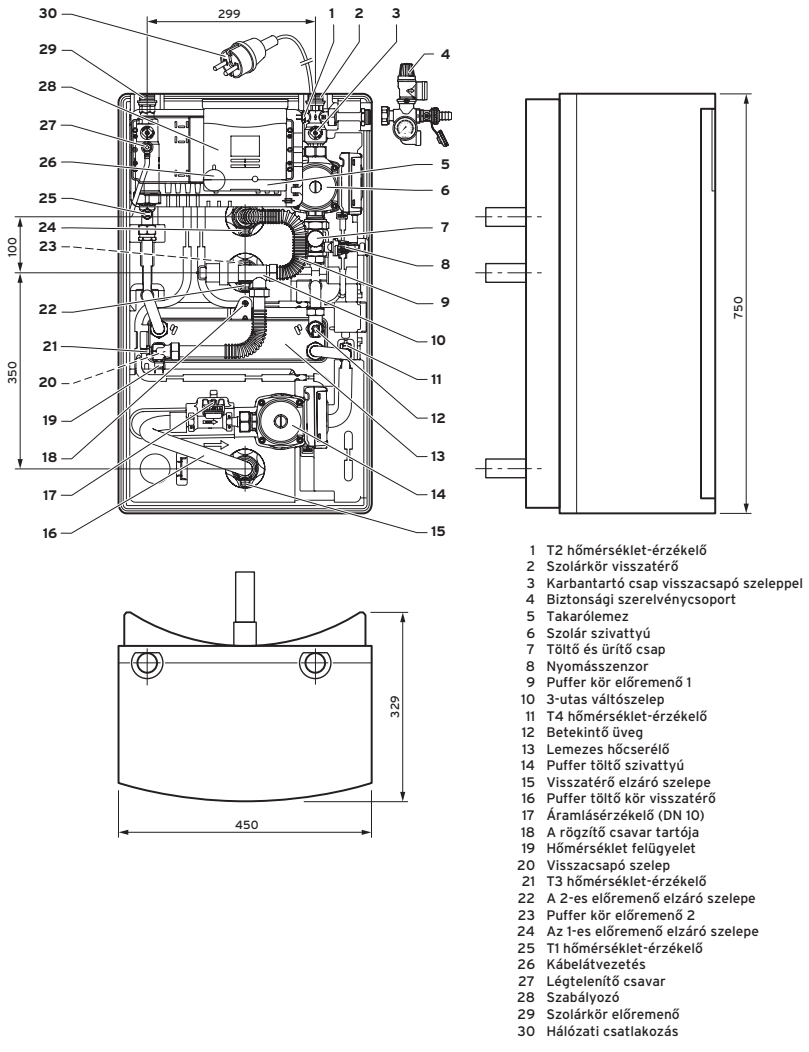

1 T2 hőmérséklet-érzékelő
2 Szolárkör visszatérő
3 Karbantartó csap visszacsapó szeleppel
4 Biztonsági szerelvénycsoport
5 Takarólemez
6 Szolár szivattyú
7 Töltő és ürítő csap
8 Nyomásszenzor
9 Puffer kör előremenő 1
10 3-utas váltószelep
11 T4 hőmérséklet-érzékelő
12 Betekintő üveg
13 Lemezes hőcserélő
14 Puffer töltő szivattyú
15 Visszatérő elzáró szelepe
16 Puffer töltő kör visszatérő
17 Áramlásérzékelő (DN 10)
18 A rögzítő csavar tartója
19 Hőmérséklet felügyelet
20 Visszacsapó szelep
21 T3 hőmérséklet-érzékelő
22 A 2-es előremenő elzáró szelepe
23 Puffer kör előremenő 2
24 Az 1-es előremenő elzáró szelepe
25 T1 hőmérséklet-érzékelő
26 Kábelátvezetés
27 Légtelenítő csavar
28 Szabályozó
29 Szolárkör előremenő
30 Hálózati csatlakozás

Opcionális tartozékok

allSTOR VPS/3

Tartozék	Megnevezés	Cikkszám
	**Biztonsági szerelvénycsoport (200 liter űrtartalomig)** Hidegvíz oldali biztonsági szerelvénycsoport 10 bar hálózati nyomásig, 200 literes használati melegvíz-tároló űrtartalom alatt. Részei: biztonsági szelep (R 1/2), visszacsapó és elzáró szelep. Csatlakozó méretek: R 3/4.	0020060434
	**Kaszkád szelep (DN 20)** Frissvizes állomások kaszkád telepítése esetén alkalmazható motoros szelep. Csatlakozó mérete: Rp 3/4, Kvs 41 m^3/h **Tudnivaló:** kaszkád kapcsolás esetén minden egyes állomás esetén szükség van a motoros kaszkád szelepre.	0010015146
	**VPM S (1x) tartókonzol** Az auroFLOW exclusive VPM S szolár töltőállomás esetén alkalmazható fali tartókonzol 1 db szolár modul falra szerelése esetén. **VPM S (1x) tartókonzol** Az auroFLOW exclusive VPM S szolár töltőállomás esetén alkalmazható fali tartókonzol 1 db szolár modul falra szerelése esetén. **Nem kombinálható a 0010014302 cikkszámú bővítő konzollal.**	0010014299 0010018542
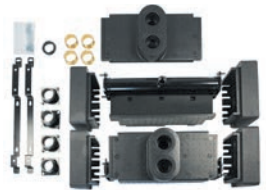	**VPM W (1x) tartókonzol** Az aguaFLOW exclusive VPM W frissvizes állomás esetén alkalmazható fali tartókonzol 1 db frissvíz modul falra szerelése esetén. **VPM W (1x) tartókonzol** Az aguaFLOW exclusive VPM W frissvizes állomás esetén alkalmazható fali tartókonzol 1 db frissvíz modul falra szerelése esetén. **Nem kombinálható a 0010014303 cikkszámú bővítő konzollal.**	0010014300 0010018543
	**VPM W (2x) tartókonzol** Az aguaFLOW exclusive VPM W frissvizes állomás esetén alkalmazható fali tartókonzol 2 db frissvíz modul falra szerelése esetén. **Tudnivaló:** egy négyrészes kaszkád esetén a 2-es fali konzolból csak egy egység telepíthető.	0010014301
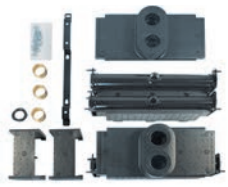	**VPM S bővítő konzol (1x)** Az auroFLOW exclusive VPM S szolár töltőállomás fali tartójához használható bővítő konzol egy újabb állomás falra szerelésére.	0010014302
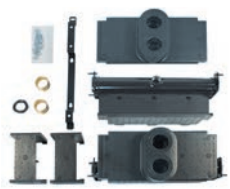	**VPM W bővítő konzol (1x)** Az aguaFLOW exclusive VPM W frissvizes állomás egy vagy kétrészes fali tartójához használható bővítő konzol egy újabb állomás falra szerelésére.	0010014303

Tartozék	Megnevezés	Cikkszám
	**Cirkulációs bekötő cső** Külső cirkulációs szivattyú nélkül csomagolt bekötő csővezeték tömítéssel és csatlakozó kábellel (5 m) a frissvizes állomáshoz történő alkalmazáshoz. **Tudnivaló:** a cirkulációs szivattyút az állomáson kívül kell telepteni.	0010015145
	**Cirkulációs szivattyú készlet** Az aguaFLOW exclusive VPM W frissvizes állomásba építhető cirkulációs szivattyú bekötő csővezetékkel, illetve csatlakozó kábellel a frissvíz modul elektromos egysége számára. **Tudnivaló:** a cirkulációs szivattyút az állomásba kell beépíteni.	0010015144
	**Szigetelő sapka 1,5"** Az allSTOR VPS 300-500 típusú multifunkcionális tároló fel nem használt csonkjain alkamazható szigetelő elem (1 db)	0010015141
	Szigetelő sapka 2" Az allSTOR VPS 800-1000 multifunkcionális tároló fel nem használt csonkjain alkamazható szigetelő elem (1 db)	0010015142
	Szigetelő sapka 2,5" Az allSTOR VPS 1500-2000 multifunkcionális tároló fel nem használt csonkjain alkamazható szigetelő elem (1 db)	0010015143
	**Hőszigetelő kupak (1 db)** A 0010014301, 0010014303, 0010014299, 0010014302 cikkszámú fali konzolok funkció nélküli csatlakozásainak lefedésére.	0010018544
	**Hőszigetelő kupak (1 db)** A 0010018542, 0010018543 cikkszámú fali konzolok funkció nélküli csatlakozásainak lefedésére.	0010018545
	**Három utas váltószelep** Motoros váltószelep választhatóan R 1 vagy G 1 ½-es csatlakozással; 230 V; Kvs 7,7 m3/h. Részei: csatlakozó kábellel ellátott három utas váltószelep motorral; 3 db csatlakozó cső (28 mm) hollandi anyával (G1 1/4) és tömítésekkel. allSTOR exclusive, allSTOR plus, flexoTHERM exclusive és aroTHERM esetén alkalmazható.	0020036743



recoVAIR

Szellőztető készülékek

recoVAIR VAR 150/4 L és VAR 150/4 R



Főbb jellemzők

- Jobb levegő-minőség Agua-Care rendszerrel
- Beépített levegő páratartalom érzékelő
- CO_2 szenzorok bekötési lehetősége
- A levegő térfogatáramának igényfüggő szabályozása
- Magas hatásfokú lakásszellőztető készülék
- Opcionálisan beépíthető bypass
- Nagyhatékonyságú EC ventilátor motorok
- Passzív házakra is alkalmas minősítés
- Kompatibilis a VR 900 Internet-kommunikációs modullal és kombinálható a multiMATIC 700 rendszerszabályozóval a fűtés, melegvíz-készítés és lakásszellőztetés egyszerű szabályozása érdekében
- Távozó-/frisslevegő csatlakozás a kijelzőhöz képes balra a VAR 150/4 L, és jobbra a VAR 150/4 R készülékeknél

A termék felszereltsége

- Háttérvilágított, intuitív módon működtethető készülék kezelőfelület
- A befújt friss- és az elhasznált levegő ventilátorok térfogatáram szabályozása választhatóan konstans vagy változó (automatikus üzem) lehet
- Nagyhatékonyságú, műanyagból készült kereszt (ellenáramú) hőcserélő
- Kimondottan nagy felülettel rendelkező, szükség esetén cserélhető F7 finompor (befújt levegő) és G4 szűrő (elhasznált levegő)
- Csatlakozások a 150 mm-es átmérőjű csővezeték rendszerre
- Külön opcióként rendelhető távkapcsoló három-fokozatú kapcsolóval és automatikus üzemeltetési lehetőséggel (páratartalom alapján végrehajtott térfogatáram szabályozás)
- Opcionálisan előfűtő regiszter is beépíthető a készülékbe

Szállítási terjedelem

- recoVAIR VAR lakásszellőztető készülék
- Légcsatorna csatlakozó higiéniai záró-fedél (4 db)
- Szerelési készlet (tiplikkel, alátétekkel, csavarokkal)
- Kezelési- és szerelési útmutató

Tudnivaló!

A megfelelő szifont külön tartozékként kell megrendelni.

Megnevezés	recoVAIR VAR 150/4 L	recoVAIR VAR 150/4 R
Rendelési szám	0010016050	0010016049
Nettó listaár	lásd: www.vaillant.hu	

Műszaki adatok	Mérték-egység	recoVAIR VAR 150/4 L	recoVAIR VAR 150/4 R
Hőcserélő típusa		Kereszt (ellenáramú) hőcserélő	
Levegő térfogatáram (min – max) Maximális (külső) nyomásveszteség	m^3/h Pa	40-150 130 (150 m^3/h esetén)	40-150 130 (150 m^3/h esetén)
Környezeti hőmérséklet (min – max) Hő-hasznosítási arány a Passzívház Intézet szerint	°C %	5-40 75	5-40 75
Teljesítmény-felvétel Névleges feszültség	W V/Hz	4-84 230/50	4-84 230/50
Szűrőosztály (külső frisslevegő) Szűrőosztály (elhasznált levegő)		F7 G4	F7 G4
Légcsatorna csatlakozás (befújt/elhasznált levegő) Légcsatorna csatlakozás (külső friss/távozó levegő)	mm Ø mm Ø	150 (a jobb oldalon) 150 (a bal oldalon)	150 (a bal oldalon) 150 (a jobb oldalon)
A készülék befoglaló méretei: Magasság Szélesség Mélység Tömeg	 mm mm mm kg	 250 1413 600 35,8	 250 1413 600 35,8

Befoglaló méretek és a csatlakozások elhelyezkedése

recoVAIR VAR 150/4 L és VAR 150/4 R

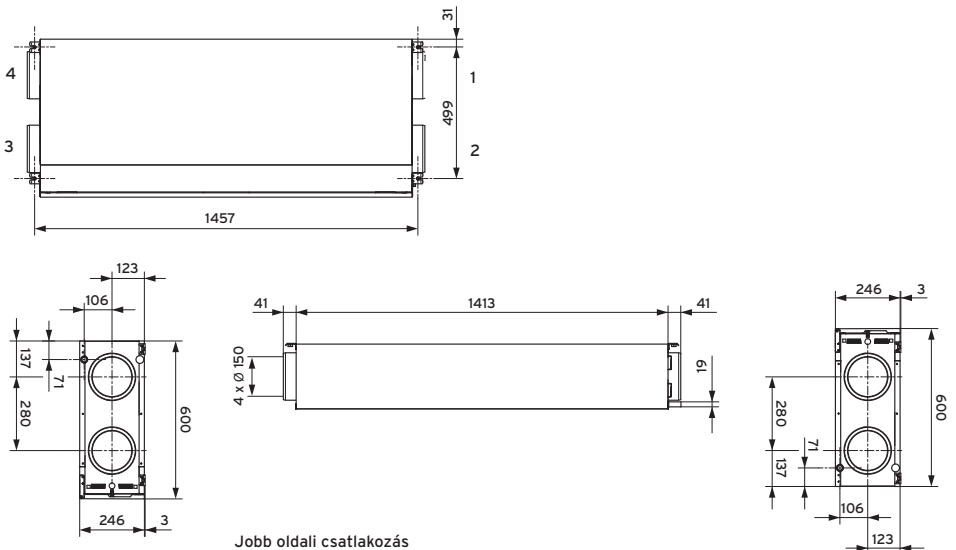

Jobb oldali csatlakozás
1 Távozó levegő – a szellőztető készüléktől kifelé távozó elhasznált levegő
2 Külső levegő – a szellőztető készülék felé tartó friss (külső) levegő
3 Elhasznált levegő – a lakóterekből a szellőztető készülék felé
4 Befújt levegő – a szellőztető készüléktől a lakóterek felé

Bal oldali csatlakozás
1 Befújt levegő – a szellőztető készüléktől a lakóterek felé
2 Elhasznált levegő – a lakóterekből a szellőztető készülék felé
3 Külső levegő – a szellőztető készülék felé tartó friss (külső) levegő
4 Távozó levegő – a szellőztető készüléktől kifelé távozó elhasznált levegő

Tartozék	Megnevezés	Cikkszám
	**Légcsatorna rendszer méretezés** Külön kérésre vagy megegyezés alapján elkészített légcsatorna hálózat méretezés teljes körű térfogatáram, nyomásveszteség meghatározással és a szükséges fojtótárcsák kiválasztásával, valamint komponens lista készítéssel.	

Szellőztető készülékek

recoVAIR VAR 260/4 és VAR 360/4



Főbb jellemzők

- Jobb levegő-minőség Agua-Care rendszerrel
- Beépített levegő páratartalom érzékelő
- A levegő térfogatáramának igényfüggő szabályozása
- Magas hatásfokú lakásszellőztető készülék
- Gyárilag beépített, moduláló bypass
- Nagyhatékonyságú EC ventilátor motorok
- Passzív házakra is alkalmas minősítés
- CO_2 szenzorok bekötési lehetősége
- Kompatibilis a VR 900 Internet-kommunikációs modullal és kombinálható a multiMATIC 700 rendszerszabályozóval a fűtés, melegvíz-készítés és lakásszellőztetés egyszerű szabályozása érdekében

A termék felszereltsége

- Háttérvilágított, intuitív módon működtethető készülék kezelőfelület
- A befújt friss- és az elhasznált levegő ventilátorok térfogatáram szabályozása választhatóan konstans vagy változó (automatikus üzem) lehet
- Nagyhatékonyságú, műanyagból készült kereszt (ellenáramú) hőcserélő
- Kimondottan nagy felülettel rendelkező, szükség esetén cserélhető F7 finompor (befújt levegő) és G4 szűrő (elhasznált levegő)
- Variálható a légcsatorna elemek bekötése: 150 mm-es (bedugható a készülék csatlakozójába) és 180 mm-es átmérőjű csővezeték (összekötő peremmel csatlakoztatható)
- Külön opcióként rendelhető távkapcsoló három-fokozatú kapcsolóval és automatikus üzemeltetési lehetőséggel (páratartalom alapján végrehajtott térfogatáram szabályozás)
- Opcionálisan előfűtő regiszter is beépíthető a készülékbe

Szállítási terjedelem

- recoVAIR VAR lakásszellőztető készülék
- Légcsatorna csatlakozó higiéniai záró-fedél (4 db)
- Szerelési készlet (tiplikkel, alátétekkel, csavarokkal)
- Kezelési- és szerelési útmutató

Tudnivaló!

A megfelelő szifont külön tartozékként kell megrendelni.

Megnevezés	recoVAIR VAR 260/4	recoVAIR VAR 360/4
Rendelési szám	0010016046	0010016045
Nettó listaár	lásd: www.vaillant.hu	

Műszaki adatok	Mérték-egység	recoVAIR VAR 260/4	recoVAIR VAR 360/4
Hőcserélő típusa		Kereszt (ellenáramú) hőcserélő	
Levegő térfogatáram (min – max) Maximális (külső) nyomásveszteség	m^3/h Pa	50-260 180 (260 m^3/h esetén)	70-360 200 (360 m^3/h esetén)
Környezeti hőmérséklet (min – max) Hő-hasznosítási arány a Passzívház Intézet szerint	°C %	-5-40 87	-5-40 83
Teljesítmény-felvétel Névleges feszültség	W V/Hz	15-170 230/50	15-170 230/50
Szűrőosztály (külső frisslevegő) Szűrőosztály (elhasznált levegő)		F7 G4	F7 G4
Légcsatorna csatlakozás (befújt/elhasznált levegő) Légcsatorna csatlakozás (külső friss/távozó levegő)	mm Ø mm Ø	180 (választható: 150) 180 (választható: 150)	180 (választható: 150) 180 (választható: 150)
A készülék befoglaló méretei: Magasság Szélesség Mélység Tömeg	 mm mm mm kg	 885 595 631 41	 885 595 631 41

Befoglaló méretek és a csatlakozások elhelyezkedése

recoVAIR VAR 260/4 és VAR 360/4

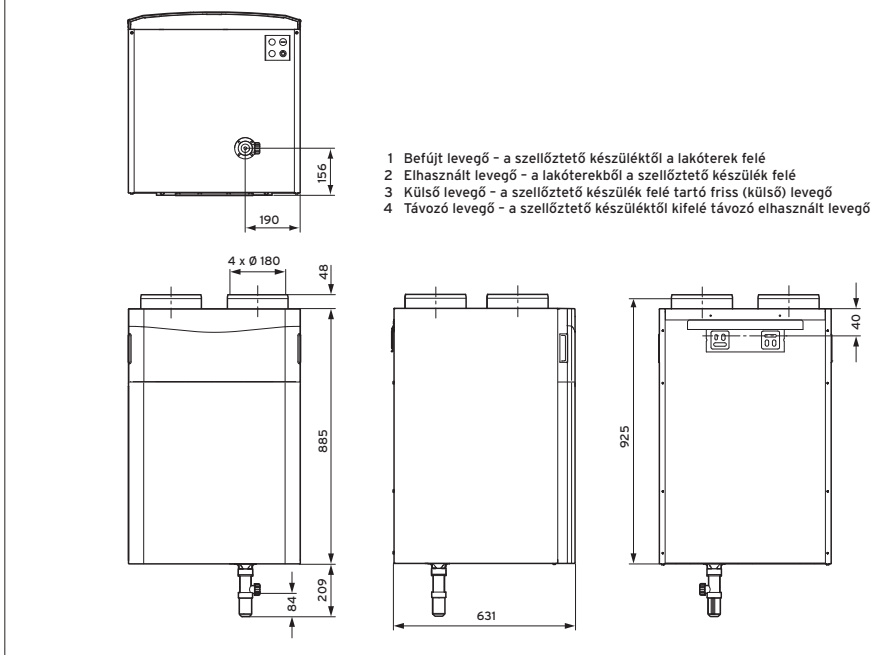

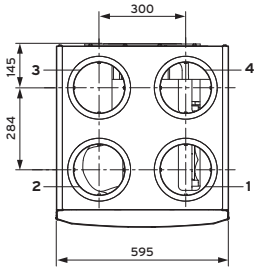

Térfogatáram / nyomásveszteség diagram

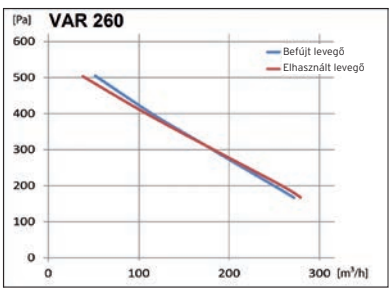

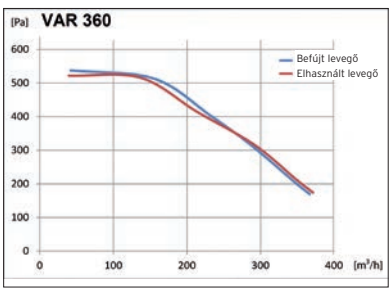

Szellőztető készülékek

recoVAIR VAR 260/4 E és VAR 360/4 E



Főbb jellemzők

- Jobb levegő-minőség Agua-Care plus rendszerrel
- Kereszt (ellenáramú) entalpia hőcserélő páravisszanyeréssel
- Beépített levegő páratartalom érzékelő
- A levegő térfogatáramának igényfüggő szabályozása
- Magas hatásfokú lakásszellőztető készülék
- Gyárilag beépített, moduláló bypass
- Nagyhatékonyságú EC ventilátor motorok
- Passzív házakra is alkalmas minősítés
- CO_2 szenzorok bekötési lehetősége
- Kompatibilis a VR 900 Internet-kommunikációs modullal és kombinálható a multiMATIC 700 rendszerszabályozóval a fűtés, melegvíz-készítés és lakásszellőztetés egyszerű szabályozása érdekében

A termék felszereltsége

- Háttérvilágított, intuitív módon működtethető készülék kezelőfelület
- A befújt friss- és az elhasznált levegő ventilátorok térfogatáram szabályozása választhatóan konstans vagy változó (automatikus üzem) lehet
- Nagyhatékonyságú, kereszt (ellenáramú) entalpia hőcserélő
- Kimondottan nagy felülettel rendelkező, szükség esetén cserélhető F7 finompor (befújt levegő) és G4 szűrő (elhasznált levegő)
- Variálható a légcsatorna elemek bekötése: 150 mm-es (bedugható a készülék csatlakozójába) és 180 mm-es átmérőjű csővezeték (összekötő peremmel csatlakoztatható)
- Külön opcióként rendelhető távkapcsoló három-fokozatú kapcsolóval és automatikus üzemeltetési lehetőséggel (páratartalom alapján végrehajtott térfogatáram szabályozás)
- Opcionálisan előfűtő regiszter is beépíthető a készülékbe

Szállítási terjedelem

- recoVAIR VAR lakásszellőztető készülék
- Légcsatorna csatlakozó higiéniai záró-fedél (4 db)
- Szerelési készlet (tiplikkel, alátétekkel, csavarokkal)
- Kezelési- és szerelési útmutató

Tudnivaló!

A megfelelő szifont külön tartozékként kell megrendelni.

Megnevezés	recoVAIR VAR 260/4 E	recoVAIR VAR 360/4 E
Rendelési szám	0010016364	0010016355
Nettó listaár	lásd: www.vaillant.hu	

Műszaki adatok	Mérték-egység	recoVAIR VAR 260/4 E	recoVAIR VAR 360/4 E
Hőcserélő típusa		Kereszt (ellenáramú) entalpia hőcserélő	
Levegő térfogatáram (min – max) Maximális (külső) nyomásveszteség	m^3/h Pa	50-260 180 (260 m^3/h esetén)	70-360 200 (360 m^3/h esetén)
Környezeti hőmérséklet (min – max) Hő-hasznosítási arány a Passzívház Intézet szerint	°C %	-5-40 85	-5-40 81
Teljesítmény-felvétel Névleges feszültség	W V/Hz	15-170 230/50	15-170 230/50
Szűrőosztály (külső frisslevegő) Szűrőosztály (elhasznált levegő)		F7 G4	F7 G4
Légcsatorna csatlakozás (befújt/elhasznált levegő) Légcsatorna csatlakozás (külső friss/távozó levegő)	mm Ø mm Ø	180 (választható: 150) 180 (választható: 150)	180 (választható: 150) 180 (választható: 150)
A készülék befoglaló méretei: Magasság Szélesség Mélység Tömeg	 mm mm mm kg	 885 595 631 43	 885 595 631 43

Befoglaló méretek és a csatlakozások elhelyezkedése

recoVAIR VAR 260/4 E és VAR 360/4 E

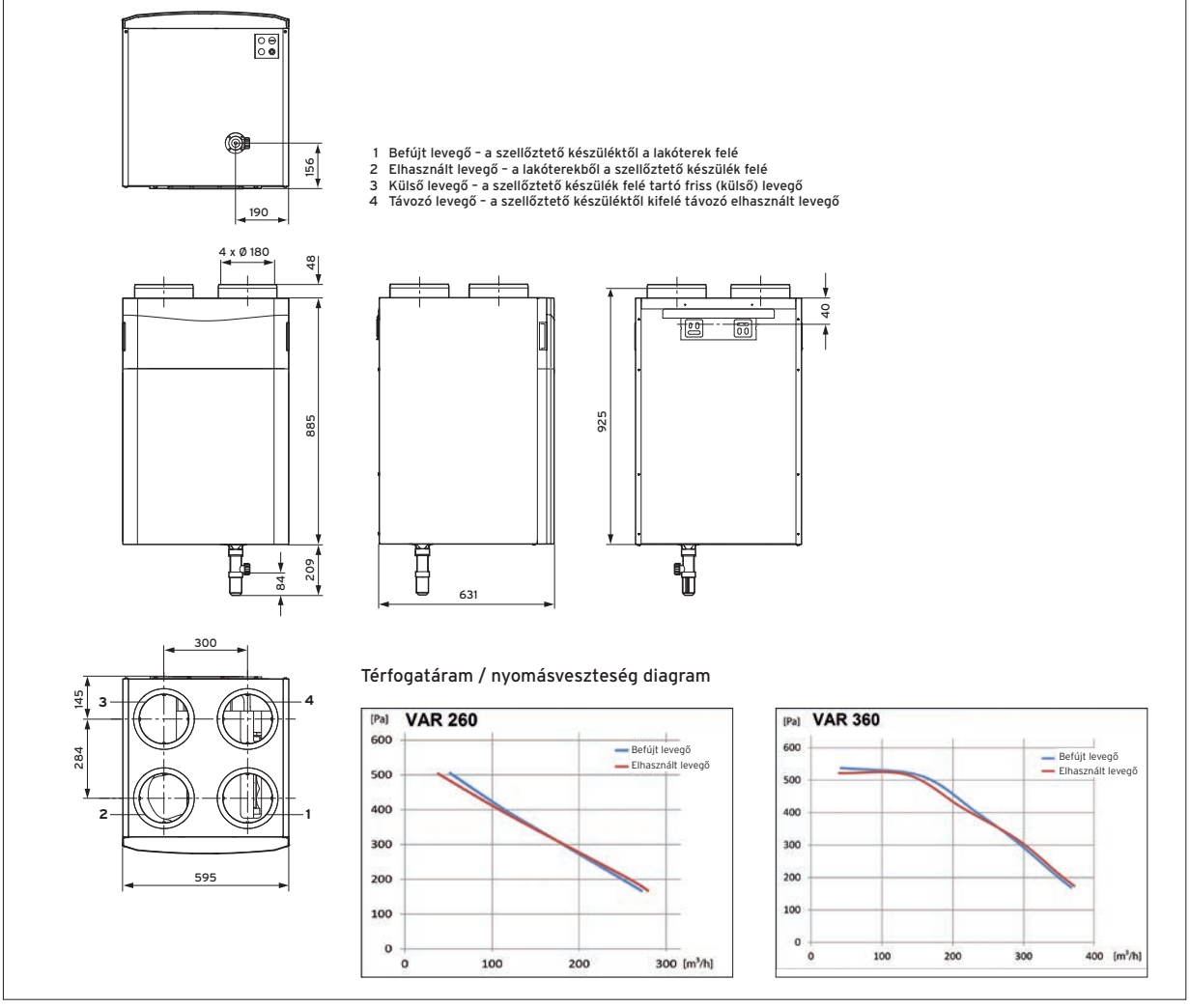

Opcionális tartozékok

recoVAIR lakásszellőztetők

Szellőzető készülék kialakítás

Tartozék	Megnevezés	Cikkszám
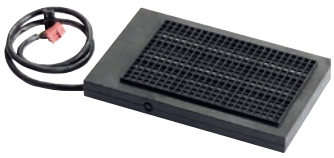	**Elektromos előfűtő regiszter (0,5 kW)** A szellőztető készülékbe könnyen és gyorsan integrálható előfűtő csőregiszter a recoVAIR .../4 készülékek számára. Segítségével nagyon alacsony külső léghőmérsékletek mellett is biztosítható a lakásszellőztető működése. **Csak a VAR 150/4 L és VAR 150/4 R készülékekhez alkalmas.**	0020180801
	**Elektromos előfűtő regiszter (1,0 kW)** A szellőztető készülékbe könnyen és gyorsan integrálható előfűtő csőregiszter a recoVAIR .../4 készülékek számára. Segítségével nagyon alacsony külső léghőmérsékletek mellett is biztosítható a lakásszellőztető működése. **Csak a VAR 260/4 (E) készülékekhez alkalmas.**	0020180800
	**Elektromos előfűtő regiszter (1,5 kW)** A szellőztető készülékbe könnyen és gyorsan integrálható előfűtő csőregiszter a recoVAIR .../4 készülékek számára. Segítségével nagyon alacsony külső léghőmérsékletek mellett is biztosítható a lakásszellőztető működése. **Csak a VAR 360/4 (E) készülékekhez alkalmas.**	0020180799
	**Bypass csappantyú motor** A bypass üzem nyári használatához szükséges. Segítségével nyáron a nem kívánt hővisszanyerés előzhető meg. **Csak a recoVAIR VAR 150/4 L és VAR 150/4 R készülékhez**	0020180846
	**Ellenáramú (kereszt) entalpia hőcserélő** Opcionálisan rendelhető, hő- és nedvesség visszanyerésre használható entalpia hőcserélő VAR 260/4 és VAR 360/4 készülékekhez.	0020180798
	**Hagyományos szifon** recoVAIR .../4 készülék esetén alkalmazható hagyományos szifon csatlakozó adapterrel a keletkező kondenzátum elvezetésére.	0020180807
	**Száraz szifon** recoVAIR .../4 készülék esetén, teljes kiszáradás mellett is alkalmazható szifon csatlakozó adapterrel a keletkező kondenzátum elvezetésére. **Tudnivaló:** Használata főleg az entalpia hőcserélős recoVAIR .../4 lakásszellőztető készülékek esetén javasolt.	0020180806

Légszűrők

Tartozék	Megnevezés	Cikkszám
	**Finomszűrő (F7) készlet mennyezeti készülékhez** recoVAIR VAR 150/4 L és VAR 150/4 R készülékekhez alkalmazható finomszűrő készlet. A szett tartalma: 1 db F7 és 1 db G4-es osztályozású szűrő.	0020180808
	Finomszűrő (F9) készlet mennyezeti készülékhez recoVAIR VAR 150/4 L és VAR 150/4 R készülékekhez finomszűrő készlet. A szett tartalma: 1 db F9 és 1 db G4-es osztályozású szűrő a finom por és pollen kiszűrésére.	0020180872
	**Finomszűrő (F7) készlet fali készülékhez** recoVAIR VAR 260/4 (E) és 360/4 (E) készülékekhez alkalmazható finomszűrő készlet. A szett tartalma: 1 db F7 és 1 db G4-es osztályozású szűrő.	0020180809
	Finomszűrő (F9) készlet fali készülékekhez recoVAIR VAR 260/4 és 360/4 készülékekhez alkalmazható finomszűrő készlet. A szett tartalma: 1 db F9 és 1 db G4-es osztályozású szűrő a finom por és pollen kiszűrésére.	0020180873
	**Szűrőkészlet G2 (12 db)** Az elhasznált levegő szelepéhez Ø125 mm, a recoVAIR .../4 készülék, illetve az ahhoz kapcsolódó rendszer védelme érdekében.	0020184869

Mérő és szabályozó készülékek

Tartozék	Megnevezés	Cikkszám
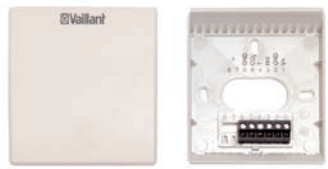	**CO_2 levegőminőség-érzékelő** A levegő minőségével szemben támasztott magas követelmények esetén maximum két helyiséget lehet CO_2 szenzorral felszerelni. Főbb jellemzők: - CO_2 mérés infravörös módszerrel - Levegő térfogatáram szabályozás recoVAIR készülékkel - Önmagát kalibrálja a szabadalmaztatott automatikus kalibrálási eljárással **Tudnivaló:** csak a recoVAIR .../4 készülékekkel használható a calorMATIC 470/4 vagy multiMATIC 700 szabályozóval együtt	0020184869
	**Bázis kezelőegység** Falra szerelhető és a recoVAIR .../4 készülékek esetén alkalmazható programóra és digitális kijelző nélküli kezelőegység három szellőztetési fokozat és automatikus üzem átkapcsolási lehetőséggel, illetve szűrőcsere kijelzéssel. **Tudnivaló:** nem kombinálható a calorMATIC 470/4 vagy multiMATIC 700 szabályozókkal együtt.	0020171202

Hangtompító

Tartozék	Megnevezés	Cikkszám
	**Doboz alakú hangtompító (500 mm/Ø150 mm)** 500 mm hosszú és Ø150 mm-es csatlakozású, kompakt kialakítású, szekrényes formájú hangtompító (hangcsillapítás: 11 dB, 250 Hz esetén). Magasság x szélesség x mélység: 520 x 239 x 186 mm; tömeg: 4,2 kg. Ez az elem közvetlenül bedugható az EPP Ø180/150 mm-es csövekbe.	0020180803
	**Doboz alakú hangtompító (1000 mm/Ø150 mm)** 1000 mm hosszú és Ø150 mm-es csatlakozású, kompakt kialakítású, szekrényes formájú hangtompító (hangcsillapítás: 21 dB, 250 Hz esetén). Magasság x szélesség x mélység: 1020 x 239 x 186 mm; tömeg: 7,2 kg. Ez az elem közvetlenül bedugható az EPP Ø180/150 mm-es csövekbe.	0020180802

Tartozék	Megnevezés	Cikkszám
	**Doboz alakú hangtompító (500 mm/Ø180 mm)** 500 mm hosszú és Ø180 mm-es csatlakozású, kompakt kialakítású, szekrényes formájú hangtompító (hangcsillapítás: 10 dB, 250 Hz esetén). Magasság x szélesség x mélység: 520 x 275 x 218 mm; tömeg: 5,1 kg. Ez az elem közvetlenül bedugható az EPP Ø210/180 mm-es csövekbe. EPP Ø286/200 mm-es csöveknél adapter szükséges.	0020180805
	**Doboz alakú hangtompító (1000 mm/Ø180 mm)** 1000 mm hosszú és Ø180 mm-es csatlakozású, kompakt kialakítású, szekrényes formájú hangtompító (hangcsillapítás: 19 dB, 250 Hz esetén). Magasság x szélesség x mélység: 1020 x 275 x 218 mm; tömeg: 8,4 kg. Ez az elem közvetlenül bedugható az EPP Ø210/180 mm-es csövekbe. EPP Ø286/200 mm-es csöveknél adapter szükséges.	0020180804

EPP elemek (Ø286/200 mm) a külső és a távozó levegő számára

Tartozék	Megnevezés	Cikkszám
	**EPP adapter (2 db, Ø 286/200 mm)** Bővítő adapter Ø210/180 mm-ről Ø286/200 mm-re. Ez az elempár a recoVAIR .../4 és a tetőátvezető, valamint a hangtompító (Ø180 mm) összekötésére alkalmazható vastag falú EPP cső esetén.	0020180871
	**EPP könyök (2 db, 45° – Ø286/200 mm)** Fekete, vastag falú EPP ív (Ø286/200 mm) integrált összekötő peremmel recoVAIR .../4 készülékekhez. **Tudnivaló:** A szellőzető készülékhez vagy a tetőátvezetéshez történő csatlakoztatásnál feltétlenül szükséges az EPP adapter.	0020180868
	**Vastag falú EPP cső (1000 mm, Ø286/200 mm)** Fekete, integrált összekötő peremmel ellátott, vastag falú EPP cső a külső és a távozó levegő számára, recoVAIR .../4 készülékek esetén. **Tudnivaló:** A szellőzető készülékhez vagy a tetőátvezetéshez történő csatlakoztatásnál feltétlenül szükséges az EPP adapter.	0020180866
	**Vastag falú, összekötő perem (2 db, Ø286/200 mm)** Abban az esetben szükséges, ha vágni kell az Ø246/200 mm EPP csövet.	0020211860

EPP elemek (Ø180/150 mm) a külső és a távozó levegő számára

Tartozék	Megnevezés	Cikkszám
	**EPP könyök (90° – Ø180/150 mm)** Szürke, 2 x 45°-ra osztható könyök (Ø180/150 mm) EPP összekötő peremmel a befújt és elhasznált levegő számára, recoVAIR .../4 készülékekhez.	0020210950
	**EPP cső (500 mm – Ø180/150 mm)** Szürke, 500 mm hosszú, összekötő peremmel ellátott EPP cső (Ø180/150 mm) recoVAIR .../4 készülékekhez a befújt és az elhasznált levegő számára.	0020210948
	**EPP cső (1000 mm – Ø180/150 mm)** Szürke, 1000 mm hosszú, összekötő peremmel ellátott EPP cső (Ø180/150 mm) recoVAIR .../4 készülékekhez a befújt és az elhasznált levegő számára.	0020210947

Tartozék	Megnevezés	Cikkszám
	**Csúsztatható összekötő perem (Ø180/150 mm)** Szürke, csúsztatható EPP összekötő perem (Ø180/150 mm) recoVAIR .../4 készülékekhez	0020212527

EPP elemek (Ø210/180 mm) a külső és a távozó levegő számára

Tartozék	Megnevezés	Cikkszám
	**EPP könyök (90° – Ø210/180 mm)** Szürke, 2 x 45°-ra osztható könyök (Ø210/180 mm) EPP összekötő peremmel a befújt és elhasznált levegő számára, recoVAIR .../4 készülékekhez.	0020210949
	**EPP cső (500 mm – Ø210/180 mm)** Szürke, 500 mm hosszú, összekötő peremmel ellátott EPP cső (Ø210/180 mm) recoVAIR .../4 készülékekhez a befújt és az elhasznált levegő számára.	0020210946
	**EPP cső (1000 mm – Ø210/180 mm)** Szürke, 1000 mm hosszú, összekötő peremmel ellátott EPP cső (Ø210/180 mm) recoVAIR .../4 készülékekhez a befújt és az elhasznált levegő számára.	0020210945
	**Csúsztatható összekötő perem (Ø210/180 mm)** Szürke, csúsztatható EPP összekötő perem (Ø210/180 mm) recoVAIR .../4 készülékekhez.	0020212528

Légoldali osztó/gyűjtő szekrény

Tartozék	Megnevezés	Cikkszám
	**Kombinált légoldali osztó/gyűjtő mennyezeti készülékhez** Közvetlenül a recoVAIR VAR 150/4 készüléknél vagy attól elkülönítve felszerelhető hangszigetelt és áramlástechnikailag optimalizált, max. 150 m³/h légáteresztő képességű, összesen 6 db befújó és 4 db elhasznált levegő csatlakozással ellátott légoldali osztó/gyűjtő szekrény. Csatlakozások: Ø180/150 mm EPP cső és Ø92/75 mm vagy Ø75/62 mm légoldali cső. Befoglaló méretek (Ma x Szé X Mé): 600 x 230 x 338 mm. Rögzítő csavarokkal együtt, kizárólag a VAR 150/4 L és VAR 150/4 R készülékekhez.	0020205891
	**Légmennyiség szabályozó gyűrű (24 db)** Lapos csatorna elem (52 x 132 mm) esetén a recoVAIR .../4 osztó/gyűjtő egységének önálló vezetékeiben a légmennyiség kiegyenlítésére szolgáló fojtótárcsa készlet.	0020180843
	**Légmennyiség szabályozó tárcsa (24 db)** recoVAIR .../4 osztó/gyűjtő egységének önálló vezetékeiben a légmennyiség kiegyenlítésére szolgáló fojtótárcsa készlet Ø92/75 és Ø75/62 mm-es levegő csövek alkalmazása esetén.	0020180827
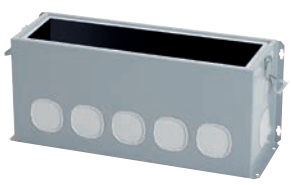	**Osztó/gyűjtő (kerek csatornához)** Falra vagy mennyezetre szerelhető, hangszigetelt és áramlástechnikailag optimalizált, az építési por ellen védett, 12 db csatlakozóval ellátott (Ø92/75 mm vagy Ø75/62 mm) és maximum 360 m³/óra légáteresztő képességű osztó/gyűjtő (Ma x Szé x Mé: 603 x 271 x 210 mm) egység recoVAIR .../4 készülékekhez. **Tudnivaló:** Feltétlenül szükséges az univerzális EPP csatlakozó adapter a légoldali osztó/gyűjtő egység számára	0020176828

Tartozék	Megnevezés	Cikkszám
	**Osztó/gyűjtő (födémbe, kerek csatornához)** Falra vagy mennyezetre szerelhető, ill. akár a födémáttörésbe függeszthető, hangszigetelt és áramlástechnikailag optimalizált, az építési por ellen védett, 17 db csatlakozóval ellátott (Ø92/75 mm vagy Ø75/62 mm) és maximum 360 m^3/óra légáteresztő képességű osztó/gyűjtő (Ma x Szé x Mé: 603 x 420 x 210 mm) egység recoVAIR .../4 készülékekhez. **Tudnivaló:** Feltétlenül szükséges az univerzális EPP csatlakozó adapter a légoldali osztó/gyűjtő egység számára	0020176827
	**Osztó/gyűjtő (lapos csatornához)** Falra vagy mennyezetre szerelhető, hangszigetelt és áramlástechnikailag optimalizált, az építési por ellen védett, 18 db csatlakozóval (52 x 132 mm) ellátott és maximum 360 m^3/óra légáteresztő képességű osztó/gyűjtő (Ma x Szé x Mé: 603 x 271 x 210 mm) egység recoVAIR .../4 készülékekhez. **Tudnivaló:** Feltétlenül szükséges az univerzális EPP csatlakozó adapter a légoldali osztó/gyűjtő egység számára	0020203700
	**Osztó/gyűjtő (födémbe, lapos csatornához)** Falra vagy mennyezetre szerelhető, ill. akár a födémáttörésbe függeszthető, hangszigetelt és áramlástechnikailag optimalizált, az építési por ellen védett, 18 db csatlakozóval (52 x 132 mm) ellátott és maximum 360 m^3/óra légáteresztő képességű osztó/gyűjtő (Ma x Szé x Mé: 603 x 420 x 210 mm) egység recoVAIR .../4 készülékekhez. **Tudnivaló:** Feltétlenül szükséges az univerzális EPP csatlakozó adapter a légoldali osztó/gyűjtő egység számára	0020203699
	**Elhajlás (90°) és hosszabbítás a levegő osztó/gyűjtő egysége számára** recoVAIR .../4 készülékek esetén használható egyszerű fordító elem a törések elkerülésére. **Tudnivaló:** Nem használható a mennyezeti készülékek kombinált légoldali osztó/gyűjtő egységéhez.	0020180814
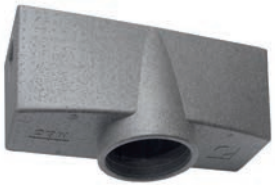	**Univerzális osztó/gyűjtő házfedél** A levegő osztó/gyűjtő házának fedele EPP csövek (Ø210/180 mm vagy Ø180/150 mm) és a recoVAIR .../4 csatlakoztatása esetén. **Tudnivaló:** Ez az elem feltétlenül kell az összes osztó/gyűjtő egységhez, kivéve a mennyezeti készülékek kombinált osztó/gyűjtő egysége.	0020050294

Padló vagy fali levegő-kidobók

Tartozék	Megnevezés	Cikkszám
	**Kétcsatlakozós padló levegőkimenet** recoVAIR .../4 készülék és 52 x 132 mm-es lapos csatorna elem esetén alkalmazható levegő kimenet építési védőfedéllel. **Tudnivaló:** Külön kell megrendelni a levegő cső csatlakozó adapterét és a dizájn fedőlemezeket.	0020180847
	**Kétcsatlakozós padló levegőkimenet** recoVAIR .../4 készülék és Ø92/75 vagy Ø 75/62 mm-es légcsatorna elem esetén alkalmazható levegő kimenet építési védőfedéllel. **Tudnivaló:** Külön kell megrendelni a levegő cső csatlakozó adapterét és a dizájn fedőlemezeket.	0020180833

Tartozék	Megnevezés	Cikkszám
	**Kétcsatlakozós fali levegőkimenet** recoVAIR .../4 készülék és 52 x 132 mm-es lapos csatorna elem esetén alkalmazható levegő kimenet építési védőfedéllel. **Tudnivaló:** Külön kell megrendelni a levegő cső csatlakozó adapterét és a dizájn fedőlemezeket.	0020180848
	**Kétcsatlakozós fali levegőkimenet** recoVAIR .../4 készülék és Ø92/75 vagy Ø 75/62 mm-es légcsatorna elem esetén alkalmazható levegő kimenet építési védőfedéllel. **Tudnivaló:** Külön kell megrendelni a levegő cső csatlakozó adapterét és a dizájn fedőlemezeket.	0020180834

Levegő csövek

Tartozék	Megnevezés	Cikkszám
	**Flexibilis levegőcső (40 m), Ø75/62 mm** Szürke, a pormentes tárolás érdekében záró dugóval rendelkező, rendkívül sima felületű és könnyen tisztítható flexibilis levegőcső recoVAIR .../4 készülékekhez.	0020180824
	Flexibilis levegőcső (40 m), Ø92/75 mm Szürke, a pormentes tárolás érdekében záró dugóval rendelkező, rendkívül sima felületű és könnyen tisztítható flexibilis levegőcső recoVAIR .../4 készülékekhez.	0020180825
	**Flexibilis lapos csatorna (20 m), 52 x 132 mm** Szürke, rendkívül sima felületű és könnyen tisztítható, az Ø92/75 mm-es levegő csővel azonos keresztmetszetű lapos csatorna cső recoVAIR .../4 készülékekhez. A pormentes tárolás érdekében záró dugóval rendelkezik.	0020180835
	**Tartalék tömítés-készlet (10 db), Ø75/62 mm** recoVAIR .../4 készülékekhez kerek csatorna használata esetén alkalmazható tömítés-készlet.	0020180826
	**Tartalék tömítés-készlet (10 db), Ø92/75 mm** recoVAIR .../4 készülékekhez kerek csatorna használata esetén alkalmazható tömítés-készlet.	0020180832
	**Tartalék tömítés-készlet (10 db), 52 x 132 mm** recoVAIR .../4 készülékekhez lapos csatorna használata esetén alkalmazható tömítés-készlet.	0020180836
	**Záró sapka (10 db), Ø75/62 mm** Flexibilis levegő csőhöz recoVAIR .../4 készülékekhez a szerelés alatti porvédelem érdekében.	0020142143
	Záró sapka (10 db), Ø92/75 mm Flexibilis levegő csőhöz recoVAIR .../4 készülékekhez a szerelés alatti porvédelem érdekében.	0020180822
	**Záró sapka (10 db), 52 x 132 mm** Flexibilis levegő csőhöz recoVAIR .../4 készülékekhez a szerelés alatti porvédelem érdekében.	0020180823

Levegőcső tartozékok Ø75/62 mm

Tartozék	Megnevezés	Cikkszám
	**Egyenes csatlakozó adapter, Ø75/62 mm** Flexibilis levegőcső és osztó/gyűjtő vagy fali/padló csatlakozó bekötésére alkalmas, tömítésekkel és bajonettzárral ellátott adapter recoVAIR .../4 készülékhez.	0020180883
	**Csatlakozó adapter 90°, Ø75/62 mm** Flexibilis levegőcső és osztó/gyűjtő vagy fali/padló csatlakozó bekötésére alkalmas, tömítésekkel és bajonettzárral ellátott adapter recoVAIR .../4 készülékhez.	0020176829
	**Rögzítő talppal ellátott könyök, Ø75/62 mm** recoVAIR .../4 készülékek esetén használható, rögzítő talppal ellátott 90°-os könyök, tömítésekkel.	0020176830
	**Talapzat nélküli könyök, Ø75/62 mm** recoVAIR .../4 készülékek esetén használható, talapzat nélküli 90°-os könyök, tömítésekkel.	0020176826
	**90°-os szelepcsatlakozó, Ø125 mm (két csővezetékre)** Ø75/62 mm-es levegő cső esetén alkalmazható, a pormentes szerelés érdekében záró dugóval, szerelőpanellel és tömítésekkel ellátott, 90°-os szelepcsatlakozó recoVAIR .../4 készülékekhez. **Tudnivaló:** Külön kell megrendelni a dizájn fedőlemezt.	0020176832
	**Egyenes szelepcsatlakozó, Ø125 mm (két csővezetékre)** Ø75/62 mm-es levegő cső esetén alkalmazható, a pormentes szerelés érdekében záró dugóval, szerelőpanellel és tömítésekkel ellátott, egyenes szelepcsatlakozó recoVAIR .../4 készülékekhez. **Tudnivaló:** Külön kell megrendelni a dizájn fedőlemezt.	0020189343
	**Összekötő elem (Ø75/62 mm)** Tömítéssel ellátott összekötő elem Ø75/62 mm-es légcsatornához, recoVAIR .../4 készülékek esetén.	0020176831

Levegőcső tartozékok Ø92/75 mm

Tartozék	Megnevezés	Cikkszám
	**Egyenes csatlakozó adapter, Ø92/75 mm** Flexibilis levegőcső és osztó/gyűjtő vagy fali/padló csatlakozó bekötésére alkalmas, tömítésekkel és bajonettzárral ellátott adapter recoVAIR .../4 készülékhez.	0020180875
	**Csatlakozó adapter 90°, Ø92/75 mm** Flexibilis levegőcső és osztó/gyűjtő vagy fali/padló csatlakozó bekötésére alkalmas, tömítésekkel és bajonettzárral ellátott adapter recoVAIR .../4 készülékhez.	0020180876
	**Rögzítő talppal ellátott könyök, Ø92/75 mm** recoVAIR .../4 készülékek esetén használható, rögzítő talppal ellátott 90°-os könyök, tömítésekkel.	0020180877

Tartozék	Megnevezés	Cikkszám
	**Talapzat nélküli könyök, Ø92/75 mm** recoVAIR .../4 készülékek esetén használható, talapzat nélküli 90°-os könyök, tömítésekkel.	0020180878
	**90°-os szelepcsatlakozó, Ø125 mm** Ø92/75 mm-es levegő cső esetén alkalmazható, a pormentes szerelés érdekében záró dugóval, szerelőpanellel és tömítésekkel ellátott, 90°-os szelepcsatlakozó recoVAIR .../4 készülékekhez. **Tudnivaló:** Külön kell megrendelni a dizájn fedőlemezt.	0020180880
	**Egyenes szelepcsatlakozó, Ø125 mm** Ø92/75 mm-es levegő cső esetén alkalmazható, a pormentes szerelés érdekében záró dugóval, szerelőpanellel és tömítésekkel ellátott, egyenes szelepcsatlakozó recoVAIR .../4 készülékekhez. **Tudnivaló:** Külön kell megrendelni a dizájn fedőlemezt.	0020180881
	**Összekötő elem (Ø92/75 mm)** Tömítéssel ellátott összekötő elem Ø92/75 mm-es légcsatornához, recoVAIR .../4 készülékek esetén.	0020180879

Levegőcső tartozékok 52 x 132 mm

Tartozék	Megnevezés	Cikkszám
	**Egyenes csatlakozó adapter, 52 x 132 mm** Flexibilis levegőcső és osztó/gyűjtő vagy fali/padló csatlakozó bekötésére alkalmas, tömítésekkel és bajonettzárral ellátott adapter recoVAIR .../4 készülékhez.	0020180840
	**Vízszintes lapos csatorna könyök, 52 x 132 mm** recoVAIR .../4 készülékek esetén használható, 90°-os lapos csatorna könyök, tömítésekkel.	0020180838
	**Függőleges lapos csatorna könyök, 52 x 132 mm** recoVAIR .../4 készülékek esetén használható, 90°-os lapos csatorna könyök, tömítésekkel.	0020180837
	**90°-os szelepcsatlakozó, Ø125 mm** 52 x 132 mm-es lapos csatorna esetén alkalmazható, a pormentes szerelés érdekében záró dugóval, szerelőpanellel és tömítésekkel ellátott, 90°-os szelepcsatlakozó recoVAIR .../4 készülékekhez. **Tudnivaló:** Külön kell megrendelni a dizájn fedőlemezt.	0020180844
	**Összekötő tok lapos csatornához** Tömítéssel ellátott összekötő elem 52 x 132 mm-es lapos csatornához, recoVAIR .../4 készülékek esetén.	0020180839
	**Egyenes átmeneti idom** recoVAIR .../4 készülékek esetén alkalmazható, csőkontúr kialakítású átmeneti idom Ø92/75 mm-ről lapos, 52 x 132 mm-re. **Tudnivaló:** Külön kell megrendelni a dizájn fedőlemezt.	0020180845

Tetőátvezetők és tetőgallérok

Tartozék	Megnevezés	Cikkszám
	**Tetőátvezető** 1000 mm hosszúságú (tetőn túlnyúló rész: 300 mm), hőszigetelt és bevonatos acélból készült tetőátvezető **Fekete, Ø210/180 mm-es EPP csőhöz** **Terrakotta, Ø210/180 mm-es EPP csőhöz** **Fekete, Ø180/150 mm-es EPP csőhöz** **Terrakotta, Ø180/150 mm-es EPP csőhöz**	 0020050360 0020130472 0020050361 0020130473
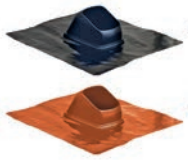	**Univerzális tetőgallér** 25-50°-os dőlésszögű tetők esetén alkalmazható fekete tetőátvezető gallér recoVAIR .../4 készülékekhez. **Univerzális fekete tetőgallér** **Univerzális terrakotta tetőgallér**	 0020180856 0020180857
	**Időjárásvédő ráccsal ellátott homlokzati átvezető** Bevonatos acéllemezből **Fekete, Ø210/180 mm-es EPP csőhöz** **Fehér, Ø210/180 mm-es EPP csőhöz** **Fekete, Ø180/150 mm-es EPP csőhöz** **Fehér, Ø180/150 mm-es EPP csőhöz** **Fekete, Ø286/200 mm-es EPP csőhöz** **Fehér, Ø286/200 mm-es EPP csőhöz**	 0020050371 0020050372 0020050374 0020050375 0020180796 0020189032

Dizájn fedőlemezek

Tartozék	Megnevezés	Cikkszám
	**Dizájn fedőlemez (téglalap nyílású)** recoVAIR lakásszellőztető rendszer levegő kilépésre használható dizájn fedőlemez, rozsdamentes acél	0020197696
	**Dizájn fedőlemez (téglalap nyílású)** recoVAIR lakásszellőztető rendszer levegő kilépésre használható dizájn fedőlemez, fehér	0020197695
	**Dizájn fedőlemez (kerek furatú)** recoVAIR lakásszellőztető rendszer levegő kilépésre használható dizájn fedőlemez, rozsdamentes acél	0020197698
	**Dizájn fedőlemez (kerek furatú)** recoVAIR lakásszellőztető rendszer levegő kilépésre használható dizájn fedőlemez, fehér	0020197697
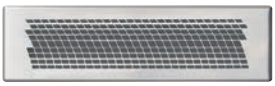	**Dizájn fedőlemez (VORTEX)** recoVAIR lakásszellőztető rendszer levegő kilépésre használható dizájn fedőlemez, rozsdamentes acél	0020212292
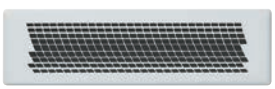	**Dizájn fedőlemez (VORTEX)** recoVAIR lakásszellőztető rendszer levegő kilépésre használható dizájn fedőlemez, fehér	0020212291
	**Dizájn fedőtárcsa (Ø125 mm, hosszú hornyú)** Rozsdamentes acél	0020197694
	**Dizájn fedőtárcsa (Ø125 mm, hosszú hornyú)** Fehér	0020197693

Dizájn fedőlemezek

Tartozék	Megnevezés	Cikkszám
	**Dizájn fedőtárcsa (Ø125 mm, kerek furatú)** Rozsdamentes acél	0020197692
	**Dizájn fedőtárcsa (Ø125 mm, kerek furatú)** Fehér	0020197691
	**Dizájn fedőtárcsa (Ø125 mm, Vaillant nyúl)** Rozsdamentes acél	0020197690
	**Dizájn fedőtárcsa (Ø125 mm, Vaillant nyúl)** Fehér	0020197689
	**Dizájn fedőtárcsa (Ø125 mm, VORTEX)** Rozsdamentes acél	0020212290
	**Dizájn fedőtárcsa (Ø125 mm, VORTEX)** Fehér	0020212289

Tervezési ötletek

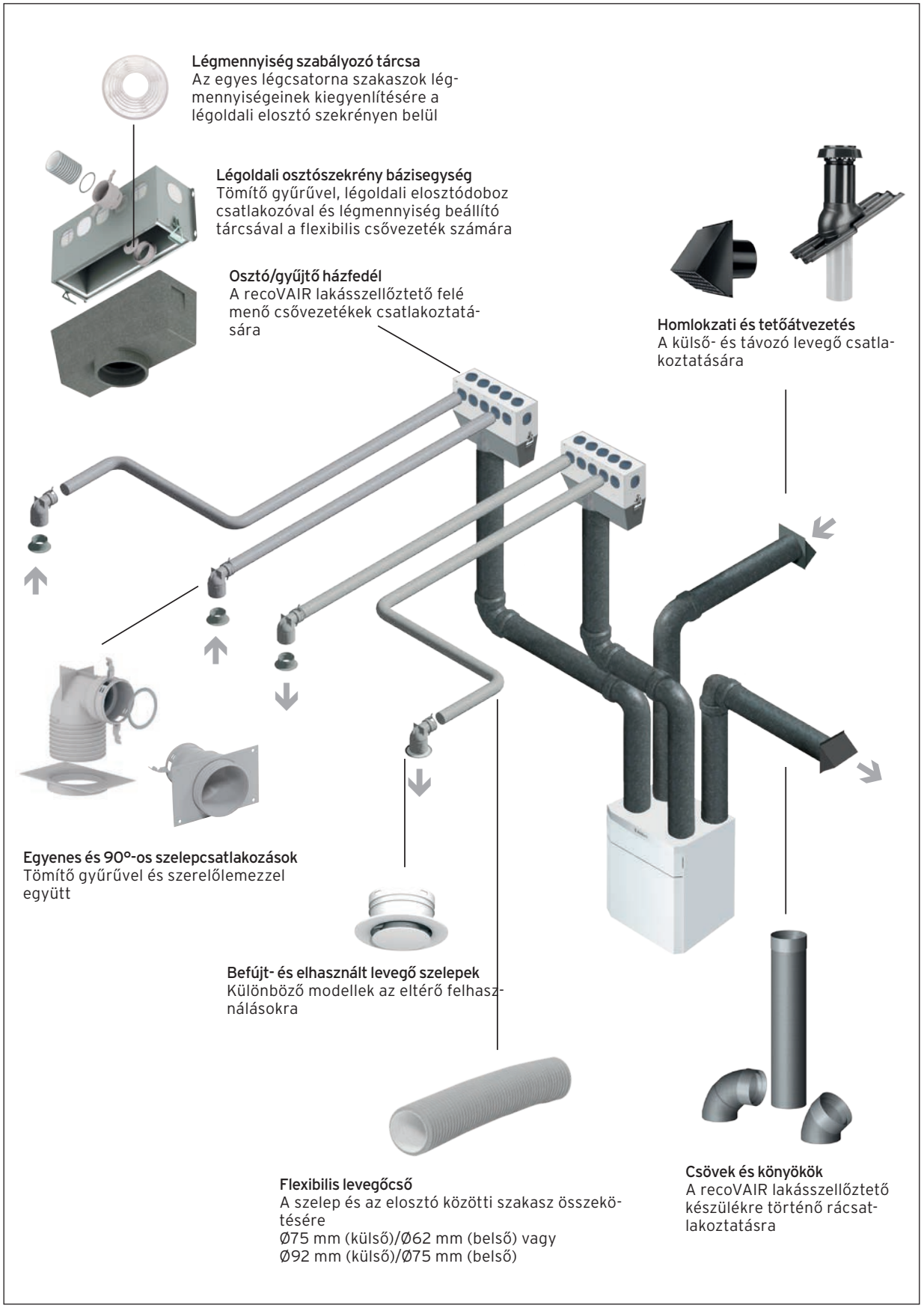

Légmennyiség szabályozó tárcsa
Az egyes légcsatorna szakaszok légmennyiségeinek kiegyenlítésére a légoldali elosztó szekrényen belül

Légoldali osztószekrény bázisegység
Tömítő gyűrűvel, légoldali elosztódoboz csatlakozóval és légmennyiség beállító tárcsával a flexibilis csővezeték számára

Osztó/gyűjtő házfedél
A recoVAIR lakásszellőztető felé menő csővezetékek csatlakoztatására

Homlokzati és tetőátvezetés
A külső- és távozó levegő csatlakoztatására

Egyenes és 90°-os szelepcsatlakozások
Tömítő gyűrűvel és szerelőlemezzel együtt

Befújt- és elhasznált levegő szelepek
Különböző modellek az eltérő felhasználásokra

Flexibilis levegőcső
A szelep és az elosztó közötti szakasz összekötésére
Ø75 mm (külső)/Ø62 mm (belső) vagy
Ø92 mm (külső)/Ø75 mm (belső)

Csövek és könyökök
A recoVAIR lakásszellőztető készülékre történő rácsatlakoztatásra

Jegyzetek

Prospektus neve: Vaillant termékkatalógus 2016-2017
Prospektus cikkszáma: V 020116 VTK 0324
Utolsó módosítás dátuma: 2016. 03. 24.
Ér vényes: 2016. 03. 24-től visszavonásig.

A folyamatos fejlesztéseknek köszönhetően a termékkatalógusban közölt információkban, termékképekben és műszaki tartalomban, bizonyos esetekben eltérés lehetséges. A gyártó fenntartja a jogot, hogy előzetes bejelentés nélkül megváltoztassa a katalógusban szereplő termékek bármely részletét, színét és méretét. Emellett minden erőfeszítést megteszünk annak érdekében, hogy a katalógusban közöltek megfeleljenek a valóságnak. Ez a kiadvány semmilyen esetben sem minősül ajánlattételnek a cég részéről senki számára. Vásárlóinknak azt tanácsoljuk, hogy vásárlás előtt minden esetben tájékozódjanak a terméket forgalmazó kereskedő-partnereinknél vagy képviseletünknél.
Az esetlegesen előforduló nyomdai hibákért felelősséget nem vállalunk. A katalógusban megadott adatok és képek csak tájékoztató jellegűek, így nem helyettesítik az épületgépész tervezést, illetve a termékek aktuális tervezési segédleteiben, valamint szerelési útmutatóiban szereplő helyes adatok kiírását. A Vaillant termékek importőreként fenntartjuk a műszaki tartalom és az árak változtatásának jogát!

Kiterjesztett garancia minden 38 kW alatti névlegese teljesítményű kondenzációs gázkészülékre! A tájékoztatás nem teljes körű, a részleteket keresse a szórólapon, a www.vaillant.hu weboldalon, vagy hívja a +36-1/464-7800-as központi telefonszámot. További részletes információkról, a szerződési feltételekről, a szerződött szervizpartnerek listájáról és a karbantartás részleteire vonatkozó információkról a www.vaillant.hu weboldalon értesülhet. A kiterjesztett garancia részleteiről, illetve az igénylés menetéről a +36 1 464 7800 információs számon vagy az info@vaillant.hu e-mail címen érdeklődhet.

Figyelem! A termékkatalógushoz készül a kereskedők részére egy árlista-melléklet, mely mindig az adott időszakra érvényes nettó lista árakat tartalmazza. A nettó árlistában megjelenő árak tájékoztató jellegűek. Az aktuális akciókról, kedvezményekről érdeklődjön kereskedő-partnereinknél vagy a Vaillant Saunier Duval Kft. munkatársainál a +36-1-464-7824-es telefonszámon.

Vaillant Saunier Duval Kft. - Vaillant Márkaképviselet
1117 Budapest ■ Hunyadi János út 1. ■ Telefon: +36 (1) 464-7800
Fax: +36 (1) 464-7801 ■ www.vaillant.hu ■ info@vaillant.hu