ARISTON

TERMÉK KATALÓGUS

2015 – 2016

FŰTÉS | MELEGVÍZ | MEGÚJULÓ ENERGIA

80 ÉV NÖVEKEDÉS AZ INNOVÁCIÓ JEGYÉBEN

Sok-sok éve, világszerte családok milliói szavaznak bizalmat az Ariston márkának, hogy javítsa életminőségüket, és egyszerűbbé tegye mindennapjaikat.

/ **NAPJAINKBAN**
Az Ariston egy világszerte – több mint 150 országban – elérhető, piacvezető márka a hőkomfort terén.

/ **1960-as – 1980-as évek**
Megalakul az Ariston márka, és megkezdi az elektromos vízmelegítők gyártását.
A ’80-as évek során az Ariston megszilárdítja piacvezető helyét a vízmelegítők terén, s megkezdi a kazánok gyártását.

/ **1930-as évek**
Aristide Merloni megalapítja az „Industrie Merloni” vállalatot az olaszországi Marche tartományban, és mérlegek gyártásába kezd.

Folyamatosan fejlődünk; odaadással és szenvedéllyel dolgozunk, s a legapróbb részletek sem kerülik el a figyelmünket.
Hisszük, hogy a technológiák, az energia-hatékonyságunk és termékeink formatervezése egyaránt értékes, mert készülékeink javítják vásárlóink életminőségét.
Ez inspirációnk forrása, s ez vezet bennünket a jövő felé, amelyet a fenntartható és intelligens kényelem – valamint sajátos, olaszos dizájnunk – tesz a lehető legkellemesebbé.

TUDJUK, HOGY MINDEN DOLOG ÉS MINDENKI SZÁMÁRA LÉTEZIK IDEÁLIS HŐMÉRSÉKLET.

ÉS MI EZEN DOLGOZUNK.

KAZÁNOK

KONDENZÁCIÓS KAZÁNOK

FALI KAZÁNOK

GENUS
PREMIUM EVO EU

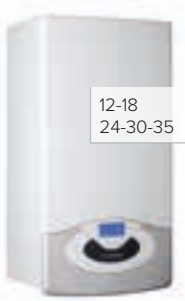

GENUS
PREMIUM EVO SYSTEM EU

CLAS
PREMIUM EVO EU

CLAS
PREMIUM EVO SYSTEM EU

CLAS B
PREMIUM EVO EU

CARES
PREMIUM EU

ÁLLÓ KAZÁNOK

GENUS PREMIUM EVO FS/SOLAR FS

IPARI FALI KAZÁNOK

GENUS PREMIUM EVO HP

GENUS PREMIUM EVO HP

KASZKÁD RENDSZEREK

HAGYOMÁNYOS KAZÁNOK

FALI KAZÁNOK

CLAS EVO

CLAS EVO SYSTEM

ZÖLDENERGIA

FŰTŐ HŐSZIVATTYÚ

NIMBUS

HMV HŐSZIVATTYÚ

NUOS EVO

NUOS

NAPKOLLEKTOR

RENDSZEREK

KAIROS CD1

KAIROS CD2

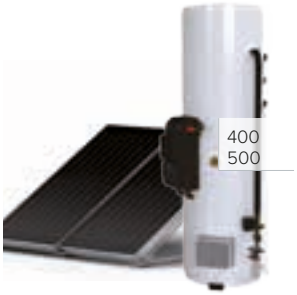

KAIROS EXTRA CD1

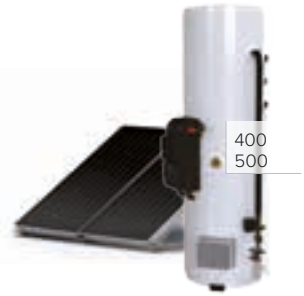

KAIROS EXTRA CD2

SZOLÁR TÁROLÓK

KAIROS MACC CD1

KAIROS MACC CD2

KAIROS EXTRA CD1 - CD2

KAIROS COMBI

SÍKKOLLEKTOROK

KAIROS CF 2.0

KAIROS XP 2.5-1V

KAIROS XP 2.5-1H

TÁROLÓK

INDIREKT TÁROLÓK

BCH

BC1S

BC2S

CD2 F

CK1

VÍZMELEGÍTŐK

KÖZEPES ÉS NAGY ŰRTARTALMÚ ELEKTROMOS VÍZMELEGÍTŐK

50-80-100
VELIS PLUS EU

50-80-100
VELIS EU

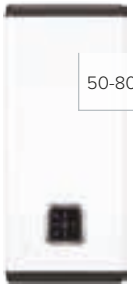
50-80-100
VELIS INOX EU

80-100
SHAPE PREMIUM EU

50-80-100
PRO PLUS EU

50-80
100-120
PRO ECO EVO

50-80-100
120-150
PRO R EU

80-100
PRO RTD/RTS EU

KIS ŰRTARTALMÚ ELEKTROMOS VÍZMELEGÍTŐK

10-15-30
AN LUX ECO EU

10-15-30
AN LUX

10-15-30
AN RS

PARAPETES GÁZÜZEMŰ VÍZMELEGÍTŐK

80-100
V FB

120
P FB

KÉMÉNYES GÁZÜZEMŰ VÍZMELEGÍTŐK

80-120-150
V CA

120-150
200-300
P CA RP

KÉMÉNY NÉLKÜLI GÁZÜZEMŰ VÍZMELEGÍTŐK

80-120-150
V KN

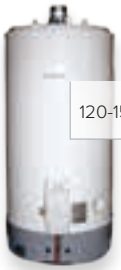
120-150
P KN

TARTALOMJEGYZÉK

Jelmagyarázat 10

Gázkazánok 18
Kondenzációs gázkazánok 23
- **Genus Premium Evo EU** – átfolyós rendszerű kombi gázkazán 28
- **Genus Premium Evo System EU** – fűtő gázkazán 32
- **Genus Premium Evo FS/Solar FS** – Álló gázkazán beépített tárolóval / integrált szolár hidroblokkal 36
- **Clas Premium Evo EU** – átfolyós rendszerű kombi gázkazán 40
- **Clas Premium Evo System EU** – átfolyós rendszerű kombi gázkazán 44
- **Clas B Premium Evo EU** – beépített tárolós gázkazán 48
- **Cares Premium EU** – átfolyós rendszerű kombi gázkazán 52
- Hőközponti összeállítások 56

Nagy kapacitású kondenzációs gázkazánok 59
- **Genus Premium Evo HP – 45/65** – nagy teljesítményű fűtő gázkazán 62
- **Genus Premium Evo HP – 85/100/115/150** – nagy teljesítményű fűtő gázkazán 66

Atmoszférikus gázkazánok 77
- **Clas Evo** – átfolyós rendszerű kombi gázkazán 78
- **Clas Evo System** – fűtő gázkazán 82
- Hőközponti összeállítások 86

Égéstermék elvezető rendszerek – kondenzációs és atmoszférikus kazánokhoz 88

Rendszervezérlők, szabályzók, tartozékok 101

Fűtő hőszivattyúk 121
- **NIMBUS Compact 6/8** – fűtő / hűtő hőszivattyú 130
- **NIMBUS Flex 6/8** – fűtő / hűtő hőszivattyú 132
- **NIMBUS Plus 4/6/8** – fűtő / hűtő hőszivattyú 134
- **NIMBUS Flex 12/15** – fűtő / hűtő hőszivattyú 136
- **NIMBUS Plus 12/15** – fűtő / hűtő hőszivattyú 138
- **NIMBUS Kültéri egység** 142
- **NIMBUS WH Beltéri egység** 144
- **NIMBUS WH-R Beltéri egység** 146
- **NIMBUS WH-L Beltéri egység** 148
- **NIMBUS FS Beltéri egység** 150
- **NIMBUS FS-R Beltéri egység** 152
- **CD1 180 H Bojler** 154
- **CD1 300 H Bojler** 155
- NIMBUS tartozékok 158

Használati melegvíz hőszivattyúk 161
- **NUOS Evo** 174
- **NUOS** 176

Napkollektoros rendszerek 179
Kairos MACC CD1-CD2 184
Kairos EXTRA CD2 186
Kairos MACC-szett 188
Kairos XP 2.5-1V / 2.5-1H síkkollektor 190
Kairos CF 2.0 síkkollektor 192
Tartozékok és alkatrészek 193
Felszerelési lehetőségek 199

Tárolók 203
BCH – hmv-tároló 205
KAIROS MACC CD1-CD2 hmv-tároló komplett szolár egységgel 206
KAIROS EXTRA CD2 hmv-tároló komplett szolár egységgel 208
KAIROS COMBI kombi tároló komplett szolár egységgel 210
BC1S – egy fűtőspirálos hmv-tároló 212
BC2S – két fűtőspirálos hmv-tároló 213
CD2-F kétspirálos nagyűrtartalmú hmv-tároló 214
CK1 egyspirálos puffertároló 215

Elektromos vízmelegítők 217
Kis kapacitású elektromos vízmelegítők 227
AN Lux Eco – nyomás alá helyezhető fali vízmelegítő 232
AN Lux – nyomás alá helyezhető fali vízmelegítő 233
AN RS – nyomás alá helyezhető fali vízmelegítő 234
Közepes kapacitású elektromos vízmelegítők 235
Velis Plus – duplatárolós fali vízmelegítő érintőgombos kijelzővel 242
Velis – duplatárolós fali vízmelegítő 243
Shape Premium – fali vízmelegítő LCD kijelzővel 245
Pro Plus – fali vízmelegítő digitális kijelzővel 247
Pro Eco Evo – fali vízmelegítő ECO funkcióval 249
Pro R – hagyományos fali vízmelegítő 250
Pro RTD/RTS – hagyományos fali vízmelegítő fűtőspirállal 251
Inox elektromos vízmelegítők 253
Velis INOX – duplatárolós fali vízmelegítő 254
Nagy kapacitású elektromos vízmelegítők 255
Pro Eco Evo – fali vízmelegítő ECO funkcióval 257
Pro R – hagyományos fali vízmelegítő 258

Közepes és nagy kapacitású tárolós rendszerű gázüzemű vízmelegítők 261
V FB – parapetes, fali gázvízmelegítő 262
P FB – parapetes, álló gázvízmelegítő 263
V CA – kéményes, fali gázvízmelegítő 264
P CA RP – kéményes, álló gázvízmelegítő 265
V KN – kémény nélküli, fali gázvízmelegítő 266
P KN – kémény nélküli, álló gázvízmelegítő 267
C6 nyilatkozat 269

Szervizpartnerek listája 271

JELMAGYARÁZAT

Solar Keymark
Az Ariston napkollektoros rendszerek hatékonysága megfelel az EN 12975-ben foglaltaknak.

P-ICIM
Az új szolár termékeink rendelkeznek a P-ICIM minősítéssel is.

ErP szabályozás
Energiahatékonysági besorolás.

MADE IN ITALY
Készült Olaszországban.

MADE IN EUROPE
Készült Európában.

Olasz design

Multipozícionálás
A készülék függőlegesen és vízszintesen is felszerelhető.

Korrózióálló
Pro Tech védelmi rendszer
Akár gyenge minőségű víz használata esetén is biztosítja a vízmelegítő tartály maximális élettartamát. Az indirekt tároló magnézium-védelemmel van ellátva.

Ellenálló-képesség
A 4 mm-es üveg a jégesőnek, s a különféle légköri hatásoknak egyaránt ellenáll.

Könnyű telepíthetőség
A szolár rendszer mindössze néhány elemből tevődik össze, ezáltal könnyebb az installáció.

Fagyvédelem
A készülék fagyvédelmi funkcióval van ellátva.

Szolár integráció
Szolár rendszerekbe illeszthető.

Auto funkció
A kazán automatikusan kiválasztja a legmegfelelőbb működési paramétereket a külső hőmérséklet-érzékelő és a felhasználó igényének megfelelően.

Extra takarékos
Maximális energiahatékonyság jelentős gázfogyasztás csökkenés mellett (4 csillagos teljesítmény a 92/42/CEE irányelv alapján).

Magas elnyelő-képesség
A napkollektoros mező kialakításának köszönhetően magas elnyelő-képességgel bír.

Környezetbarát
A károsanyag-kibocsátás mértéke megfelel a legszigorúbb EU-s előírásoknak (NOx5 osztály az UNI EN 483-297 alapján).

Csendes üzem
Alacsony zajszint minden üzemmódban.

Könnyű kezelhetőség
A menü segítségével beállíthatja a kívánt hőmérsékletet, valamint egyéb funkciókat aktiválhat.

ECO
Kisebb fogyasztás az ECO funkciónak köszönhetően. A készülék megtanulja a használó melegvíz fogyasztási szokásait.

LCD kijelző
Programozható digitális kijelző

Kis méret
Kis helyigény, amely hozzájárul a könnyű telepíthetőséghez is.

Extra kis méret
Az extra kis helyigénynek köszönhetően rugalmas alkalmazási lehetőségeket biztosít.

Zuhanykész
Jelzi, ha már elegendő melegvíz áll rendelkezésre egy zuhanyzáshoz.

ABS
Biztonsági funkciók a teljes kényelemért: túlmelegedés elleni védelem, anti-legionella, fagyvédelem, öndiagnosztika meghibásodás esetén, száraz működés elleni védelem.

Modulációs arány

Külső hőmérsékletszabályozás
Egyszerű hőmérséklet-beállítás.

Elektronikus vezérlés
Elektronikus vezérlés a komfortosabb használat érdekében.

Tisztítónyílás
Széles tisztítónyílás a könnyebb karbantartás és ellenőrzés érdekében.

Titanium Plus
Új technológia, amely a nagyobb fokú védelem érdekében titánzománcot alkalmaz.

Magas hatékonyság
A termék magas energiahatékonysági kategóriába tartozik, ezáltal hozzájárul a károsanyag-kibocsátás csökkentéséghez.

ECO kijelző
LED-kijelző az előlapon intelligens hőmérővel.

Rendszer vezérlés
További Ariston termékek vezérlése a BusBridgeNet® kapcsolat segítségével

Teljes modulációs szivattyú

KÉSZEN ÁLL A VÁLTOZÁSRA?

Európában a fűtő és a melegvíz-előállító berendezések az otthoni energiafogyasztás mintegy 30%-át teszik ki.
Környezetbarát termékek tervezése és a legnagyobb hatásfokú technológiák támogatása révén 2020-ban az alábbi eredményeket értük el:

/ **56 millió tonna kőolajjal egyenértékű teljes évi energia megtakarítást érünk el**
(mintha kikapcsolnánk az összes fűtő- és vízmelegítő rendszert két Olaszország méretű országban)

/ **136 millió tonna CO_2-kibocsátást takarítunk meg**
(egy Közép- és Észak-Itália területével megegyező területű erdő CO_2-felvételét)

2015. szeptember 26-ától Európában hatályba lép az ErP és az energiacímkézésre vonatkozó szabályozás, a fűtő és a melegvíz-előállító berendezésekre, mint amilyenek a kazánok, hőszivattyúk, kapcsoltenergia-termelő mikroegységek, vízmelegítők és melegvíztároló tartályok.

A szabályozás csak azokra a termékekre vonatkozik, amelyek 2015. 09. 26-át követően kerülnek forgalomba; az e dátum előtt vásárolt berendezések továbbra is értékesíthetők és telepíthetők, bár ezek nem felelnek meg majd az új előírásoknak.

2015. 09. 26.

Energiacímkézési kötelezettség a fűtő és a melegvíz-előállító berendezésekre

2017

A+

bevezetése a vízmelegítőkre

2019

A+++

bevezetése a fűtőberendezésekre

ErP
ENERGY RELATED PRODUCTS

A fűtő és a melegvíz-előállító berendezéseknél elvárt maximális hatásfok

Újabb kötelezettségek a HATÁSFOK és a GÁZKIBOCSÁTÁS terén

EURÓPAI ÖKODIZÁJN IRÁNYELV (ErP)

ENERGIACÍMKÉZÉS

A fűtő és meleg vizet előállító berendezéseket, amelyek piacra kerülnek, a berendezés energiaosztályára és a legfontosabb teljesítménymutatókra vonatkozó energiacímkével kell ellátni.
Az energiaosztályát fel kell tüntetni minden rá vonatkozó műszaki dokumentációban, valamint reklám- és promóciós anyagban is.

ÖKODIZÁJN (ErP)

Az ErP-szabályozás olyan minimális szintű energiahatékonyságot ír elő a fűtő és vízmelegítő berendezések számára, amely nélkül a „CE" jelölés nem kerülhet új termékekre, és értékesítésük az európai piacon nem lesz megengedett.
Az új szabvány kizárja a piacról a kevésbé hatékony technológiákat, s ezáltal megnöveli a kínálat energia-hatásfokát.

Tudjon meg többet
a szabályozásban érintett termékekről

ariston.com

ENERGIACÍMKÉZÉS

TERMÉKCÍMKE

Különböző címkék léteznek, a termék típusától és a garantált szolgáltatástól függően. Az A, A+ és A+ + hatékonysági osztályok a legmagasabb teljesítményű berendezéseket jelölik.

A térfűtésnek és a melegvíz-előállításnak két különböző besorolása van; míg az olyan termékeken, amelyek mindkét szolgáltatást nyújtják, a címkének mindkét osztályozást jelölnie kell.

Az energiaosztály mellett a címkék egyéb információkat is tartalmaznak, amelyek a felhasználók számára hasznosak lehetnek, amikor a számukra legmegfelelőbb és a legcsekélyebb környezeti hatású berendezést keresik (pl. teljesítmény és fogyasztás a különböző éghajlati területeken, zajhatás stb.).

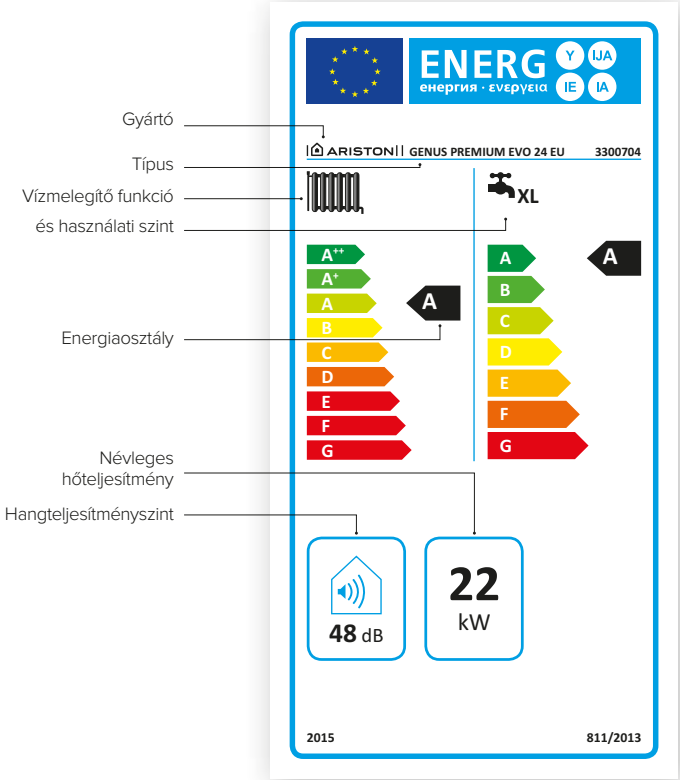

Kazán energiacímkéje

RENDSZERCÍMKE

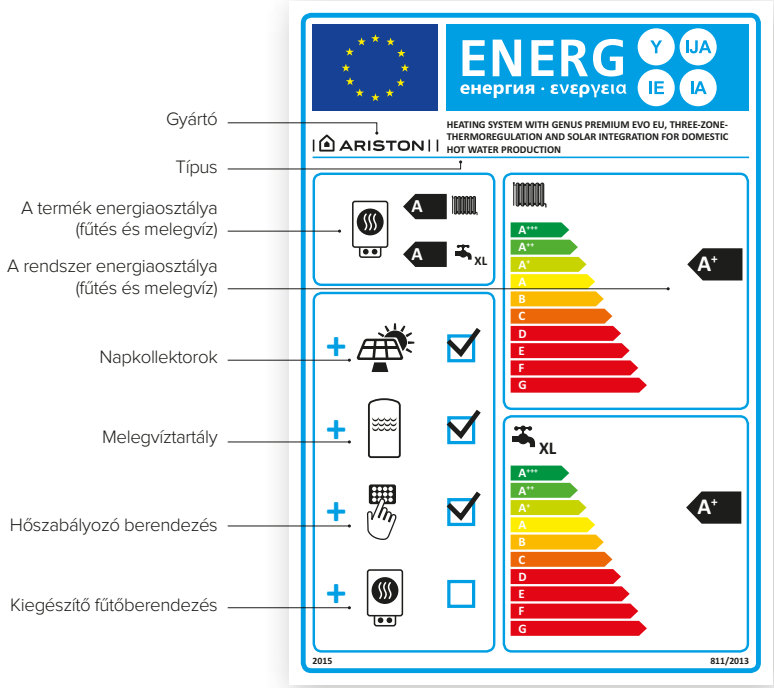

Kombi-rendszerű berendezés energiacímkéje

Minden berendezést, amely használatát a gyártó más, meghatározott berendezésekkel együttesen ajánlja (vagy elvárja), el kell látni egy második címkével is (az egyedülálló berendezés termékcímkéje mellett), és a műszaki dokumentációban, reklám- és promóciós anyagokban jelezni kell a teljesítményét.

Akik ilyen rendszereket forgalmaznak, kötelesek meghatározni az elért teljesítmény (egy előre megadott algoritmus segítségével), és ügyfeleiket tájékoztatni róla.

Látogasson el az ariston.com weboldalra, és **használja internetes energia-konfigurálónkat,** hogy elkészítse, letöltse és kinyomtassa az Ön berendezéseinek rendszercímkéjét!

AZ ARISTON AZ ÖN PÁRTJÁN ÁLL

FEDEZZE FEL, HOGYAN VÁLTOZIK A VILÁG – MÉG AZ INTERNETEN IS

Az ariston.com honlapon minden információt megtalálhat az energiacímkéről és az ErP-előírásokról. A honlapon – egyéb műszaki információkon túl – külön oldalakat találhat az ERP-jogszabályokról, és felfedezheti:

/ **Mi a energiacímke, és hogyan kell leolvasni;**
/ **Hogyan konfigurálhatja és nyomtathatja ki az Ön címkéit;**
/ **Milyen feladatkörök és felelősségi körök vonatkoznak az ErP-előírásokra.**

Ahhoz, hogy átlássa az új jogszabályi keret, és jobban kihasználhassa a lehetőségeit, támaszkodjon nyugodtan az Ariston szakértelmére: vállalatunk igazi szakértő a témában!
Az Ariston ugyanis a műszaki előírásokról naprakész és közérthető tanácsadással segíthet ügyfeleinek, és az új szabályozással összhangban kínál berendezéseket.

SZEREZZE BE A RENDSZERE ENERGIAHATÉKONYSÁGI CÍMKÉJÉT EGYETLEN KATTINTÁSSAL!

Az Ariston szolgáltatásának köszönhetően Ön magasabb energiaosztályba sorolhatja a rendszerét, és kiváló energiatakarékossági szintet érhet el.
A honlapunkon, egy külön ennek szentelt weboldalon olyan internetes eszközt találhat, amelynek segítségével elérheti az Ön által kívánt rendszercímkét.
Keresse fel az ariston.com weblapot, annak is az ErP-oldalát, és lépjen be a rendszer-konfigurálóba!
Miután kiválasztja fűtő berendezését (kazán vagy hőszivattyú), ki kell választania a többi rendszer-összetevőt is.
A konfigurátor automatikusan elkészíti a címkét, amelyet azonnal kinyomtathat, és felragaszthat a vonatkozó berendezésre, ahogy a törvényi előírás megszabja.
Az Ariston mindig az Ön pártján áll, és egy egyszerű kattintás nyomán a segítségére siet.

Keresse fel az ariston.com weboldalon az ONLINE RENDSZER-KONFIGURÁLÓT, hogy elkészítse, letöltse és kinyomtassa a saját rendszercímkéjét!

ariston.com

INNOVATÍV TECHNOLÓGIÁNK TÖRŐDIK ÖNNEL ÉS KÖRNYEZETÜNKKEL

KÖRNYEZETBARÁT GONDOLKODÁSMÓD

Az Ariston gondoskodik ügyfelei életminőségéről, sőt arra törekszik, hogy egyre inkább javítson rajta. A kondenzációs technológia lehetővé teszi, hogy fenntartsa életmódját és szokásait, anélkül, hogy bármennyire is le kellene mondania kényelméről és jó közérzetéről. S mindezt úgy végezzük el, hogy különös figyelmet fordítunk a környezetünkre, hiszen mérsékeljük a tüzelőanyag-fogyasztást és a károsanyag-kibocsátást. Az Ariston környezetbarát gondolkodásmóddal készül a jövőre.

+35%
ENERGIA MEGTAKARÍTÁS

ZÖLD TECHNOLÓGIA

Napjainkban gyorsan terjed a kondenzációs technológia, nemcsak kisebb környezeti hatása folytán (-75% NO_x- és CO_2-részecske-kibocsátás), hanem ezen a technológián alapuló kazánok mérsékelt fogyasztása miatt is. Aki ugyanis kondenzációs kazánt alkalmaz, akár 35%-kal is mérsékelheti gázfogyasztását egy hagyományos kazánhoz képest, s ez azonnali anyagi megtakarítást jelent a végfelhasználó számára.
Ha kondenzációs kazánt választ, akkor a lehető legjobb döntést hozza a megtakarítás és a környezetkímélés érdekében.

-75%
NO_x és CO_2 KIBOCSÁTÁS

A KÉNYELMES INNOVÁCIÓ, MINDÖSSZE EGY ÉRINTÉSSEL

LEGYEN A JÓ KÖZÉRZET EGYSZERŰBB IS

Az Ariston kazánok új sorozata okos és felhasználóbarát interakciót kínál a rendszer minden összetevőjével, a gyors és megbízható Bus Bridge Net® kommunikációs protokollnak köszönhetően.
Az új kijelzők és az új SENSYS rendszer-interfész egyszerűek és könnyen kezelhetők; s megadják a lehetőséget, hogy a végfelhasználó személyre szabja a kezdőképernyőt, és gyorsan megjelenítse a rendszer-teljesítményre vonatkozó információkat (energiatakarékosság, kibocsátás-csökkentés...).
Az Aristonnal az Ön kényelme még egyszerűbb!

ÉLVEZZE A CSEND „HANGJÁT”

Igazán akkor sikerül gondoskodnunk az Ön jó közérzetéről, ha Ön „elfelejti”, hogy van kazánja.
Az Ariston új készülékeit ennek érdekében szereltük fel új zajvédelemmel és hangszigetelő panelekkel, hogy mérsékeljük a készülék normál üzemi állapotban meglévő, minimális zajszintjét.
Az új GENUS PREMIUM EVO hangnyomás-szintje például – a maga 33,4 dB (A) értékével – nagyjából egy csendes szobában hallható suttogás zajszintjével egyenlő.
Az Aristonnal élvezheti a csend „hangját”.

VÁLASSZA A KÉNYELMET

Az Ön kényelme számunkra elsődleges fontosságú.
Kazánjaink modulációs aránya lehetővé teszi, hogy Ön állítsa be a teljesítményüket, a hatékony fűtési igényt, s ezáltal a használati melegvíz és központi fűtés hőmérsékleti stabilitását biztosítsa.
Legújabb modulációs hőszabályozó tartozékainkat abból a célból fejlesztettük ki, hogy a szobahőmérsékletet pontosan vezéreljék, s ezáltal állandó kényelmet biztosítsanak.
Az Aristonnal Ön dönt a kényelme felől!

MIÉRT ÉRDEMES AZ ARISTON KONDENZÁCIÓS FALI KAZÁNOKAT VÁLASZTANIA?

1 / AZ ENERGIAHATÉKONYSÁGUK MIATT

Minden Ariston fali kazánt környezettudatosan alakítunk ki. Az Ariston technológiája optimalizálja a fali kazánok működését, energiafogyasztásuk és a kibocsátásuk csökkentése érdekében, amennyire csak lehetséges (mindig meghaladva az európai szabályozás által támasztott elvárásokat), s így akár 35%-ot is lefaraghat az energiaszámlájából.*

2 / AZ ARISTON MINŐSÉGE MIATT, A TELJES ÉLETTARTAMUK MIATT

Az Ariston szavatolja a minőséget: az összes Ariston fali kazánt tesztelik a gyártás során, s mielőtt a boltokba kerülnének.
Valódi igénybevételi teszt: a legtöbb Ariston fali kazánt legalább két téli szezonban teszteljük, lakossági felhasználók otthonában, hogy egy tényleges lakossági telepítés esetére megvizsgáljuk a teljesítményüket.

3 / A TARTÓSAN KIVÁLÓ TELJESÍTMÉNYÜK MIATT

Minden Ariston terméket úgy tervezünk, hogy tartósan komoly igénybevétel mellett se legyen túlzott igénybevételnek kitéve. A „gyorsított élettartam” minőségpróbák során az Ariston több évi fali kazán élettartamot tesztel, laboratóriumi körülmények között, maximális kapacitáson – hogy ezáltal is biztosítsa ugyanezt a kiváló teljesítményt.

* Annak alapján, ha egy tízéves, gáztüzelésű kazánt egy új, magas hatásfokú, SENSYSSZEL, valamint beltéri és kültéri érzékelőkkel felszerelt kondenzációs kazánra cserélünk.

4 / A KÉNYELEM MIATT

/ EGYSZERŰ KEZELHETŐSÉG

Könnyen kezelheti, és egyszerűen „kommunikálhat” fali kazánjával, az intuitív menünek és a kiváló minőségű LCD-kijelzőnek köszönhetően. Beállíthatja a kívánt hőmérsékletet, s mindössze néhány egyszerű lépéssel aktiválhatja a kívánt funkciókat. A menüt azután testre szabhatja, hogy azonnal a rendelkezésére álljon minden szükséges információ.

/ „AUTO” FUNKCIÓ

Az „AUTO” funkció bekapcsolásával a fali kazán képes számszerűsíteni a kívánt hőmérséklet eléréséhez és megtartásához szükséges energiamennyiséget. Ily módon a berendezés egyenletesen, „kilengések” nélkül dolgozik, és mérséklődik gáz- és villamosenergia-fogyasztása is.

/ „COMFORT” FUNKCIÓ

A „COMFORT” funkció bekapcsolásával a fali kazán szinte azonnal meleg vizet biztosít: nem kell többé várnia, ha forró zuhanyra vágyik!

/ CSEND

Tervezésük folytán az Ariston berendezései mind rá tudnak hangolódni az Ön otthonára. A fali kazánok működését és belső architektúráját halk üzemelésre optimalizáltuk, hogy otthona csendje és nyugalma sértetlen maradjon.

ARISTON KONDENZÁ-CIÓS KOMBI FALI KAZÁNOK

	/ GENUS PREMIUM EVO EU 12-18-24-30-35 kW	/ CLAS PREMIUM EVO EU 24 kW	/ CARES PREMIUM EU 24 kW
	Maximális energia hatékonyság a tökéletes komfortért	**Okos választás a komfortért**	**A legegyszerűbb komfort**
ENERGIA MEGTAKARÍTÁS	Akár **35%***	Akár **35%***	Akár **35%***
FŰTÉSI KOMFORT, MELEGVÍZ KOMFORT	⌂⌂⌂	⌂⌂	⌂
INFORMÁCIÓ KIJELZÉS	⌂⌂⌂	⌂⌂	⌂
RENDSZER IRÁNYÍTÁS	IGEN	IGEN	
MODULÁCIÓS TARTOMÁNY	1:10	1:05	1:05
KIJELZŐ	Nagy méretű multifunkcionális LCD kijelző	Multifunkcionális LCD kijelző	LCD kijelző
ZAJ KIBOCSÁTÁS	Optimalizált rendszer, új zaj szigetelő	Új zaj szigetelő	Zaj szigetelő
EGYÉB FUNKCIÓK	AUTO Funkció, Komfort Funkció	AUTO Funkció, Komfort Funkció	
INTEGRÁCIÓ MÁS ARISTON TERMÉKEKKEL	BusBridgeNet® kommunikáció, szolár vezérlés	BusBridgeNet® kommunikáció, szolár vezérlés	

* 10 éves hagyományos kazán új kondenzációs kazán + Sensys és külső belső érzékelőre történő lecserélése esetén.

ARISTON HAGYOMÁNYOS RENDSZERŰ KOMBI FALI KAZÁNOK

/ CLAS EVO
18-24-30 kW

	Az okos komfort
ENERGIA MEGTAKARÍTÁS	Akár **13%***
FŰTÉSI KOMFORT	
MELEGVÍZ KOMFORT	
INFORMÁCIÓ KIJELZÉS	
RENDSZER IRÁNYÍTÁS	IGEN
KIJELZŐ	Multifunkcionális LCD kijelző
ZAJ KIBOCSÁTÁS	
EGYÉB FUNKCIÓK	AUTO Funkció, Komfort Funkció
INTEGRÁCIÓ MÁS ARISTON TERMÉKEKKEL	BusBridgeNet® kommunikáció, szolár vezérlés

* 10 éves hagyományos kazán új kondenzációs kazán + Sensys és külső belső érzékelőre történő lecserélése esetén.

/ A KAZÁNOK ÚJ GENERÁCIÓJA

/ MINIMÁLISRA CSÖKKENTETT ENERGIAVESZTESÉG

/ INTELLIGENS KONDENZÁCIÓS TECHNOLÓGIA
A MAXIMÁLIS HATÉKONYSÁGÉRT

ARISTON

KONDENZÁCIÓS GÁZKAZÁNOK

KONDENZÁCIÓ: TISZTÁBB LEVEGŐ ÉS ALACSONYABB SZÁMLÁK

-75%

kevesebb károsanyag kibocsátás

Fenntarthatóbb jövő kondenzációs technológiával, amely gondoskodik az Ön és a bolygónk jövőjéről, a CO_2 kibocsátás jelentős csökkentésével

HAGYOMÁNYOS KAZÁN

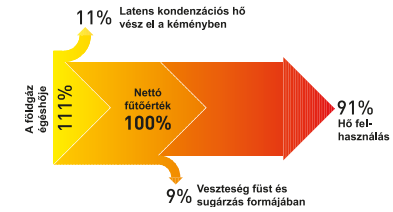

KONDENZÁCIÓS KAZÁN

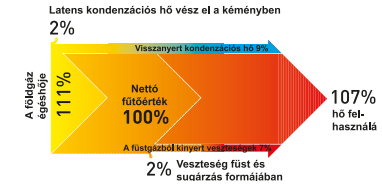

A hőtermeléssel együtt minden kazán gőz formájában vizet is termel. A normál kazánok nem dolgozzák fel ezeket a gázokat, mielőtt kiengedik őket a levegőbe, ami azt jelenti, hogy a hőhatásfokuk kizárólag a nettó fűtőértéken alapul. A vízgőz kinyerésére semmilyen formában nem kerül sor, így az égés során termelt hő egy része egyszerűen elvész.
A kondenzáció az a fizikai folyamat, amelynek során a kazán belsejében a vízgőz gáz halmazállapotból átalakul folyadékká. Az új EVO kazánok a kondenzációs hatást a maguk javára fordítják azzal, hogy hasznosítják a füstgázokban tartalmazott energiát, és növelik a hasznosított fűtőértéket, amivel 107% fölötti hőhatásfokot érnek el. Sőt, ez a folyamat biztosítja, hogy a környezetre illetve az egészségre káros égéstermékek nagy része a kondenzvízzel együtt eltávolításra kerül.

ÁLLANDÓ ÉRTÉK

A kondenzációs technológiája révén az EVO kondenzációs kazánok óriási mértékű gazdasági és energia megtakarítást biztosítanak. Az alacsonyabb gázszámlák azt jelentik, hogy Önnek 1,5 éven belül megtérül a kondenzációs kazán magasabb ára. Ezután pedig a kazán alacsonyabb fogyasztása folytán Ön valódi megtakarításra tesz szert. Képzelje csak el, mint jelent ez majd a családi költségvetés szempontjából: a számlái minden évben 35%-kal alacsonyabbak lesznek. Sok-sok évig.

+35%
energia megtakarítás

ÖSSZEHASONLÍTÓ ÁBRA

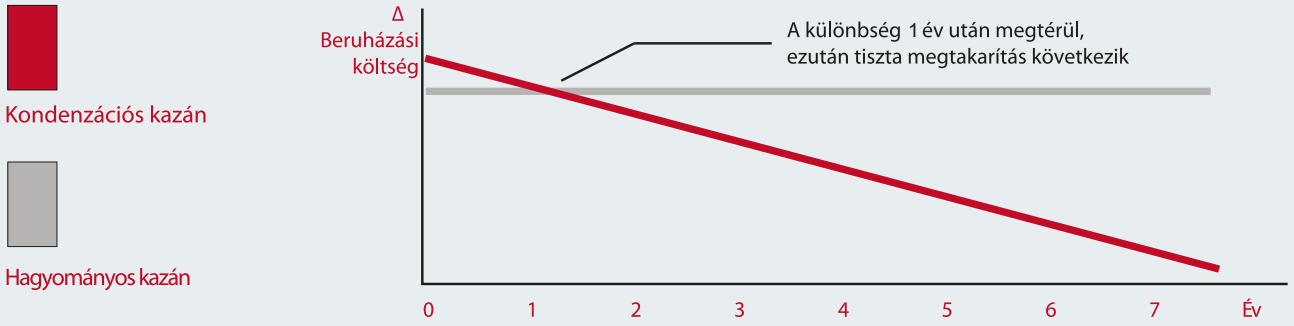

NÖVELI AZ OTTHONA ÉRTÉKÉT

A gázszámla csökkentésén kívül a kondenzációs rendszer alkalmazása mellett hozott döntés még nagyobb előnyökkel is jár. Azzal, hogy Ön a szennyező kibocsátások csökkentésére hozott döntéseivel követi a környezeti hatások csökkentésére irányuló jelenlegi trendet, ez a fajta berendezés növeli az otthona értékét. Az európai szabályozások például jutalmazzák az alacsony energiafogyasztó otthonokat: a magas energiaosztályba sorolt épületek tanúsítványt kapnak, ami emelni fogja az értéküket.

MINDIG CSÚCSTELJESÍTMÉNY

Az időjárási viszonyok és a fűtési rendszer típusa nagyban befolyásolja a kondenzációs elv hasznosulását: minél alacsonyabb a hőmérséklet, annál nagyobb az energia megtakarítás. Az EVO kondenzációs kazánokat úgy tervezték, hogy képesek legyenek hatékonyan együttműködni minden fajta fűtési rendszerrel, még a hagyományos magas hőmérsékletű radiátoros fűtéssel is.
(Ebben az esetben a megtakarítás mintegy 25%.)
A legnagyobb megtakarítások a padlófűtésrendszerekkel érhetők el, különösen azokkal, amelyek időjárás függő szabályozással rendelkeznek. Ebben az esetben a megtakarítása elérheti akár a 35%-ot is.

TELJESKÖRŰ MEGOLDÁSOK

Teljesítmény	12 kW	18 kW	24 kW		
Kombinált üzemmód			CLAS PREMIUM EVO EU	GENUS PREMIUM EVO EU	CARES PREMIUM EU
Beépített tárolóval			CLAS B PREMIUM EVO EU		
Álló kazán beépített tárolóval			GENUS PREMIUM EVO FS/ SOLAR FS		
Csak fűtő	GENUS PREMIUM EVO SYSTEM EU	GENUS PREMIUM EVO SYSTEM EU	GENUS PREMIUM EVO SYSTEM EU	CLAS PREMIUM EVO SYSTEM EU	

MINDEN IGÉNYRE

30 kW	35 kW	45 / 65 / 85 / 100 / 115 / 150 kW
GENUS PREMIUM EVO EU	GENUS PREMIUM EVO EU	
	CLAS B PREMIUM EVO EU	
	GENUS PREMIUM EVO FS/ SOLAR FS	
GENUS PREMIUM EVO SYSTEM EU	GENUS PREMIUM EVO SYSTEM EU	GENUS PREMIUM EVO HP

GENUS PREMIUM EVO EU

Fali kondenzációs kombi kazán LCD kijelzővel

- **** hatásfok
- kondenzációs technológia
- multifunkciós LCD-kijelző
- full modulációs szivattyú
- korróziómentes, megnövelt felületű fűtés oldali hőcserélő
- fűtésoldali tágulási tartály (6,5 l)
- füstgázelemző csonk a kazán tetején
- 3 utas váltószelep
- fűtés oldali beépített szűrő
- azonnali csatlakozási lehetőség SENSYS vezérlőhöz (BUS-on keresztül)
- vezetékes és vezeték nélküli többzónás rendszerszabályozás
- digitális szolár hidroblokkal rendelkező kényszerkeringtetéses napkollektor-rendszerekkel való kommunikáció lehetősége opcionális kiegészítők alkalmazásával
- 250 magyar nyelvű mondat kijelzése az LCD monitoron
- önellenőrző rendszer
- automata légtelenítő funkció
- fagymentesítő és blokkolásgátló funkció
- két fűtőkör közvetlen vezérlése
- modulációs tartomány 1:10
- különböző perifériák alkalmazásával akár hat fűtőkör (két magas, négy motoros keverőszelepes) működtetésének lehetősége

„A” kategória
hatásfok
komfort funkció
+35% megtakarítás
NOx osztály
IPX5D elektromos védettség
Modulációs tartomány: 1:10

Intelligencia és energiatakarékosság

MAGAS HATÉKONYSÁG · MODULÁCIÓS TARTOMÁNY · TELJES MODULÁCIÓS SZIVATTYÚ · KOMMUNIKÁCIÓS PROTOKOL · MADE IN ITALY · AUTO FUNKCIÓ · HANGTALAN · KIS MÉRET · EXTRA TAKARÉKOS · KÖRNYEZETBARÁT

KOMFORT

- Válassza a teljes csendet és akusztikai komfortot otthonába: a Genus Premium EVO új, optimalizált hangelnyelő panelekkel rendelkezik, valamint – a teljes modulációs szivattyúnak köszönhetően – alacsony fordulatszámon működik.
- A tényleges hőigénynek megfelelő, nagy pontosságú teljesítmény-beállítás, az 1:10-es modulációs aránynak köszönhetően
- A modulációs hőfok szabályzó tartozékokkal való kompatibilitás, valamint az AUTO funkciónak köszönhetően nincsenek hőmérséklet ingadozások vagy kimagasló csúcsértékek: a készülék – a maximális termikus komfort érdekében – állandó hőmérsékletet biztosít.
- A KOMFORT funkció azonnali melegvizet biztosít, 30 percen át, az első vízelvételt követően, időveszteség nélkül. A megnövekedett kapacitású másodlagos hőcserélőnek köszönhetően még több használati melegvizet kaphatunk.

MINŐSÉG

- A Genus Premium EVO a létező legjobb anyagokból készült: az elsődleges és másodlagos hőcserélőkhöz felhasznált rozsdamentes acél nagyfokú megbízhatóságot és hosszú élettartamot biztosít.
- A fűtési visszatérő szűrő védi a kazánt a vízben található szennyeződések felhalmozódásától.
- A biztonsági rendszerek elejét veszik a fagyásnak és vízkő-lerakódásnak: nem csupán a kazánt védik, hanem az egész rendszert.
- A moduláló ventilátor nagy pontosságú légáramlást biztosít a jó hatásfokú égés érdekében.
- A beépített nyomáskapcsoló szavatolja a kazán védelmét az alacsony nyomáson történő működésnél.

SZIGETELT BURKOLATTAL ELLÁTOTT, ROZSDAMENTES ACÉL ELSŐDLEGES HŐCSERÉLŐ

ALACSONY NOx KIBOCSÁTÁSÚ ÉS 1:10 MODULÁCIÓS ARÁNYÚ, TELJES ELŐKEVERÉSES ÉGŐFEJ

ÚJ HANGTOMPÍTÓ AZ ALACSONY AKUSZTIKA ÉRDEKÉBEN

TELJES MODULÁCIÓS ÖNSZABÁLYOZÓ SZIVATTYÚ

SZÉLES, MÁTRIXPONTOS LCD KIJELZŐ EGYÉRTELMŰ IKONOKKAL

KOMPAKT HIDRAULIKUS BLOKK

ROZSDAMENTES ACÉL HMV HŐCSERÉLŐ

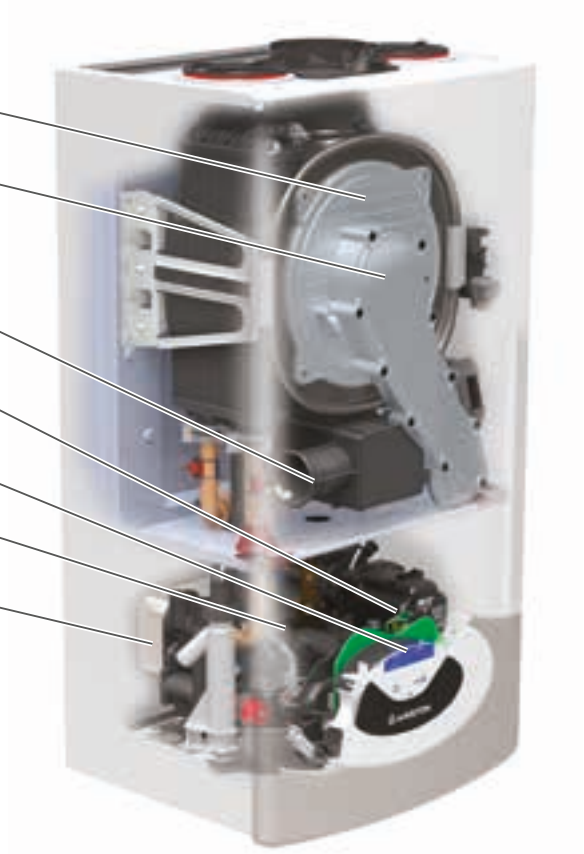

MŰSZAKI ADATOK		24	30	35
ENERGETIKAI TULAJDONSÁGOK				
Névleges fűtési hőterhelés max/min (60/80 °C) (Hi)	kW	22,0 / 2,5	28,0 / 3,0	31,0 / 3,5
Névleges fűtési hőterhelés max/min (60/80 °C) (Hs)	kW	24,4 / 2,8	31,1 / 3,3	34,4 / 3,9
Névleges HMV hőterhelés max/min (60/80 °C) (Hi)	kW	26,0 / 2,5	30,0 / 3,0	34,5 / 3,5
Névleges HMV hőterhelés max/min (60/80 °C) (Hs)	kW	28,9 / 2,8	33,3 / 3,3	38,3 / 3,9
HMV teljesítmény max/min	kW	25,4 / 2,4	29,3 / 2,9	33,7 / 3,4
Égőtér hatásfoka	%	98,0	98,0	98,0
Hatásfok névleges fűtési teljesítményen (60/80 °C) Hi/Hs	%	97,8 / 88,0	97,7 / 88,0	97,7 / 88,0
Hatásfok 30%-on 30°C Hi/Hs	%	108,1 / 97,3	108,0 / 97,3	108,0 / 97,3
Hatásfok 30%-on 47°C Hi/Hs	%	97,8 / 88,1	97,8 / 88,1	97,8 / 88,1
Hatásfok minimumon Hi/Hs	%	97,8 / 88,1	97,8 / 88,0	97,8 / 88,0
Hatásfok csillag (dir.92/42/EEC)	n°	****	****	****
SEDBuK besorolás	-	A	A	A
Maximális fűtési veszteség (ΔT=50°C)	%	0,5	0,5	0,5
Működő égőnél fűtés oldali veszteség	%	1,9	2,0	2,0
Nem működő égőnél fűtés oldali veszteség	%	0,2	0,2	0,2
ÉGÉSTERMÉK KIBOCSÁJTÁS				
Rendelkezésre álló légnyomás	Pa	100	90	100
Égéstermék hőmérséklet (G20) max. teljesítményen	°C	62	62	63
Füstgáz max mennyisége (G20)	kg/h	41,6	48,1	55,2
CO_2 összetétel (G20)	%	9,3	9,3	9,3
CO összetétel (0%O_2)	ppm	143	134	99
O_2 összetétel	%	4,0	4,0	4,0
Nox osztály	-	5	5	5
Légfelesleg	%	23	23	23

Keringető szivattyú emelő magassága

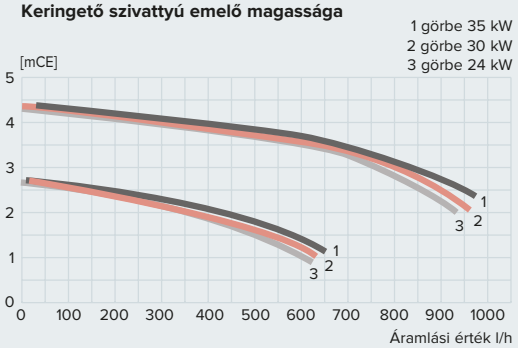

Koncentrikus elvezetés

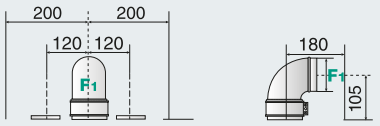

Ø 60/100: max 12 m (24 kW), 10 m (30 kW), 8 m (35 kW)
Ø 80/125: max 26 m (24 kW), 30 m (30 kW), 24 m (35 kW)

Osztott elvezetés

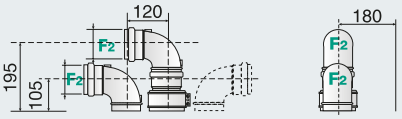

Ø 80/80: max 60 m (24 kW), 60 m (30 kW), 45 m (35 kW)

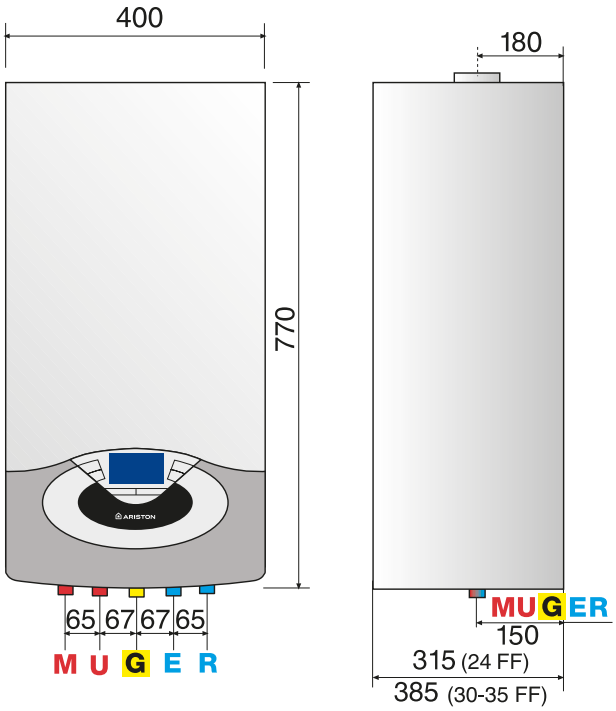

JELMAGYARÁZAT

M: Fűtési előremenő csatlakozás 3/4”
U: HMV kimenő csatlakozás 1/2”
G: Gáz bemeneti csatlakozás 3/4”
E: HMV betáp csatlakozás 1/2”
R: Fűtési visszatérő csatlakozás 3/4”
F: Füstgáz kivezetés (Ø mm)
F1: 60/100-80/125
F2: 80/80

MŰSZAKI ADATOK		24	30	35
FŰTÉSI KÖR				
Max/min működési hőmérséklet (magas hőm.körön)	°C	82 / 35	82 / 35	82 / 35
Max/min működési hőmérséklet (alacsony hőm.körön)	°C	20 / 45	20 / 45	20 / 45
A rendszer letiltási nyomásértéke	bar	0,25	0,25	0,25
Tágulási tartály kapacitása	liter	6,5	6,5	6,5
Tágulási tartály előtöltési nyomás	bar	1	1	1
Fűtési max. nyomás	bar	3	3	3
HMV KÖR				
HMV működési hőmérséklet max/min	°C	60 / 36	60 / 36	60 / 36
HMV vízadó képesség (10 perc. ; ΔT=30°C)	liter/min	12,2	14,1	16,0
Melegvíz mennyiség ΔT=25°C	liter/min	14,6	16,8	19,3
Melegvíz mennyiség ΔT=35°C	liter/min	10,4	12,0	13,8
Csillag besorolás hatásfoknál (EN13203)		***	***	***
Minimális HMV mennyiség	liter/min	2	2	2
HMV oldali nyomás max/min	bar	7 / 0,3	7 / 0,3	7 / 0,3
KONDENZÁTUM				
Maximális kondenzátum mennyiség	l/h	2,4	2,4	2,4
Kondenzátum PH értéke	pH	2,6	2,6	2,6
VILLAMOS ADATOK				
Feszültség felvétel	V/Hz	230 / 50	230 / 50	230 / 50
Teljesítmény	W	78	83	83
Villamos védettség	IP	X5D	X5D	X5D
TÖMEG ÉS MÉRETEK				
Tömeg	kg	35	35	36
Méretek (ma x szé x mé)	mm	770 / 400 / 315	770 / 400 / 385	770 / 400 / 385
ErP besorolás		A	A	A
Vízvételi profil nagyság		XL	XL	XXL
CIKKSZÁM		3300446	3300447	3300448

SENSYS

Programozható szobatermosztát

Szobai érzékelő

TARTOZÉKOK	CIKKSZÁM
TERMOSZTÁTOK, ÉRZÉKELŐK	
SENSYS szabályzó (BUS-csatlakozásos)	3318615
Szobai érzékelő (BUS-csatlakozásos)	3318586
Külső hőmérsékletérzékelő	3318588
Programozható szobatermosztát	3318590
Vezeték nélküli, programozható szobatermosztát (adó és vevő együtt)	3318591
E-200 szobatermosztát	3852010
FŰTŐKÖRI VEZÉRLŐK, MODULOK	
Multifunkcionális vezérlő (3 szivattyúhoz vagy 3 zónaszelephez)	3318636
Zona manager vezérlő (1 magas, 2 kevert kör)	3318628
MGz II Evo fűtőmodul két magas körhöz	3318621
MGz III Evo fűtőmodul három magas körhöz	3318622
MGm II Evo fűtőmodul egy magas és egy kevert körhöz	3318624
MGm III Evo fűtőmodul egy magas és két kevert körhöz	3318625

GENUS PREMIUM EVO SYSTEM EU

Kondenzációs fali fűtő gázkészülék LCD-kijelzővel

- **** hatásfok
- kondenzációs technológia
- multifunkciós LCD-kijelző
- full modulációs szivattyú
- időjárásfüggő szabályozás lehetősége
- korróziómentes, megnövelt felületű fűtés oldali hőcserélő
- fűtésoldali tágulási tartály (6,5 l)
- füstgázelemző csonk a kazán tetején
- beépített váltószelep és ntc indirekt tároló fogadásához
- fűtés oldali beépített szűrő
- azonnali csatlakozási lehetőség SENSYS vezérlőhöz (BUS-on kerestül)
- vezetékes és vezeték nélküli többzónás rendszerszabályozás
- digitális szolár hidroblokkal rendelkező kényszerkeringtetéses napkollektor-rendszerekkel való kommunikáció lehetősége opcionális kiegészítők alkalmazásával
- 250 magyar- nyelvű mondat kijelzése az LCD monitoron
- önellenőrző rendszer
- automata légtelenítő funkció
- fagymentesítő és blokkolásgátló funkció
- két fűtőkör közvetlen vezérlése
- modulációs tartomány 1:10 (a 24-30-35 kw-osok esetében)
- modulációs tartomány 1:4 (a 12-18 kw-os készülékek esetében)
- különböző perifériák alkalmazásával akár hat fűtőkör (két magas, négy motoros keverőszelepes) működtetésének lehetősége

„A” kategória hatásfok
komfort funkció
+35% megtakarítás
NOx osztály
IPX5D elektromos védettség
Modulációs tartomány: 1:10 (24-30-35 kW)

Flexibilitás és funkcionalitás

MAGAS HATÉKONYSÁG | MODULÁCIÓS TARTOMÁNY | TELJES MODULÁCIÓS SZIVATTYÚ | KOMMUNIKÁCIÓS PROTOKOL | MADE IN ITALY | AUTO FUNKCIÓ | HANGTALAN | KIS MÉRET | EXTRA TAKARÉKOS | KÖRNYEZETBARÁT

KOMFORT

- Válassza a teljes csendet és akusztikai komfortot otthonába: a Genus Premium EVO System új, optimalizált hangelnyelő panelekkel rendelkezik, valamint a teljes modulációs szivattyúnak köszönhetően – alacsony fordulatszámon működik.
- A tényleges hőigénynek megfelelő, nagy pontosságú teljesítmény-beállítás, az 1:10-es (24, 30 és 35 kW-os kazánteljesítmény esetén) modulációs aránynak köszönhetően
- A modulációs hőfok szabályzó tartozékokkal való kompatibilitás, valamint az AUTO funkciónak köszönhetően nincsenek hőmérséklet ingadozások vagy kimagasló csúcsértékek: a készülék – a maximális termikus komfort érdekében – állandó hőmérsékletet biztosít.
- A készülékek beépített váltószeleppel és tároló-érzékelővel rendelkeznek az indirekt tároló fogadásának lehetősége érdekében

MINŐSÉG

- A Genus Premium EVO System a létező legjobb anyagokból készült: az elsődleges hőcserélőhöz felhasznált rozsdamentes acél nagyfokú megbízhatóságot és hosszú élettartamot biztosít.
- A fűtési visszatérő szűrő védi a kazánt a vízben található szennyeződések felhalmozódásától.
- A biztonsági rendszerek elejét veszik a fagyásnak és vízkő-lerakódásnak: nem csupán a kazánt védik, hanem az egész rendszert.
- A moduláló ventilátor nagy pontosságú légáramlást biztosít a jó hatásfokú égés érdekében.
- A beépített nyomáskapcsoló szavatolja a kazán védelmét az alacsony nyomáson történő működésnél.

SZIGETELT BURKOLATTAL ELLÁTOTT, ROZSDAMENTES ACÉL ELSŐDLEGES HŐCSERÉLŐ

ALACSONY NOx KIBOCSÁTÁSÚ ÉS 1:10 MODULÁCIÓS ARÁNYÚ, TELJES ELŐKEVERÉSES ÉGŐFEJ

ÚJ HANGTOMPÍTÓ AZ ALACSONY AKUSZTIKA ÉRDEKÉBEN

TELJES MODULÁCIÓS ÖNSZABÁLYOZÓ SZIVATTYÚ

SZÉLES, MÁTRIXPONTOS LCD KIJELZŐ EGYÉRTELMŰ IKONOKKAL

KOMPAKT HIDRAULIKUS BLOKK

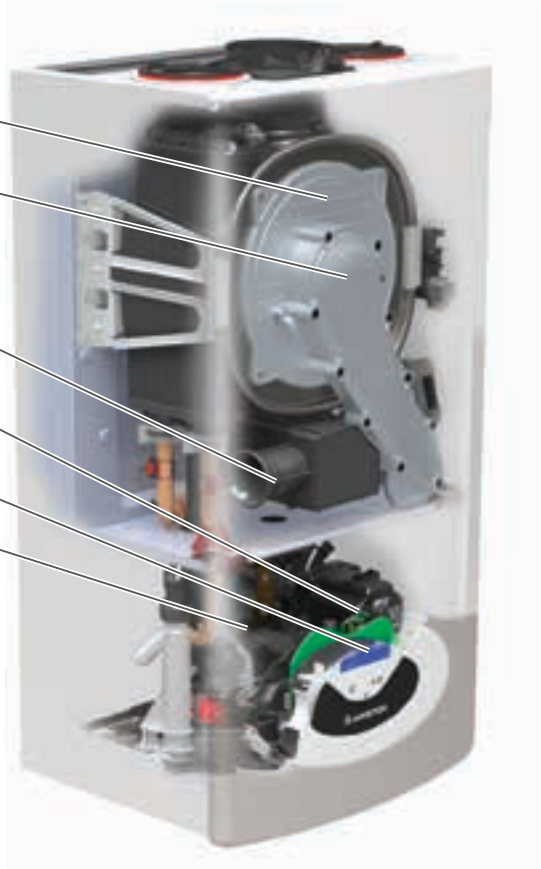

MŰSZAKI ADATOK		12	18	24	30	35
ENERGETIKAI TULAJDONSÁGOK						
Névleges fűtési hőterhelés max/min (60/80 °C) (Hi)	kW	11,7 / 2,9	18,0 / 4,5	22,0 / 2,5	28,0 / 3,0	31,0 / 3,5
Névleges fűtési hőterhelés max/min (60/80 °C) (Hs)	kW	12,0 / 3,0	20,0 / 5,0	24,4 / 2,8	31,1 / 3,3	34,4 / 3,9
Égőtér hatásfoka	%	98,0	98,0	98,0	98,0	98,0
Hatásfok névleges fűtési teljesítményen (60/80 °C) Hi/Hs	%	97,6 / 87,9	97,8 / 87,9	97,8 / 88,0	97,7 / 88,0	97,7 / 88,0
Hatásfok 30%-on 30°C Hi/Hs	%	107,7 / 97,0	107,7 / 97,0	108,1 / 97,3	108,0 / 97,3	108,0 / 97,3
Hatásfok 30%-on 47°C Hi/Hs	%	97,7 / 88,0	97,7 / 88,0	97,8 / 88,1	97,8 / 88,1	97,8 / 88,1
Hatásfok minimumon Hi/Hs	%	97,6 / 87,9	97,6 / 87,9	97,8 / 88,1	97,8 / 88,0	97,8 / 88,0
Hatásfok csillag (dir.92/42/EEC)	n°	****	****	****	****	****
SEDBuK besorolás	-	A	A	A	A	A
Maximális fűtési veszteség (ΔT=50°C)	%	0,5	0,5	0,5	0,5	0,5
Működő égőnél fűtés oldali veszteség	%	2,0	2,0	1,9	2,0	2,0
Nem működő égőnél fűtés oldali veszteség	%	0,2	0,2	0,2	0,2	0,2
ÉGÉSTERMÉK KIBOCSÁJTÁS						
Rendelkezésre álló légnyomás	Pa	100	100	100	100	100
Égéstermék hőmérséklet (G20) max. teljesítményen	°C	61	61	62	62	63
Füstgáz max mennyisége (G20)	kg/h	19,8	29,7	41,6	48,1	55,2
CO_2 összetétel (G20)	%	9,0	9,0	9,3	9,3	9,3
CO összetétel (0%O_2)	ppm	72	100	143	134	99
O_2 összetétel	%	4,5	4,5	4,0	4,0	4,0
Nox osztály	-	5	5	5	5	5
Légfelesleg	%	27	27	23	23	23

Keringető szivattyú emelő magassága

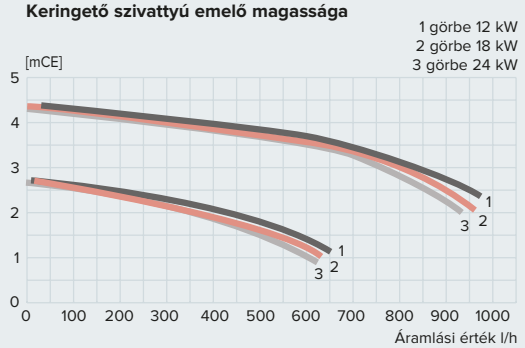

Koncentrikus elvezetés

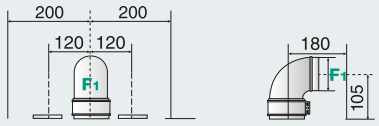

Ø 60/100: max 16 m (12 kW), 14 m (18 kW), 12 m (24 kW), 10 m (30 kW), 8 m (35 kW)
Ø 80/125: max 50 m (12 kW), 42 m (18 kW), 36 m (24 kW), 30 m (30 kW), 24 m (35 kW)

Osztott elvezetés

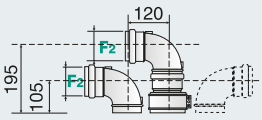

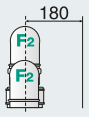

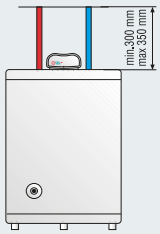

Ø 80/80: max 50 m (12 kW), 50 m (18 kW), 60 m (24 kW), 60 m (30 kW), 45 m (35 kW)

A Genus Premium Evo System kazán indirekt tárolóval történő csatlakozásának vázlata a Hőközponti összeállítások fejezetben látható.

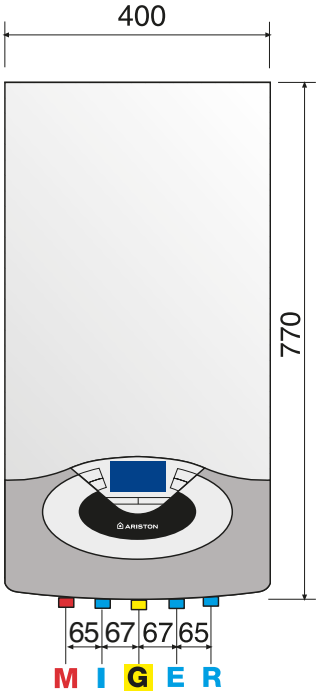

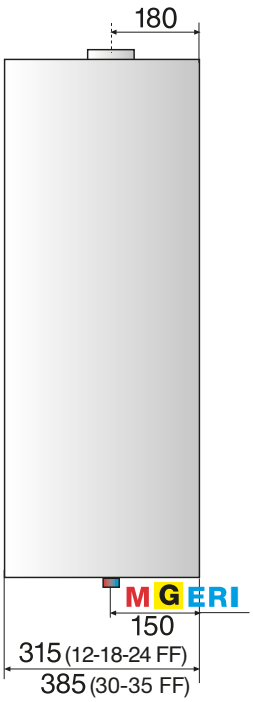

JELMAGYARÁZAT

M: fűtési előremenő / tároló spirál betáp csatlakozás 3/4”
U: tároló spirál visszatérő 1/2”
G: gázcsonk 3/4”
E: feltöltőcsonk 1/2”
R: fűtési visszatérő 3/4”

MŰSZAKI ADATOK		12	18	24	30	35
FŰTÉSI KÖR						
Max/min működési hőmérséklet (magas hőm.körön)	°C	82 / 35	82 / 35	82 / 35	82 / 35	82 / 35
Max/min működési hőmérséklet (alacsony hőm.körön)	°C	20 / 45	20 / 45	20 / 45	20 / 45	20 / 45
A rendszer letiltási nyomásértéke	bar	0,25	0,25	0,25	0,25	0,25
Tágulási tartály kapacitása	liter	6,5	6,5	6,5	6,5	6,5
Tágulási tartály előtöltési nyomás	bar	1	1	1	1	1
Fűtési max nyomás	bar	3	3	3	3	3
KONDENZÁTUM						
Maximális kondenzátum mennyiség	l/h	2,4	2,4	2,4	2,4	2,4
Kondenzátum PH értéke	pH	2,6	2,6	2,6	2,6	2,6
VILLAMOS ADATOK						
Feszültség felvétel	V/Hz	230 / 50	230 / 50	230 / 50	230 / 50	230 / 50
Teljesítmény	W	80	80	78	83	83
Villamos védettség	IP	X5D	X5D	X5D	X5D	X5D
TÖMEG ÉS MÉRETEK						
Tömeg	kg	30	31	32	35	36
Méretek (ma x szé x mé)	mm	770 / 400 / 315	770 / 400 / 315	770 / 400 / 315	770 / 400 / 385	770 / 400 / 385
ErP besorolás		A	A	A	A	A
CIKKSZÁM		3300449	3300450	3300451	3300452	3300453

SENSYS

Programozható szobatermosztát

Szobai érzékelő

TARTOZÉKOK	CIKKSZÁM
TERMOSZTÁTOK, ÉRZÉKELŐK	
SENSYS szabályzó (BUS-csatlakozásos)	3318615
Szobai érzékelő (BUS-csatlakozásos)	3318586
Külső hőmérsékletérzékelő	3318588
Programozható szobatermosztát	3318590
Vezeték nélküli, programozható szobatermosztát (adó és vevő együtt)	3318591
E-200 szobatermosztát	3852010
FŰTŐKÖRI VEZÉRLŐK, MODULOK	
Multifunkcionális vezérlő (3 szivattyúhoz vagy 3 zónaszelephez)	3318636
Zona manager vezérlő (1 magas, 2 kevert kör)	3318628
MGz II Evo fűtőmodul két magas körhöz	3318621
MGz III Evo fűtőmodul három magas körhöz	3318622
MGm II Evo fűtőmodul egy magas és egy kevert körhöz	3318624
MGm III Evo fűtőmodul egy magas és két kevert körhöz	3318625

GENUS PREMIUM EVO FS/SOLAR FS

Álló kondenzációs gázkazán beépített rétegtárolóval, kényszer keringtetéses szolár-rendszerrel

- a kondenzációs technológiának köszönhetően **35%-os megtakarítást** eredményez a gázszámlából
- **további energia takarékosság** érhető el a Genus Premium Solar FS alkalmazásával az integrált szolár rendszernek köszönhetően
- **30%-kal kevesebb** elektromos energia fogyazstás a teljes modulációs szivattyúnak köszönhetően
- AUTO funkció a SENSYS alkalmazásako, melynek köszönhetően **nincsenek hőmérséklet ingadozások** vagy kimagasló csúcsértékek
- a Genus Premium EVO FS/Solar FS kategóriáján belül a **legszebb design-al** rendelkező termék az igényes formatervezésnek köszönhetően
- a SENSYS rendszervezérlő és szobatermosztát a Solar FS árban foglalt tartozéka, ami biztosítja a **könnyű kezelhetőséget** és az összes paraméter elérését
- **teljes rendszer kompatibilitás** a bus BridgeNet-nek köszönhetően
- a Genus Premium EVO Solar FS **könnyű csatlakoztatási lehetőséget** biztosít a napkollektorokhoz

„A” kategória, ★★★★ hatásfok, 1:10-es modulációs tartomány, teljes mudulációs szivattyú, NOx 5 besorolás, SENSYS tartozék a Solar FS esetén, IPX5D villamos védettség

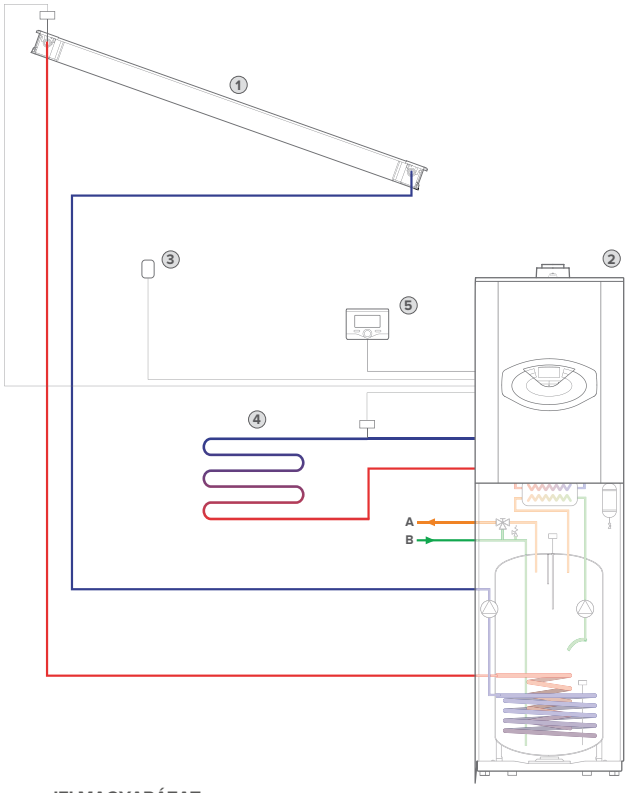

JELMAGYARÁZAT

A HMV-előremenő

B Használati-víz betáp

1 Napkollektor

2 Állókazán integrált szolár egységgel

3 Külső érzékelő

4 Alacsony hőmérsékletű fűtőkör

5 SENSYS vezérlő a fűtőkör részére

MAGAS HATÉKONYSÁG | MODULÁCIÓS TARTOMÁNY | TELJES MODULÁCIÓS SZIVATTYÚ | KOMMUNIKÁCIÓS PROTOKOL | MADE IN ITALY | AUTO FUNKCIÓ | HANGTALAN | KÖNNYŰ TELEPÍTÉS | EXTRA TAKARÉKOS | KÖRNYEZETBARÁT

KOMFORT

- A tényleges hőigénynek megfelelő, pontos teljesítmény-beállítás az **1:10-es modulációs tartománynak** köszönhetően
- Kompatibilitás a modulációs hőmérséklet szabályzókkal, az AUTO funkciónak köszönhetően pedig **egyenletes hőmérsékletet** biztosít a **maximális komfort** elérése érdekében
- A „Komfort Funkció” **azonnali melegvíz elvétel** lehetőségét biztosítja az első vízelvételt követő 30 percben
- Magas HMV komfort a **beépített rétegtárolónak** köszönhetően: Genus Premium FS esetén 105 liter, Solar FS esetén pedig 180 liter

MINŐSÉG

- A Genus Premium EVO FS/Solar FS készülékek a legjobb anyagból készülnek: Az elsődleges és másodlagos hőcserélőkhöz alkalmazott **rozsdamentes acél** nagyfokú biztonságot és **hosszú élettartamot biztosít**
- A fűtési visszatérő szűrő **védi a kazánt** a fűtővízben található szennyeződésektől
- A **biztonsági rendszerek** elejét veszik a fagyásnak és a vízkő lerakódásnak
- **IPx5D elektromos védettséggel** rendelkező készülékek
- A Genus Premium EVO FS-ben található **magnéziumanód,** és a Solar FS-ben lévő **ProTech anód** gondoskodik a tároló **korrózióállóságáról**

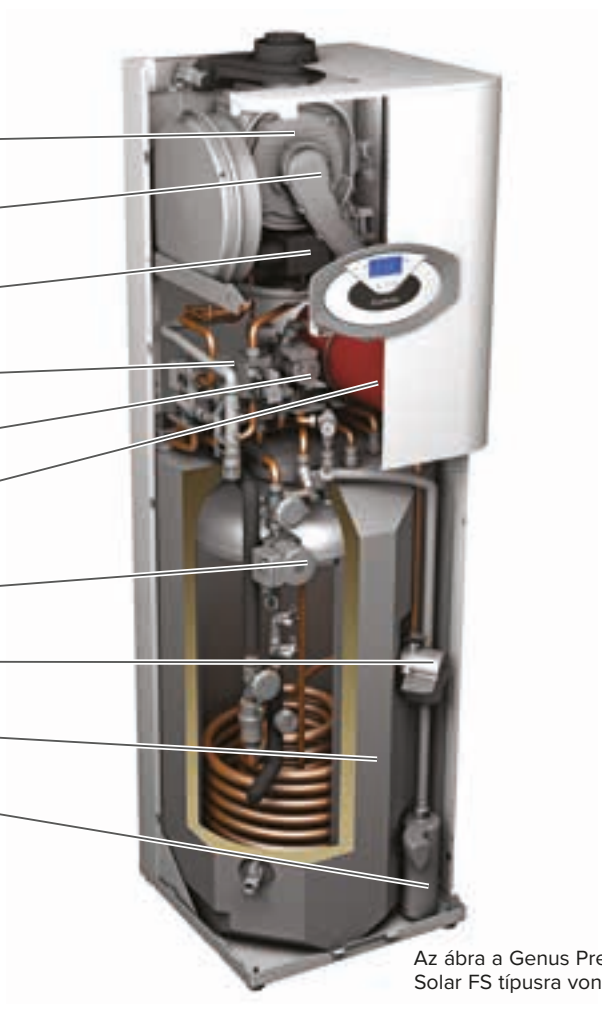

Az ábra a Genus Premium Evo Solar FS típusra vonatkozik

MŰSZAKI ADATOKFS		FS 25	FS 35	SOLAR FS 25	SOLAR FS 35
ENERGETIKAI TULAJDONSÁGOK					
Névleges fűtési hőterhelés max./min. (Hi)	kW	22,0/2,5	31,0/3,5	22,0/2,5	31,0/3,5
Névleges fűtési hőterhelés max./min. (Hs)	kW	24,4/2,8	34,4/3,9	24,4/2,8	34,4/3,9
Névleges HMV hőterhelés max./min. (Hi)	kW	26,0/2,5	34,5/3,5	26,0/2,5	34,5/3,5
Névleges HMV hőterhelés max./min. (Hs)	kW	28,9/2,8	38,3/3,9	28,9/2,8	38,3/3,9
Max/min teljesítmény (60/80 °C)	kW	21,5/2,4	30,3/3,4	21,5/2,4	30,3/3,4
Max/min teljesítmény (30/50 °C)	kW	23,4/2,6	33,0/3,6	23,4/2,6	33,0/3,6
HMV teljesítmény max./min.	kW	25,4/2,4	33,2/3,4	25,3/2,4	34,1/3,4
Égőtér hatásfoka	%	98	98	98	98
Hatásfok névleges fűtési teljesítményen (60/80 °C) Hi/Hs	%	97,8/88	97,7/88,0	97,8/88	97,7/88,0
Hatásfok névleges fűtési teljesítményen (30/50 °C) Hi/Hs	%	106,2/95,7	106,5/95,9	106,2/95,7	106,5/95,9
Hatásfok 30%-on 30°C Hi/Hs	%	108,4/97,6	108,0/97,3	108,4/97,6	108,0/97,3
Hatásfok 30%-on 47°C	%	97,8/88,1	97,8/88,1	97,8/88,1	97,8/88,1
Hatásfok minimumon Hi/Hs (60/80 °C)	%	97,8/88,1	97,7/88	97,8/88,1	97,7/88
Hatásfok (dir.92/42/EEC)		****	****	****	****
Sedbuk besorolás	osztály	A/90,1	A/90,1	A/90,1	A/90,1
Nem működő égőnél fűtés oldali veszteség (ΔT=50 °C)	%	0,4	0,3	0,4	0,3
Működő égőnél fűtés oldali veszteség	%	2	2	2	2
ÉGÉSTERMÉK KIBOCSÁJTÁS					
Rendelkezésre álló légnyomás	Pa	104	91	104	91
Nox osztály	osztály	5	5	5	5
Égéstermék hőmérséklet (G20) (60/80 °C)	°C	62	63	62	63
CO_2 összetétel (G20) (60/80 °C)	%	9,3	9,3	9,3	9,3
CO összetétel (0%O2) (60/80 °C)	ppm	139	106	139	106
O_2 összetétel (G20) (60/80 °C)	%	4	4	4	4
Füstgáz max mennyisége (G20) (60/80 °C)	Kg/h	41,6	55,2	41,6	55,2
Légfelesleg (60/80 °C)	%	23	23	23	23

Keringető szivattyú emelőmagassága

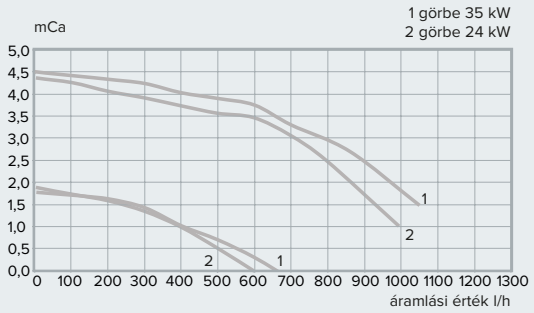

Genus Premium Evo Solar FS
Maximális égéstermék-elvezetési hossz

Koncentrikus elvezetés
O80/125 - 36 m-ig (25 kW) - 24 m (35 kW)
O60/100 - 12 m-ig (25 kW) - 8 m (35 kW)

Osztott elvezetés
O 80/80 - 60 m-ig (25 kW) - 45 m (35 kW)

Genus Premium Evo FS
Maximális égéstermék-elvezetési hossz

Koncentrikus elvezetés
O80/125 - 43 m-ig (25 kW) - 23 m (35 kW)
O60/100 - 9 m-ig (25 kW) - 6 m (35 kW)

Osztott elvezetés
O 80/80 - 53 m-ig (25 kW) - 27 m (35 kW)

Genus Premium Evo Solar FS

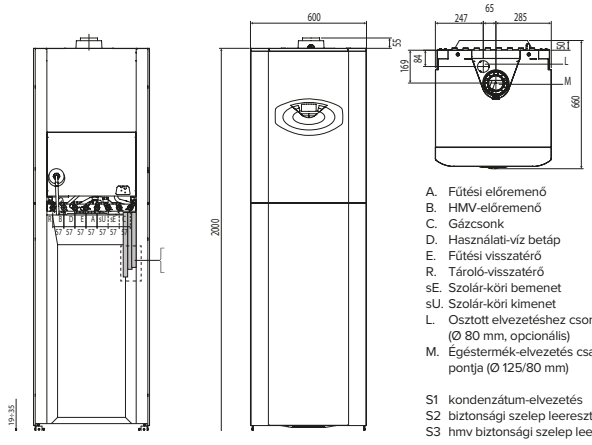

A. Fűtési előremenő
B. HMV-előremenő
C. Gázcsonk
D. Használati-víz betáp
E. Fűtési visszatérő
R. Tároló-visszatérő
sE. Szolár-köri bemenet
sU. Szolár-köri kimenet
L. Osztott elvezetéshez csonk (Ø 80 mm, opcionális)
M. Égéstermék-elvezetés csatlakozási pontja (Ø 125/80 mm)

S1 kondenzátum-elvezetés
S2 biztonsági szelep leeresztő
S3 hmv biztonsági szelep leeresztő

Genus Premium Evo FS

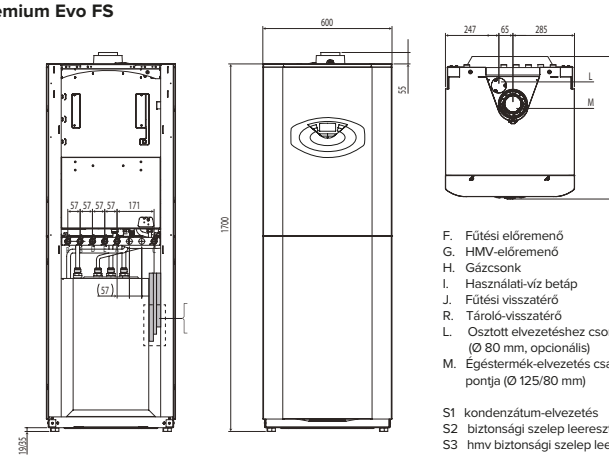

F. Fűtési előremenő
G. HMV-előremenő
H. Gázcsonk
I. Használati-víz betáp
J. Fűtési visszatérő
R. Tároló-visszatérő
L. Osztott elvezetéshez csonk (Ø 80 mm, opcionális)
M. Égéstermék-elvezetés csatlakozási pontja (Ø 125/80 mm)

S1 kondenzátum-elvezetés
S2 biztonsági szelep leeresztő
S3 hmv biztonsági szelep leeresztő

MŰSZAKI ADATOK		FS 25	FS 35	SOLAR FS 25	SOLAR FS 35
FŰTÉSI KÖR					
Tágulási tartály előtöltési nyomásértéke	bar	1	1	1	1
Maximális fűtőköri nyomás	bar	3	3	3	3
Fűtőköri tágulási tartály űrtartalma	l	12	12	12	12
Min/max fűtési hőmérséklet (magas fűtőkör esetén)	°C	35 / 82	35 / 82	35 / 82	35 / 82
Min/max fűtési hőmérséklet (alacsony fűtőkör esetén)	°C	20 / 45	20 / 45	20 / 45	20 / 45
HMV KÖR					
HMV működési hőmérséklet max/min	°C	36 / 60	36 / 60	36 / 60	36 / 60
Tároló űrtartalma	l	105	105	180	180
HMV vízadó képesség (ΔT=30 °C)	l/min	23,6	27,5	26,9	43,9
Melegvíz mennyiség (ΔT=25 °C)	l/min	14,5	19	14,5	19,5
Melegvíz mennyiség (ΔT=35 °C)	l/min	10,4	13,6	10,4	13,9
HMV-komfort besorolás (EN13203)		***	***	***	***
HMV oldali nyomás max./min.	bar				
VILLAMOS ADATOK					
Feszültség felvétel	V/Hz	230/50	230/50	230/50	230/50
Teljesítmény	W	128	131	200	200
Telepítési helyiség minimális hőmérséklete	°C	5	5	5	5
Villamos védettség	IP	X5D	X5D	X5D	X5D
TÖMEG					
Tömeg	kg	111	116	155	157
ErP besorolás		A	A	A	A
Vízvételi profil nagyság		XXL	XL	XXL	XL
CIKKSZÁM		3300563	3300564	3300566	3300567

SENSYS

Programozható szobatermosztát

Szobai érzékelő

TARTOZÉKOK	CIKKSZÁM
TERMOSZTÁTOK, ÉRZÉKELŐK	
SENSYS szabályzó (BUS-csatlakozásos)	3318615
Szobai érzékelő (BUS-csatlakozásos)	3318586
Külső hőmérsékletérzékelő	3318588
Programozható szobatermosztát	3318590
Vezeték nélküli, programozható szobatermosztát (adó és vevő együtt)	3318591
FŰTŐKÖRI VEZÉRLŐK, MODULOK	
Multifunkcionális vezérlő (3 szivattyúhoz vagy 3 zónaszelephez)	3318636
Zona manager vezérlő (1 magas, 2 kevert kör)	3318628
MGz II Evo fűtőmodul két magas körhöz	3318621
MGz III Evo fűtőmodul három magas körhöz	3318622
MGm II Evo fűtőmodul egy magas és egy kevert körhöz	3318624
MGm III Evo fűtőmodul egy magas és két kevert körhöz	3318625
ÉGÉSTERMÉK-ELVEZETÉS	
80-80 mm-es szétválasztott rendszerhez adapter	3123574

CLAS PREMIUM EVO EU

Kondenzációs fali kombi gázkészülék LCD-kijelzővel

- **** hatásfok
- kondenzációs technológia
- multifunkciós LCD-kijelző
- időjárásfüggő szabályozás lehetősége
- két fokozatú szivattyú
- korróziómentes, megnövelt felületű fűtés oldali hőcserélő
- fűtésoldali tágulási tartály (6,5 l)
- füstgázelemző csonk a kazán tetején
- 3 utas váltószelep
- fűtés oldali beépített szűrő
- azonnali csatlakozási lehetőség SENSYS vezérlőhöz (BUS-on keresztül)
- vezetékes és vezeték nélküli több-zónás rendszerszabályozás
- digitális szolár hidroblokkal rendelkező kényszerkeringtetés-es napkollektor-rendszerekkel való kommunikáció lehetősége opcionális kiegészítők alkalma-zásával
- önellenőrző rendszer
- automata légtelenítő funkció
- fagymentesítő és blokkolásgátló funkció
- két fűtőkör közvetlen vezérlése
- modulációs tartomány 1:4
- különböző perifériák alkalma-zásával akár hat fűtőkör (két magas, négy motoros keve-rőszelepes) működtetésének lehetősége

„A” kategória
★★★★ hatásfok
komfort funkció
35 % megtakarítás
IPX5D villamos védelem

megbízhatóság és kompakt méretek

MAGAS HATÉKONYSÁG | KOMMUNIKÁCIÓS PROTOKOL | MADE IN ITALY | AUTO FUNKCIÓ | HANGTALAN | KIS MÉRET | EXTRA TAKARÉKOS | KÖRNYEZETBARÁT

KOMFORT

- Válassza az optimális komfortot otthonába: a Clas Premium EVO **optimalizált hangelnyelő elemekkel,** valamint kétfokozatú szivattyúval rendelkezik.
- A tényleges hőigénynek megfelelő, **nagy pontosságú teljesítmény-beállítás,** az **1:4-es modulációs aránynak** köszönhetően
- A modulációs hőfok szabályzó tartozékokkal való kompatibilitás, valamint az AUTO funkciónak köszönhetően **nincsenek hőmérséklet ingadozások** vagy kimagasló csúcsértékek: a készülék – a maximális termikus komfort érdekében – **állandó hőmérsékletet biztosít.**
- A KOMFORT funkció azonnali melegvizet biztosít, 30 percen át, az első vízelvételt követően, időveszteség nélkül. A megnövekedett kapacitású másodlagos hőcserélőnek köszönhetően **még több használati melegvizet** kaphatunk.

MINŐSÉG

- A Clas Premium EVO a létező **legjobb anyagokból készült:** az elsődleges és másodlagos hőcserélőkhöz felhasznált **rozsdamentes acél** nagyfokú megbízhatóságot és **hosszú élettartamot** biztosít.
- A fűtési visszatérő szűrő **védi a kazánt** a vízben található szennyeződések felhalmozódásától.
- A **biztonsági rendszerek** elejét veszik a fagyásnak és vízkő-lerakódásnak: nem csupán a kazánt védik, hanem az egész rendszert.
- A moduláló ventilátor nagy pontosságú légáramlást biztosít a **jó hatásfokú égés** érdekében.
- A beépített nyomáskapcsoló szavatolja a kazán védelmét az alacsony nyomáson történő működésnél.

SZIGETELT BURKOLATTAL ELLÁTOTT, ROZSDAMENTES ACÉL ELSŐDLEGES HŐCSERÉLŐ

ALACSONY NOx KIBOCSÁTÁSÚ ÉS 1:4 MODULÁCIÓS ARÁNYÚ, TELJES ELŐKEVERÉSES ÉGŐFEJ

HANGTOMPÍTÓ AZ ALACSONY ZAJKIBOCSÁJTÁST ÉRDEKÉBEN

KÉT FOKOZATÚ SZIVATTYÚ

MULTIFUNKCIÓS HÁTTÉRMEGVILÁGÍTÁSÚ LCD KIJELZŐ

KOMPAKT HIDRAULIKUS BLOKK

ROZSDAMENTES ACÉL HMV HŐCSERÉLŐ

MŰSZAKI ADATOK 24

ENERGETIKAI TULAJDONSÁGOK

Névleges fűtési hőterhelés max/min (60/80 °C) (Hi)	kW	22,0 / 5,5
Névleges fűtési hőterhelés max/min (60/80 °C) (Hs)	kW	23,3 / 5,7
Névleges HMV hőterhelés max/min (60/80 °C) (Hi)	kW	25,0 / 5,5
Névleges HMV hőterhelés max/min (60/80 °C) (Hs)	kW	27,7 / 6,1
HMV teljesítmény	kW	26 / 5,0
Égőtér hatásfoka	%	97,8
Hatásfok névleges fűtési teljesítményen (60/80 °C) Hi/Hs	%	97,5 / 87,8
Hatásfok 30%-on 30°C Hi/Hs	%	107,0 / 96,3
Hatásfok 30%-on 47°C Hi/Hs	%	101,0 / 90,9
Hatásfok minimumon Hi/Hs	%	95,0 / 85,5
Hatásfok csillag (dir.92/42/EEC)	n°	****
SEDBuK besorolás	-	A
Maximális fűtési veszteség (ΔT=50°C)	%	0,5
Működő égőnél fűtés oldali veszteség	%	2,0
Nem működő égőnél fűtés oldali veszteség	%	0,2

ÉGÉSTERMÉK KIBOCSÁTÁS

Égéstermék tömegáram (G20)	kg/h	11,4
Égéstermék hőmérséklet (G20) max. teljesítményen	°C	64,2
Égőtérben fellépő nyomás esés	Pa	—
CO_2 összetétel (G20)	%	9,0
CO összetétel (0%O_2)	ppm	119
O_2 összetétel	%	4,5
Nox osztály	-	5
légfelesleg	%	1,27

Keringető szivattyú emelő magassága

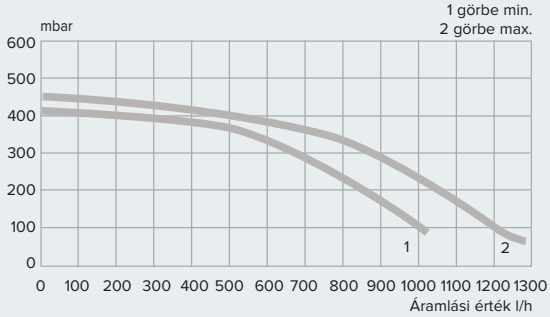

Koncentrikus elvezetés

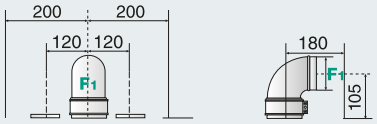

60/100 - 12 m-ig
80/125 - 36 m-ig

Osztott elvezetés

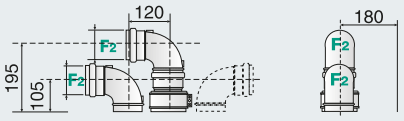

80/80 - 60 m-ig

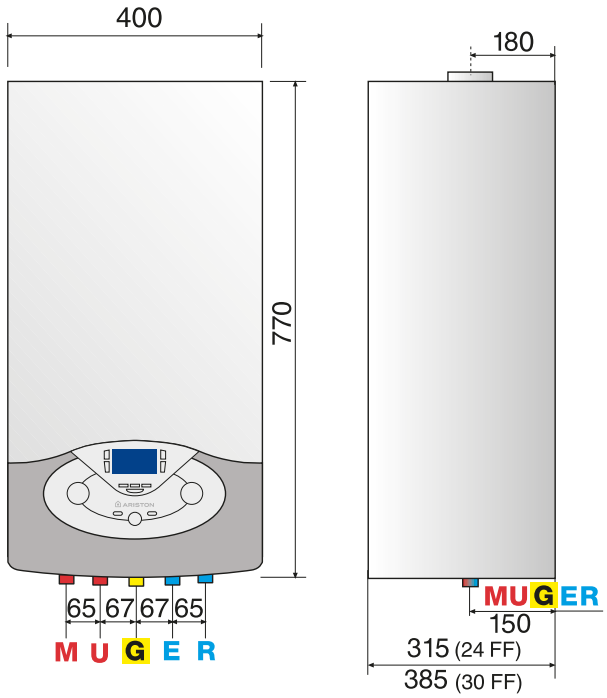

JELMAGYARÁZAT

M: Fűtési előremenő csatlakozás 3/4”
U: HMV előremenő csatlakozás 1/2”
G: Gáz bemeneti csatlakozás 3/4”
E: HMV tápvíz csatlakozás 1/2”
R: Fűtési visszatérő csatlakozás 3/4”

MŰSZAKI ADATOK 24

FŰTÉSI KÖR		
Max/min működési hőmérséklet (magas hőm.körön)	°C	82 / 35
Max/min működési hőmérséklet (alacsony hőm.körön)	°C	45 / 20
A rendszer letiltási nyomásértéke	bar	0,4
Tágulási tartály kapacitása	liter	6,5
Tágulási tartály előtöltési nyomás	bar	1
Fűtési max nyomás	bar	3
HMV KÖR		
HMV működési hőmérséklet max/min	°C	60 / 36
HMV vízadó képesség (10 perc. ; ΔT=30°C)	liter/min	12,2
Melegvíz mennyiség ΔT=25°C	liter/min	14,5
Melegvíz mennyiség ΔT=35°C	liter/min	10,4
Csillag besorolás hatásfoknál (EN13203)		***
Minimális HMV mennyiség	liter/min	2
HMV oldali nyomás	bar	7 / 0,3
KONDENZÁTUM		
Maximális kondenzátum mennyiség	l/h	2,4
Kondenzátum PH értéke	pH	2,6
VILLAMOS ADATOK		
Feszültség felvétel	V/Hz	230 / 50
Teljesítmény	W	110
Villamos védettség	IP	X5D
TÖMEG ÉS MÉRETEK		
Tömeg	kg	32
Méretek (ma x szé x mé)	mm	770 / 400 / 313
ErP besorolás		A
Vízvételi profil nagyság		XL
CIKKSZÁM		3300457

SENSYS

Programozható szobatermosztát

Szobai érzékelő

TARTOZÉKOK	CIKKSZÁM
TERMOSZTÁTOK, ÉRZÉKELŐK	
SENSYS szabályzó (BUS-csatlakozásos)	3318615
Szobai érzékelő (BUS-csatlakozásos)	3318586
Külső hőmérsékletérzékelő	3318588
Programozható szobatermosztát	3318590
Vezeték nélküli, programozható szobatermosztát (adó és vevő együtt)	3318591
E 200 szobatermosztát	3852010
FŰTŐKÖRI VEZÉRLŐK, MODULOK	
Multifunkcionális vezérlő (3 szivattyúhoz vagy 3 zónaszelephez)	3318636
Zona manager vezérlő (1 magas, 2 kevert kör)	3318628
MGz II Evo fűtőmodul két magas körhöz	3318621
MGz III Evo fűtőmodul három magas körhöz	3318622
MGm II Evo fűtőmodul egy magas és egy kevert körhöz	3318624
MGm III Evo fűtőmodul egy magas és két kevert körhöz	3318625

CLAS PREMIUM EVO SYSTEM EU

Kondenzációs fali fűtő gázkészülék LCD kijelzővel

- **** hatásfok
- kondenzációs technológia
- időjárásfüggő szabályozás lehetősége
- új, hátulról megvilágított multifunkciós LCD-kijelző
- 1:4 modulációs tartomány
- az új zajcsökkentőnek köszönhető halk működés
- két fokozatú szivattyú
- azonnali csatlakozási lehetőség SENSYS vezérlőhöz (BUS-on keresztül)
- fűtésoldali tágulási tartály (6,5 l)
- korróziómentes, megnövelt felületű fűtés oldali hőcserélő
- füstgázelemző csonk a kazán tetején
- vezetékes és vezeték nélküli többzónás rendszerszabályozás
- fűtés oldali beépített szűrő
- két fűtőkör közvetlen vezérlése
- digitális szolár hidroblokkal rendelkező kényszerkeringtetéses napkollektor-rendszerekkel való kommunikáció lehetősége opcionális kiegészítők alkalmazásával
- fagymentesítő és blokkolásgátló funkció
- beépített váltószelep és ntc indirekt tároló fogadásához
- különböző perifériák alkalmazásával akár hat fűtőkör (két magas, négy motoros keverőszelepes) működtetésének lehetősége
- önellenörző rendszer

„A” kategória
★★★★ hatásfok
NOx5 osztály
IPX5D villamos védelem

Teljes komfort, maximális teljesítmény

MAGAS HATÉKONYSÁG | KOMMUNIKÁCIÓS PROTOKOL | MADE IN ITALY | AUTO FUNKCIÓ | HANGTALAN | KIS MÉRET | EXTRA TAKARÉKOS | KÖRNYEZETBARÁT

KOMFORT

- Válassza az optimális komfortot otthonába: a Clas Premium EVO System **optimalizált hangelnyelő elemekkel,** valamint kétfokozatú szivattyúval rendelkezik.
- A tényleges hőigénynek megfelelő, **nagy pontosságú teljesítmény-beállítás**, az **1:4-es modulációs aránynak** köszönhetően
- A modulációs hőfok szabályzó tartozékokkal való kompatibilitás, valamint az AUTO funkciónak köszönhetően **nincsenek hőmérséklet ingadozások** vagy kimagasló csúcsértékek: a készülék – a maximális termikus komfort érdekében – **állandó hőmérsékletet biztosít.**
- a készülékek beépített váltószeleppel és tároló-érzékelővel rendelkeznek az **indirekt tároló fogadásának** lehetősége érdekében

MINŐSÉG

- A Clas Premium EVO System a létező **legjobb anyagokból készült:** az elsődleges hőcserélőhöz felhasznált **rozsdamentes acél** nagyfokú megbízhatóságot és **hosszú élettartamot** biztosít.
- A fűtési visszatérő szűrő **védi a kazánt** a vízben található szennyeződések felhalmozódásától.
- A **biztonsági rendszerek** elejét veszik a fagyásnak és vízkő-lerakódásnak: nem csupán a kazánt védik, hanem az egész rendszert.
- A moduláló ventilátor nagy pontosságú légáramlást biztosít a **jó hatásfokú égés** érdekében.
- A **beépített nyomáskapcsoló** szavatolja a kazán védelmét az alacsony nyomáson történő működésnél.

SZIGETELT BURKOLATTAL ELLÁTOTT, ROZSDAMENTES ACÉL ELSŐDLEGES HŐCSERÉLŐ

ALACSONY NOx KIBOCSÁTÁSÚ ÉS 1:4 MODULÁCIÓS ARÁNYÚ, TELJES ELŐKEVERÉSES ÉGŐFEJ

HANGTOMPÍTÓ AZ ALACSONY ZAJKIBOCSÁJTÁST ÉRDEKÉBEN

KÉT FOKOZATÚ SZIVATTYÚ

MULTIFUNKCIÓS HÁTTÉRMEGVILÁGÍTÁSÚ LCD KIJELZŐ

KOMPAKT HIDRAULIKUS BLOKK

MŰSZAKI ADATOK 24

ENERGETIKAI TULAJDONSÁGOK

Névleges, max./min. kalorikus teljesítmény (Pci) Qn	kW	22.0/5.5
Névleges, max./min. kalorikus teljesítmény (Pcs) Qn	kW	24.4/6.1
Névleges, max./min. használati víz teljesítmény (Pci) Qn	kW	26.0/5.5
Névleges, max./min. használati víz teljesítmény (Pcs) Qn	kW	28.9/6.1
Hasznos teljesítmény max./min. (80 °C - 60 °C) Pn	kW	21.5/5.4
Hasznos teljesítmény max./min. (50 °C - 30 °C) Pn	kW	23.3/5.7
Hasznos teljesítmény max./min., használati víz Pn	kW	25.4/5.4
Égési hatásfok (füstgázokra)	%	97,8
Névleges kalorikus mennyiség hatásfoka (60/80 °C) Hi/Hs	%	97.5/87.8
Névleges kalorikus mennyiség hatásfoka (30/50 °C) Hi/Hs	%	105.8/95.3
30%-os hatásfok 30 °C-on Hi/Hs	%	107.7/97.0
30%-os hatásfok 47 °C-on Hi/Hs	%	97.7/88.0
Hatásfok a minimális kalorikus teljesítménynél (60/80 °C) Hi/Hs	%	97.6/87.9
Hatásfok csillagszáma (92/42/EEC rendelet szerint)		****
„Sedbuk" osztály		A/90
Leállási veszteség (ΔT = 50 °C)	%	
Égő füstgáz vesztesége működés közben	%	2,2

ÉGÉSTERMÉK KIBOCSÁJTÁS

Rendelkezésre álló légnyomás	Pa	100
Nox osztály		5
Füst hőmérséklete (G20) (80 °C - 60 °C)	°C	64
CO_2-tartalom (G20) (80 °C - 60 °C)	%	9,0
CO-tartalom (0%O2) (80 °C - 60 °C)	ppm	119
O_2-tartalom (G20) (80 °C - 60 °C)	%	4,5
Füst max. mennyisége (G20) (80 °C - 60 °C)	kg/h	42,8
Levegőtöbblet (80 °C - 60 °C)	%	27

Keringető szivattyú emelő magassága

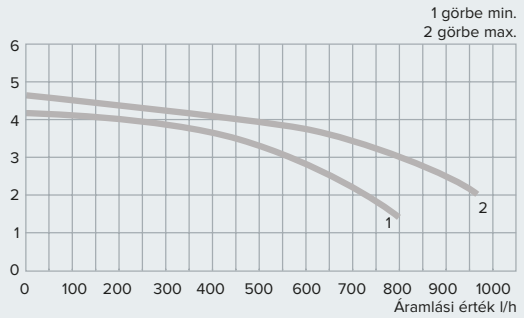

Koncentrikus elvezetés

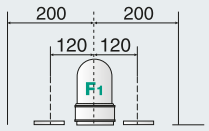

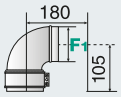

60/100 - 12 m-ig
80/125 - 36 m-ig

Osztott elvezetés

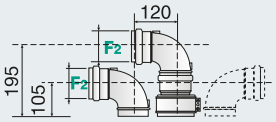

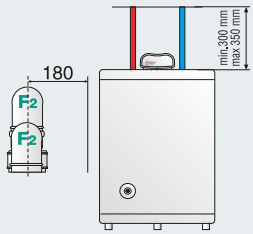

80/80 - 60 m-ig

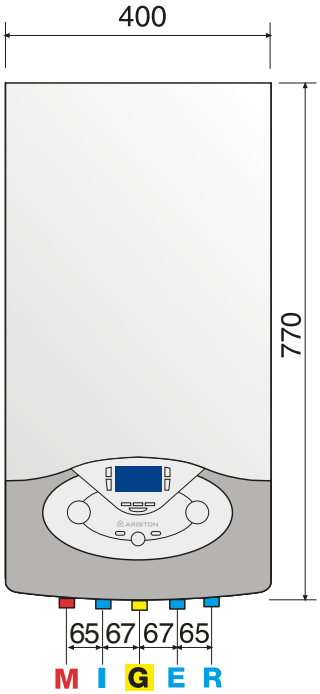

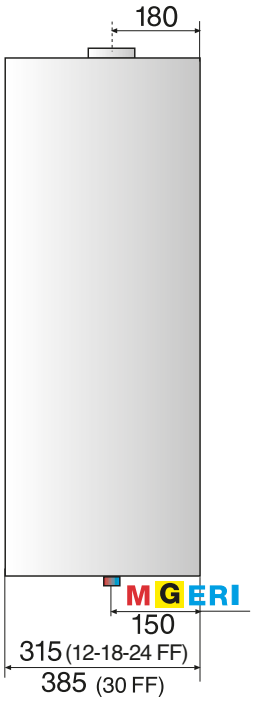

JELMAGYARÁZAT

M: Fűtési előremenő csatlakozás / tároló spirál betáp 3/4”
I: tároló spirál visszatérő 1/2”
G: Gázcsonk 3/4”
E: Feltöltőcsonk 1/2”
R: Fűtési visszatérő 3/4”

*A Clas Premium Evo System kazán indirekt tárolóval történő csatlakozásának vázlata a Hőközponti összeállítások fejezetben található.

MŰSZAKI ADATOK 24

FŰTÉSI KÖR		
Tágulási tartály próbanyomása	bar	1
Max. fűtési nyomás	bar	3
Tágulási tartály térfogata	l	6,5
Min./max. fűtési hőmérséklet (magas hőmérsékletű tartomány)	°C	35 / 82
Min./max. fűtési hőmérséklet (alacsony hőmérsékletű tartomány)	°C	20 / 45
HMV KÖR		
Használati víz min./max. hőmérséklete	°C	40 / 60
VILLAMOS ADATOK		
Megtáplálás feszültsége/szekvenciája	V/Hz	230/50
Teljes felvett teljesítmény	W	113
Min. környezeti működési hőmérséklet	°C	+5
Elektromos berendezés védelmi szintje	IP	X5D
TÖMEG ÉS MÉRETEK		
Tömeg	kg	32
Méretek (ma x szé x mé)	mm	770 / 400 / 313
ErP besorolás		A
CIKKSZÁM		3300457

SENSYS

Programozható szobatermosztát

Szobai érzékelő

TARTOZÉKOK CIKKSZÁM

TERMOSZTÁTOK, ÉRZÉKELŐK	
SENSYS szabályzó (BUS-csatlakozásos)	3318615
Szobai érzékelő (BUS-csatlakozásos)	3318586
Külső hőmérsékletérzékelő	3318588
Programozható szobatermosztát	3318590
Vezeték nélküli, programozható szobatermosztát (adó és vevő együtt)	3318591
E 200 szobatermosztát	3852010
FŰTŐKÖRI VEZÉRLŐK, MODULOK	
Multifunkcionális vezérlő (3 szivattyúhoz vagy 3 zónaszelephez)	3318636
Zona manager vezérlő (1 magas, 2 kevert kör)	3318628
MGz II Evo fűtőmodul két magas körhöz	3318621
MGz III Evo fűtőmodul három magas körhöz	3318622
MGm II Evo fűtőmodul egy magas és egy kevert körhöz	3318624
MGm III Evo fűtőmodul egy magas és két kevert körhöz	3318625

CLAS B PREMIUM EVO EU

Kondenzációs falikazán beépített tárolóval

- digitális multifunkcionális kijelző
- modulációs ventillátor
- nagyobb modulációs szivattyú
- rozsdamentes acél elsődleges hőcserélő
- duplex rozsdamentes acél réteg-tartályok
- nagyobb hmv szivattyú
- nagyobb hmv hőcserélő
- 2 l hmv tágulási tartály
- 10 l fűtési tágulási tartály
- testre szabott hmv komfort
- többzónás hőszabályozás modulálására kialakítva
- távszabályozásra kialakítva a clima managerrel
- szolár rendszerek vezérlésére kialakítva
- auto diagnosztikai rendszer és hibatörténet
- fagyás- és vízkőmentesítő illetve letapadásgátló funkció

ÚJ

„A” osztály, NOx5 kategória, ★★★★ hatásfok, komfort funkció, 35 % megtakarítás, fajlagos áramlási sebesség: 27,6l/min, különösen biztonságos IPX5D elektromos védettség

Tökéletes komfort, magas hatásfokkal

MAGAS HATÉKONYSÁG | MADE IN ITALY | AUTO FUNKCIÓ | HANGTALAN | EXTRA TAKARÉKOS | KÖRNYEZETBARÁT

KOMFORT

- A **modulációs hőfokszabályzó** tartozékokkal való kompatibilitás, valamint az „AUTO” funkció folytán **nincsenek hőmérséklet ingadozások** vagy kimagasló csúcsértékek: a készülék – a maximális termikus komfort érdekében – **állandó hőmérsékletet biztosít**
- A Komfort funkció **azonnali melegvizet** biztosít, 30 percen át, az első vízelvételt követően, időveszteség nélkül
- Nagyon **nagy mennyiségű melegvíz,** max **27,6 liter/perc,** (A Clas B Premium 35 esetében) köszönhetően a beépített 2x20 literes tárolónak
- A megnövelt tágulási tartály lehetővé teszi **nagy légterek kifűtését**

MINŐSÉG

- A Clas B Premium a **létező legjobb anyagokból készült:** az elsődleges és másodlagos hőcserélőkhöz használt **rozsdamentes acél** nagyfokú megbízhatóságot és **hosszú élettartamot** biztosít;
- A moduláló ventilátor nagy pontosságú légáramlást biztosít a **jó hatásfokú égés** érdekében;
- A **biztonsági rendszerek** elejét veszik a fagyásnak és vízkő lerakódásnak; nem csupán a kazánt védik, hanem az egész rendszert;
- A mérőcsonk segítségével könnyen elvégezhető az **égéstermék elemzés**

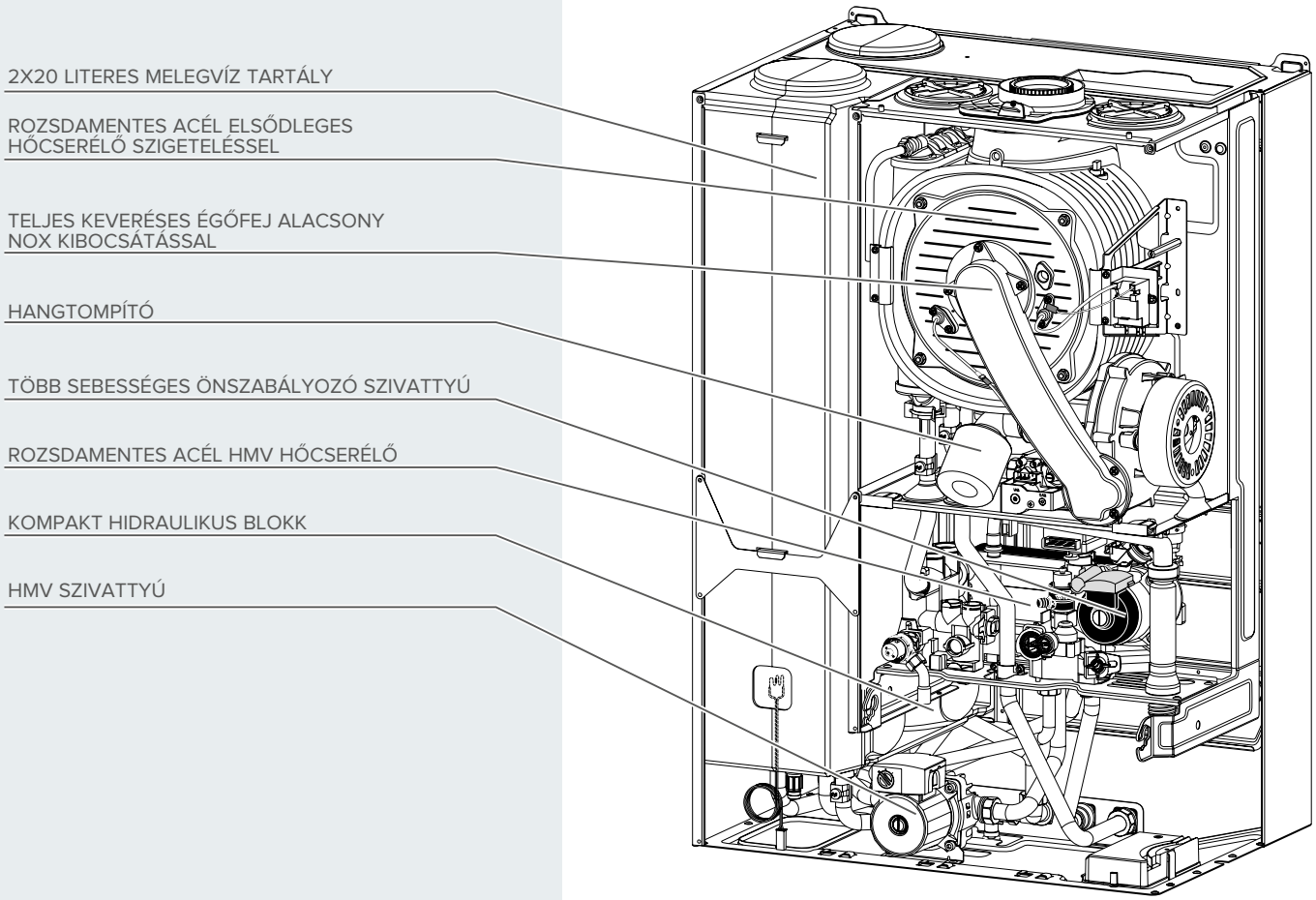

MŰSZAKI ADATOK		24	35
ENERGETIKAI TULAJDONSÁGOK			
Névleges, max./min. kalorikus teljesítmény (Pci) Qn	kW	22,0/5,5	31,0/7,0
Névleges, max./min. kalorikus teljesítmény (Pcs) Qn	kW	24,4/6,1	34,4/7,8
Névleges, max./min. használati víz teljesítmény (Pci) Qn	kW	25,0/5,5	34,5/7,0
Névleges, max./min. használati víz teljesítmény (Pcs) Qn	kW	27,8/6,1	38,3/7,8
Hasznos teljesítmény max./min. (80 °C - 60 °C) Pn	kW	21,0/5,0	30,3/6,7
Hasznos teljesítmény max./min. (50 °C - 30 °C) Pn	kW	23,0/6,0	33,1/7,4
Hasznos teljesítmény max./min., használati víz Pn	kW	25,0/5,0	35,0/6,0
Égési hatásfok (füstgázokra)	%	97,9	97,80
Névleges kalorikus mennyiség hatásfoka (60/80 °C) Hi/Hs	%	98,0/88,2	97,6/87,9
Névleges kalorikus mennyiség hatásfoka (30/50 °C) Hi/Hs	%	107,0/96,4	106,9/96,3
30%-os hatásfok 30 °C-on Hi/Hs	%	108,0/97,3	107,2/96,5
30%-os hatásfok 47 °C-on Hi/Hs	%	101,0/90,9	98,9/89,1
Hatásfok a minimális kalorikus teljesítménynél (60/80 °C) Hi/Hs	%	95,0/85,5	95,0/85,5
Hatásfok csillagszáma (92/42/EEC rendelet szerint)		****	****
„Sedbuk" osztály		A/90,3	A/90,1
Leállási veszteség (ΔT = 50 °C)	%	0,2	0,1
Égő füstgáz vesztesége működés közben	%	2,1	2,2
ÉGÉSTERMÉK KIBOCSÁJTÁS			
Rendelkezésre álló légnyomás	Pa	137	128
Nox osztály		5	5
Füst hőmérséklete (G20) (80 °C - 60 °C)	°C	63	65
CO_2-tartalom (G20) (80 °C - 60 °C)	%	9,0	9,5
CO-tartalom (0%O2) (80 °C - 60 °C)	ppm	< 100	< 100
O_2-tartalom (G20) (80 °C - 60 °C)	%	4,5	4,5
Füst max. mennyisége (G20) (80 °C - 60 °C)	Kg/h	41,2	54,7
Levegőtöbblet (80 °C - 60 °C)	%	27	27

Nyomás veszteség ábrája

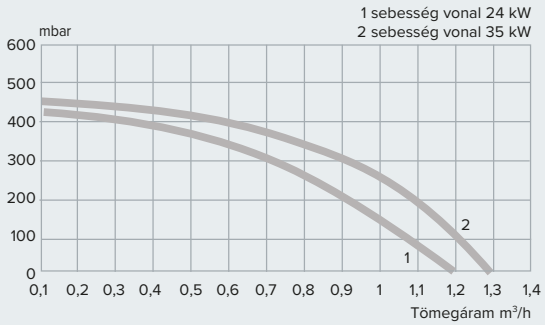

Koncentrikus elvezetés

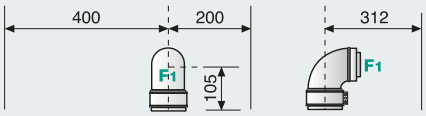

Ø 60/100 – 12m-ig (24 kW), 8m-ig (35 kW)
Ø 80/125 – 36m-ig (24 kW), 24m-ig (35 kW)

Osztott elvezetés

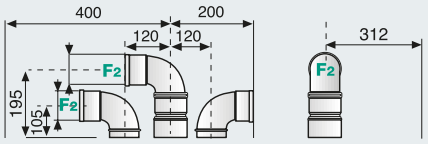

Ø 80/80 – 36m-ig (24 kW), 24m-ig (35 kW)

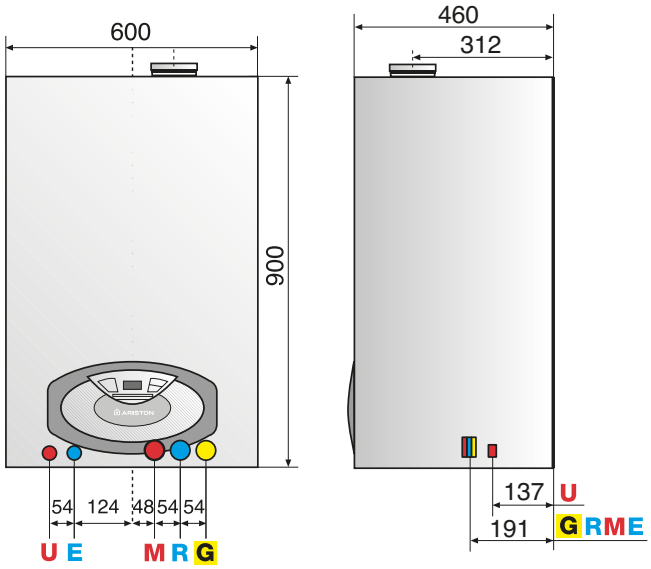

JELMAGYARÁZAT

M: Fűtési előremenő csatlakozás 3/4”
U: HMV előremenő csatlakozás 1/2”
G: Gáz bemeneti csatlakozás 3/4”
E: HMV tápvíz csatlakozás 1/2”
R: Fűtési visszatérő csatlakozás 3/4”

MŰSZAKI ADATOK		24	35
FŰTÉSI KÖR			
Tágulási tartály előtöltési nyomás	bar	1	1
Fűtési max nyomás	bar	3	3
Tágulási tartály kapacitása	l	10	10
Max hot water content in the system ΔT max (75°C/35°C)	l	100/300	100/300
Max/min működési hőmérséklet (magas hőm.körön)	°C	35/82	35/82
Max/min működési hőmérséklet (alacsony hőm.körön)	°C	20/45	20/45
HMV KÖR			
HMV működési hőmérséklet max/min	°C	40/65	40/65
Tároló kapacitás	l	40	40
HMV vízadó képesség (10 perc. ; ΔT=30°C)	l/min	19,0	23,0
Melegvíz mennyiség ΔT=25°C	l/min	22,8	27,6
Melegvíz mennyiség ΔT=35°C	l/min	16,3	19,7
Csillag besorolás hatásfoknál (EN13203)		***	***
Minimális HMV mennyiség	l/min	0,1	0,1
HMV oldali nyomás	bar	7/0,3	7/0,3
VILLAMOS ADATOK			
Feszültség felvétel	V/Hz	230/50	230/50
Teljesítmény	W	160	160
Minimális működési környezeti hőmérséklet	°C	+5	+5
Villamos védettség	IP	X5D	X5D
TÖMEG ÉS MÉRETEK			
Tömeg	kg	57	60
Méretek (ma x szé x mé)	mm	600/943/460	600/943/460
ErP besorolás		A	A
Vízvételi profil nagyság		XL	XL
CIKKSZÁM		3665100	3665101

SENSYS

Programozható szobatermosztát

Szobai érzékelő

TARTOZÉKOK	CIKKSZÁM
TERMOSZTÁTOK, ÉRZÉKELŐK	
SENSYS szabályzó (BUS-csatlakozásos)	3318615
Szobai érzékelő (BUS-csatlakozásos)	3318586
Külső hőmérsékletérzékelő	3318588
Programozható szobatermosztát	3318590
Vezeték nélküli, programozható szobatermosztát (adó és vevő együtt)	3318591
E 200 szobatermosztát	3852010
FŰTŐKÖRI VEZÉRLŐK, MODULOK	
Multifunkcionális vezérlő (3 szivattyúhoz vagy 3 zónaszelephez)	3318636
Zona manager vezérlő (1 magas, 2 kevert kör)	3318628
MGz II Evo fűtőmodul két magas körhöz	3318621
MGz III Evo fűtőmodul három magas körhöz	3318622
MGm II Evo fűtőmodul egy magas és egy kevert körhöz	3318624
MGm III Evo fűtőmodul egy magas és két kevert körhöz	3318625

CARES PREMIUM EU

Fali teljes kondenzációs kombi kazán LCD kijelzővel

ENERGIAHATÉKONYSÁG

- Kondenzációs technológiája révén a Cares Premium akár 35%-os energia-megtakarítást – és ennyivel kedvezőbb gázszámlát – tesz lehetővé egy 10 éves, hagyományos kazánnal összevetve;
- A Cares Premium által alkalmazott tényleges, teljes kondenzációs technológia akár 7% energia-megtakarítást is lehetővé tesz egy félkondenzációs kazánnal összevetve.

DESIGN ÉS TECHNOLÓGIA

- A Cares Premium vonzó, esztétikus készülék; teljes egészében Olaszországban készült, és egyedi formatervezői hagyományt testesít meg;
- Az új LCD-kijelző célja, hogy a készülék használata a lehető legegyszerűbb legyen: a kazán minden részletre kiterjedő kezelését lehetővé teszi, miközben az üzemelésre vonatkozó adatokat megjeleníti;
- A kompakt, falra szerelhető kondenzációs kazán teljes mértékben újratervezett, új belső elrendezése leegyszerűsíti és meggyorsítja a készülék beszerelését és karbantartását, ezáltal is csökkenti az időarányosan számolt karbantartási költségeket.

ÚJ

„A” osztály
★★★★ hatékonyság
komfort funkció
+35% megtakarítás
NOx5 osztály
kiemelten biztonságos
IPX5D elektromos védettség

Teljes kondenzáció, teljes komfort

KOMFORT

- A használati melegvíz hőcserélő szavatolja, hogy a meleg víz azonnal elérhető legyen;
- A modulációs termosztáttal könnyen és pontosan az igényeinek megfelelően állíthatja be a szobahőmérsékletet;
- A megnövelt tágulási tartály és az optimalizált geometriájú hőcserélő a kazánt nagy területek felfűtésére is alkalmassá teszik.

MINŐSÉG

- Az új belső fémszerkezet révén a Cares Premium még ellenállóbb, s így egyben hosszabb élettartamú és a 100%-osan masszív felépítést biztosít;
- A Cares Premium működését teljes igénybevétel mellett, 11000 órán át vizsgáltuk, a legnehezebb munkakörülmények közt, hogy biztosítsuk magasabb fokú megbízhatóságát és időtállóságát, valamint kiemelkedőbb minőségi szintjét;
- Minden egyes Ariston kazánnak 155 szigorú minőségi próbán kell átmennie a teljes gyártási folyamat során;
- A visszatérő fűtési ágba beépített szűrő védi a kazánt a víz szennyeződéseinek felhalmozódásától; a légtelenítő funkció pedig megvédi a rendszert a levegősödéstől;
- A letapadásgátló megoldások megakadályozzák a fagyást és a vízkőlerakódást, ami nem csak a falikazánt, hanem az egész rendszert is védi.

A SZIVÁRGÁSOKKAL SZEMBENI FOKOZOTT VÉDELEMMEL ELLÁTOTT, ÚJ VEZÉRLŐPANEL

ÚJ, OPTIMALIZÁLT ALUMINIUM HŐCSERÉLŐ

KOMPAKT HIDRAULIKUS BLOKK

ROZSDAMENTES ACÉL MELEGVIZES HŐCSERÉLŐ

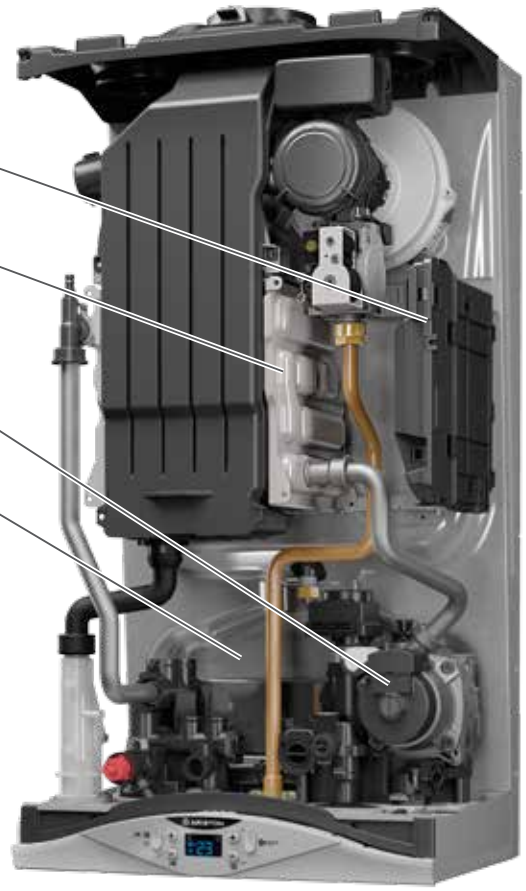

MŰSZAKI ADATOK 24

ENERGETIKAI TULAJDONSÁGOK

Névleges, max./min. kalorikus teljesítmény (Pci)	kW	23,5 / 5,5
Névleges, max./min. kalorikus teljesítmény (Pcs)	kW	26,1 / 6,1
Névleges, max./min. használati víz teljesítmény (Pci)	kW	23,5 / 5,5
Névleges, max./min. használati víz teljesítmény (Pcs)	kW	26,1 / 6,1
Hasznos teljesítmény max./min. (80 °C - 60 °C)	kW	23,0 / 5,3
Hasznos teljesítmény max./min. (50 °C - 30 °C)	kW	24,4 / 5,9
Hasznos teljesítmény max./min., használati víz	kW	23,0 / 5,3
Égési hatásfok (füstgázokra)	%	97,9
Névleges kalorikus mennyiség hatásfoka (60/80 °C) Hi/Hs	%	97,5 / 87,8
Névleges kalorikus mennyiség hatásfoka (30/50 °C) Hi/Hs	%	103,9 / 93,5
30%-os hatásfok 30 °C-on Hi/Hs	%	108,3 / 97,5
30%-os hatásfok 47 °C-on Hi/Hs	%	96,1 / 86,5
Hatásfok a minimális kalorikus teljesítménynél (60/80 °C) Hi/Hs	%	–
Hatásfok csillagszáma (92/42/EEC rendelet szerint)	n°	****
SEDBuK osztály	–	A
Leállási veszteség (ΔT = 50 °C)	%	0,2
Égő füstgáz vesztesége működés közben	%	2,2

ÉGÉSTERMÉK KIBOCSÁTÁS

Rendelkezésre álló légnyomás	Pa	100
Nox osztály	–	5
Füst hőmérséklete (G20) (80 °C - 60 °C)	°C	65
CO_2-tartalom (G20) (80 °C - 60 °C)	%	9,4
CO-tartalom (0%O2) (80 °C - 60 °C)	ppm	177
O_2-tartalom (G20) (80 °C - 60 °C)	%	3,8
Füst max. mennyisége (G20) (80 °C - 60 °C)	kg/h	37,2
Levegőtöbblet (80 °C - 60 °C)	%	22
légfelesleg	%	1,27

Keringető szivattyú emelő magassága

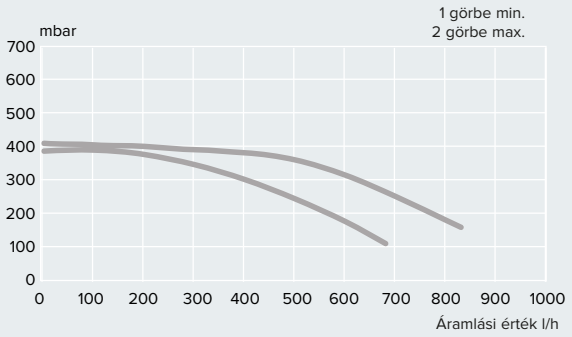

Koncentrikus elvezetés

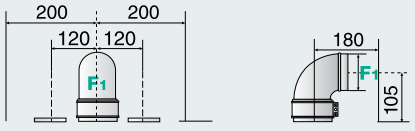

Ø60/100: 10 m-ig
Ø80/125: 25 m-ig

Osztott elvezetés

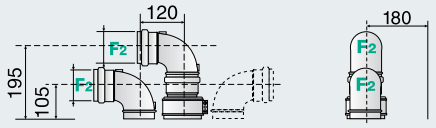

80/80: 43 m-ig

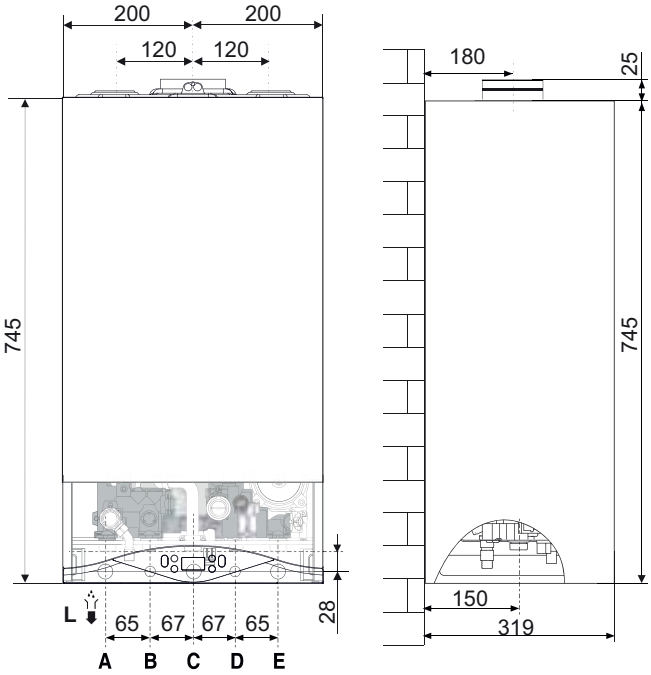

JELMAGYARÁZAT

A. Fűtési előremenő csatlakozás
B. HMV előremenő csatlakozás
C. Gáz bemeneti csatlakozás
D. HMV tápvíz csatlakozás
E. Fűtési visszatérő csatlakozás

MŰSZAKI ADATOK 24

FŰTÉSI KÖR		
Tágulási tartály próbanyomása	bar	1
Max. fűtési nyomás	bar	3
Tágulási tartály térfogata	l	8
Min./max. fűtési hőmérséklet (magas hőmérsékletű tartomány)	°C	35 / 82
Min./max. fűtési hőmérséklet (alacsony hőmérsékletű tartomány)	°C	25 / 45
HMV KÖR		
Használati víz min./max. hőmérséklete	°C	36 / 60
Speciális közegmennyiség használati víz esetén (ΔT=30 °C)	l/min	10,5
Meleg víz mennyisége ΔT=25 °C	l/min	13,1
Meleg víz mennyisége ΔT=35 °C	l/min	9,4
Használati víz komfort fokozata (EN13203)	–	***
Meleg víz min. mennyisége	l/min	>2
HMV oldali nyomás	bar	7 / 0,3
VILLAMOS ADATOK		
Feszültség felvétel	V/Hz	230 / 50
Teljesítmény	W	115
Villamos védettség	IP	X5D
TÖMEG ÉS MÉRETEK		
Tömeg	kg	32
Méretek (ma x szé x mé)	mm	745x400x319
ErP besorolás		A
Vízvételi profil nagyság		XL
CIKKSZÁM		3300759

SENSYS

Programozható szobatermosztát

Szobai érzékelő

TARTOZÉKOK	CIKKSZÁM
TERMOSZTÁTOK, ÉRZÉKELŐK	
Sensys szabályzó (BUS-csatlakozásos)	3318615
Szobai érzékelő (BUS-csatlakozásos)	3318586
Külső hőmérsékletérzékelő	3318588
Programozható szobatermosztát	3318590
Vezeték nélküli, programozható szobatermosztát (adó és vevő együtt)	3318591
FŰTŐKÖRI VEZÉRLŐK, MODULOK	
Multifunkcionális vezérlő (3 szivattyúhoz vagy 3 zónaszelephez)	3318636
Zona manager vezérlő (1 magas, 2 kevert kör)	3318628
MGz II Evo fűtőmodul két magas körhöz	3318621
MGz III Evo fűtőmodul három magas körhöz	3318622
MGm II Evo fűtőmodul egy magas és egy kevert körhöz	3318624
MGm III Evo fűtőmodul egy magas és két kevert körhöz	3318625

HŐKÖZPONTI ÖSSZEÁLLÍTÁSOK

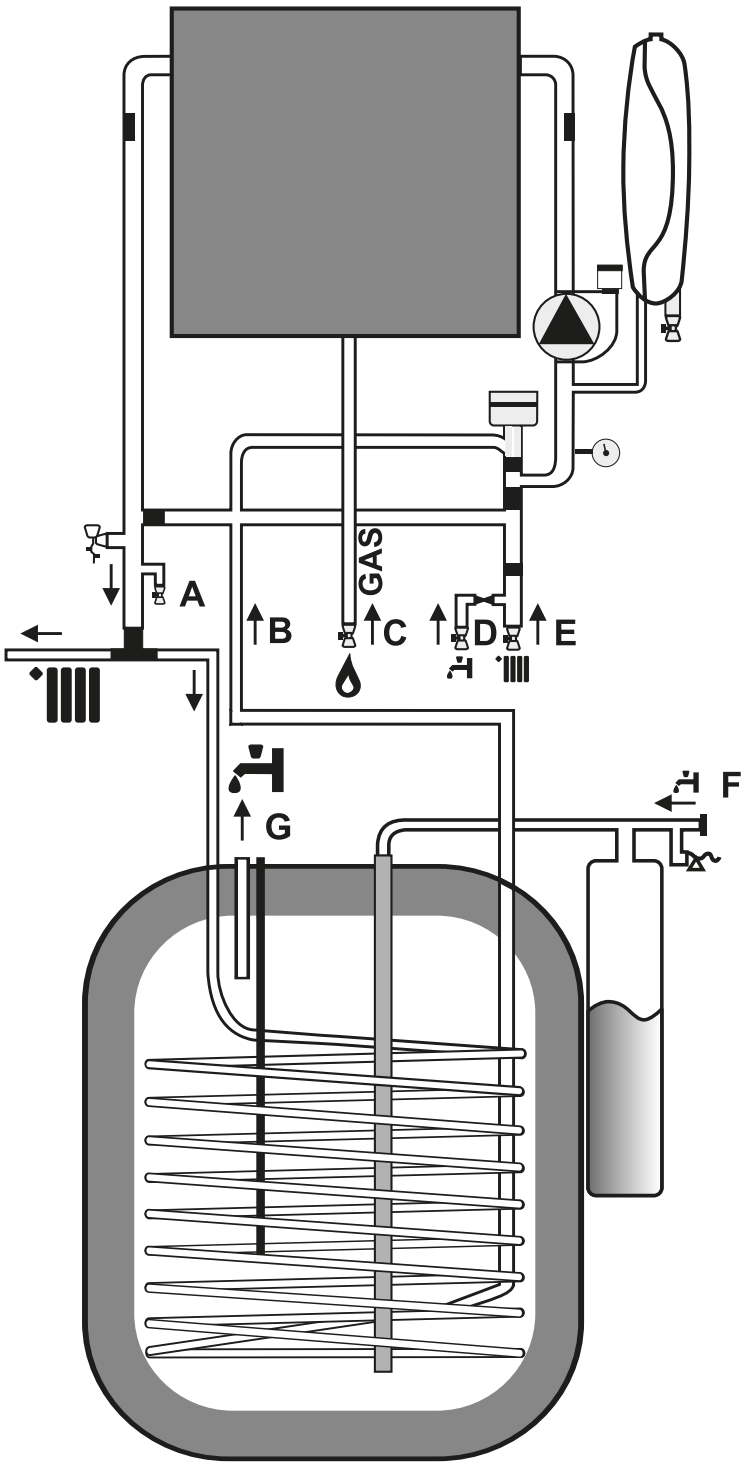

A Genus Premium Evo System, Clas Premium Evo System és Clas Evo System fűtő gázkészülékek a visszatérő águkban beépített váltószeleppel rendelkeznek, s szintén árban foglalt tartozék a tároló-érzékelő. Ebből adódóan az indirekt tárolóval történő telepítéshez nincs szükség váltómotort, érzékelőt magában foglaló összekötő készletre.

Készülékeink ntc-s és termosztátos indirekt tárolóval egyaránt telepíthetőek.

JELMAGYARÁZAT

A: Fűtési előremenő / tároló előremenő, 3/4”
B: Tároló visszatérő, 1/2”
C: Gázcsonk, 3/4”
D: Feltöltő, 1/2”
E: Fűtési visszatérő, 3/4”
F: Tároló betáp
G: hmv-előremenő

Hőközpontok minden igényre

LEÍRÁS	CIKKSZÁM
Genus Premium Evo System 24 fűtőkazán	3300451
BCH 120 indirekt tároló	3070228
Tároló talp	3078020
Genus Premium Evo System 24 fűtőkazán	3300451
BCH 160 indirekt tároló	3070229
Tároló talp	3078020
Genus Premium Evo System 30 fűtőkazán	3300452
BCH 120 indirekt tároló	3070228
Tároló talp	3078020
Genus Premium Evo System 30 fűtőkazán	3300452
BCH 160 indirekt tároló	3070229
Tároló talp	3078020
Genus Premium Evo System 18 fűtőkazán	3300450
BCH 120 indirekt tároló	3070228
Tároló talp	3078020
Clas Premium Evo System 24 fűtőkazán	3300463
BCH 120 indirekt tároló	3070228
Tároló talp	3078020
Clas Premium Evo System 24 fűtőkazán	3300463
BCH 160 indirekt tároló	3070229
Tároló talp	3078020

SENSYS

Programozható szobatermosztát

Szobai érzékelő

TARTOZÉKOK	CIKKSZÁM
TERMOSZTÁTOK, ÉRZÉKELŐK	
SENSYS szabályzó (BUS-csatlakozásos)	3318615
Szobai érzékelő (BUS-csatlakozásos)	3318586
Külső hőmérsékletérzékelő	3318588
Programozható szobatermosztát	3318590
Vezeték nélküli, programozható szobatermosztát (adó és vevő együtt)	3318591
E 200 szobatermosztát	3852010
FŰTŐKÖRI VEZÉRLŐK, MODULOK	
Multifunkcionális vezérlő (3 szivattyúhoz vagy 3 zónaszelephez)	3318636
Zona manager vezérlő (1 magas, 2 kevert kör)	3318628
MGz II Evo fűtőmodul két magas körhöz	3318621
MGz III Evo fűtőmodul három magas körhöz	3318622
MGm II Evo fűtőmodul egy magas és egy kevert körhöz	3318624
MGm III Evo fűtőmodul egy magas és két kevert körhöz	3318625

/ CÉLKITŰZÉSEINK: MAXIMÁLIS KOMFORT ÉS MINIMÁLIS ENERGIA VESZTESÉG

/ A NAP ÉS A LEVEGŐ ÉRTÉKES ENERGIA FORRÁSAINK, EZÉRT FONTOSAK SZÁMUNKRA.

/ RENDELKEZÜNK A MEGFELELŐ MEGOLDÁSSAL A MAXIMÁLIS ENERGIA HATÉKONYSÁG ELÉRÉSÉRE

ARISTON

IPARI
KONDENZÁCIÓS KAZÁNOK

GENUS PREMIUM EVO HP

Gondolkodjon nagyban

Nagy alapterületű lakások, lakótömbök, középületek, kereskedelmi helyiségek vagy ipari létesítmények, mind élvezhetik azon központi fűtésrendszer összes előnyét, amelyet az Ariston új, nagyteljesítményű kazánjaival alakíthat ki.

MIÉRT KÖZPONTI KAZÁNHÁZ?

Egy központi kazánházzal csökkennek a teljesítmények az ingatlan egységekre vonatkozóan, optimalizálódik az energetikai szolgáltatás, megoszlanak a telepítési és karbantartási költségek.
Ezen túlmenően kis lakásméret esetén hozzájárul még az az effektív előny, hogy nem kell többet foglalkozni a berendezés közvetlen kezelésével, ugyanakkor a szolgáltatás autonóm és nem távfűtés.

TELEPÍTÉS

Kaszkád telepítés három magas fűtőkörrel és egy indirekt tárolóval

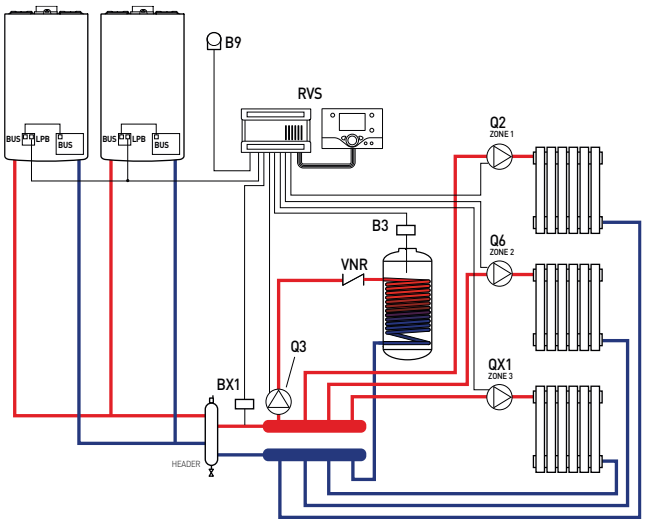

Kaszkád telepítés egy magas és két alacsony fűtőkörrel, valamint egy indirekt tárolóval

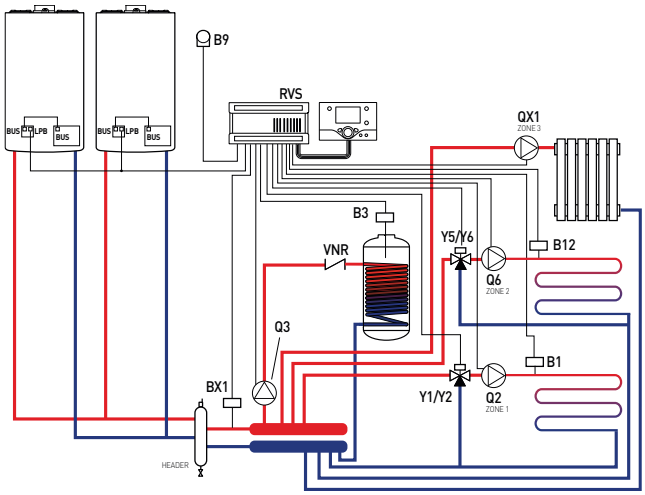

KOMPLETT CSOMAG MINDEN IGÉNY KIELÉGÍTÉSÉRE 1200 KW-IG

Az Ariston nagy teljesítményű kazánokat kínál, amelyeket egyesével, illetve kaszkád rendszerben lehet telepíteni.
Mindkét konfiguráció esetén széles a kiegészítők kínálata, amelyek tartalmazzák a beszerelési kiteket, a hidraulikus kiteket, a füstelvezető kiteket, illetve a hőszabályozó és terméket vezérlő készülékeket.

Ezen túlmenően az Ariston, azzal a céllal, hogy egyszerűsítse a telepítést, felkínálja annak a lehetőségét, hogy teljes csomagokat rendeljenek, amelyek tartalmazzák az összes kaszkádba szerelhető berendezés különböző konfigurációit (90 kW-tól 1200 kW-ig), és olyan rendszereket kínálnak (kazánok és kiegészítők), amelyek képesek a kétzónás, multi-hőmérsékletű és használati melegvizet előállító tárolós rendszereket vezérelni.

ÖNHORDOZÓ VÁZ EGYEDI VAGY KASZKÁD RENDSZERBE TÖRTÉNŐ TELEPÍTÉSHEZ

ELŐRE MÉRETEZETT ÉS SZIGETELT HIDRAULIKUS OLDALI KIEGÉSZÍTŐK

KIT A HASZNÁLATI MELEGVÍZ ELŐÁLLÍTÁSÁRA SZOLGÁLÓ BOJLEREKKEL TÖRTÉNŐ KIEGÉSZÍTÉSHEZ ÉS VEZÉRLÉSHEZ

FÜSTELVEZETŐ KIT A SZÉTVÁLASZTOTT KIVEZETÉSHEZ, VAGY KASZKÁD RENDSZER ESETÉN KOLLEKTÍV RENDSZEREK FÜSTELVEZETÉSÉHEZ

NAPKOLLEKTOROK BESZERELÉSE ÉS A KAZÁNRÓL TÖRTÉNŐ KÖZVETLEN KEZELÉSÜK LEHETŐSÉGE (EGYEDI BESZERELÉS)

Komplett és multifunkcionális vezérlés

A Genus Premium EVO HP berendezést, amit kaszkádrendszerbe szerelnek, egyetlen hőszabályozó vezérlőközpont vezérli.
Ez a vezérlés lehetővé teszi maximum 6 db (soros kaszkád) vagy 8 db (iker kaszkád) kazán kaszkád rendszerbe történő telepítését.
Egyetlen tekerőgomb az összes paraméter ellenőrzéséhez. Automatikus konfiguráció a beszerelt érzékelők felismeréséhez, és a fűtőköri szivattyúk vezérlése nem csupán megkönnyíti a rendszer használatát, hanem jelentős energia megtakarítást tesz lehetővé. Ezen túlmenően a vezérlőegység irányítja a rendszer teljesítményét minden egyes kazán bekapcsolásának és modulációjának a vezérlésével. Amikor az első kazán által nyújtott teljesítmény kezd megemelkedni, de még nem elég magas ahhoz, hogy kielégítse a kért hőmérsékletet, a vezérlő bekapcsolja a második kazánt, a két kazán teljesítményeit ugyanarra az értékre modulálva egészen addig, míg el nem éri a kért teljesítményt. A vezérlőegység ezen túlmenően homogenizálja az egyes kazánok használatát, váltogatva a bekapcsolás konfigurációt és kiegészítve a fűtési körök és a használati meleg vizet előállító körök heti programozását.

Kezelési példa:
195 kW-os hőközpont, amely áll 3 db 65 kW-os kazánból

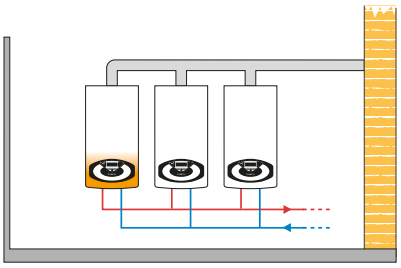

18 kW-os igény – Minimum teljesítmény

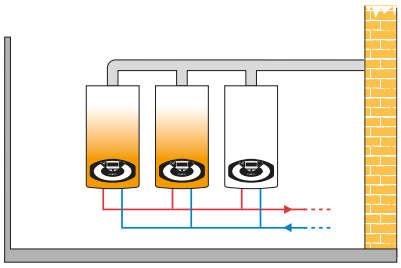

75 kW-os igény – Csökkentett teljesítmény

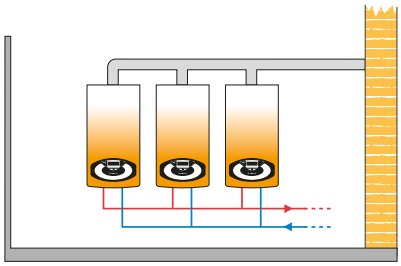

100 kW-os igény – Közepes teljesítmény

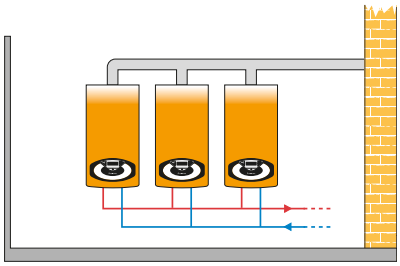

195 kW-os igény – Maximum teljesítmény

GENUS PREMIUM EVO HP 45-65

Nagy teljesítményű fali fűtő kondenzációs gázkazán

- multifunkciós LCD monitor
- önszabályozó modulációs ventilátor
- modulációs szivattyú
- korróziómentes hőcserélő
- füstgáz elemző csonk az indító idomon
- közvetlen csatlakozási lehetőség a SENSYS részére
- vezetékes és vezeték nélküli többzónás rendszer szabályozás
- hibajelzés magyar nyelven a monitoron
- digitális szolár hidroblokkal rendelkező kényszerkeringtetéses napkollektor-rendszerekkel való kommunikáció lehetősége opcionális kiegészítők alkalmazásával
- kaszkádba kötési lehetőség
- fagymentesítő és blokkolásgátló funkció
- kaszkádba kötési lehetőség (maximum 8 kazánig)
- 125/80 mm-es indítóidom árban foglalt tartozék

„A” kategória
★★★★ hatásfok
komfort funkció
+35% megtakarítás
NOx osztály
IPX5D elektromos védettség

Nagy teljesítmény, kis helyen, kaszkádba köthető max. 8 kazánig

MAGAS HATÉKONYSÁG | KOMMUNIKÁCIÓS PROTOKOL | MADE IN EUROPE | AUTO FUNKCIÓ | HANGTALAN | EXTRA TAKARÉKOS | KÖRNYEZETBARÁT

KOMFORT

- A modulációs hőfokszabályzó tartozékokkal való kompatibilitás, valamint az „AUTO” funkció folytán **nincsenek hőmérséklet ingadozások** vagy kimagasló csúcsértékek: a készülék – a maximális termikus komfort érdekében – állandó hőmérsékletet biztosít;
- A kazán **könnyen csatlakoztatható** 3 utas váltószeleppel és tároló érzékelővel

MINŐSÉG

- A Genus Premium EVO HP a létező **legjobb anygokból készült:** az elsődleges hőcserélőhöz felhasznált **rozsdamentes acél** nagyfokú megbízhatóságot és **hosszú élettartamot biztosít**
- A **biztonsági rendszerek** elejét veszik a fagyásnak és vízkő lerakódásnak: nem csupán a kazánt védik, de az egész rendszert
- A **beépített nyomáskapcsoló** szavatolja a kazán védelmét az alacsony nyomáson történő működésnél

ROZSDAMENTES ACÉL ELSŐDLEGES HŐCSERÉLŐ SZIGETELT BURKOLATTAL

ALACSONY NOX KIBOCSÁTÁSÚ TELJES ELŐKEVERÉSES ÉGŐFEJ

HANGTOMPÍTÓ AZ ALACSONY ZAJKIBOCSÁTÁS ÉRDEKÉBEN

ÖNSZABÁLYOZÓ MODULÁLÓ VENTILÁTOR

KÉT FOKOZATÚ ÖNSZABÁLYOZÓ SZIVATTYÚ

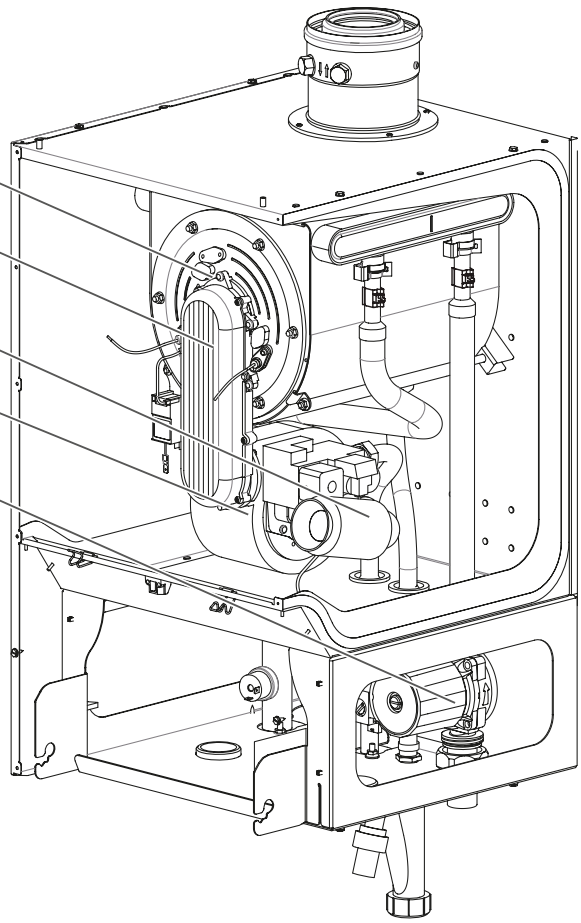

MŰSZAKI ADATOK		45	65
ENERGETIKAI TULAJDONSÁGOK			
Névleges, max./min. kalorikus teljesítmény (Pci) Qn	kW	41,0 / 12,2	58,0 / 17,4
Névleges, max./min. kalorikus teljesítmény (Pcs) Qn	kW	45,6 / 13,6	64,4 / 19,3
Hasznos teljesítmény max./min. (80 °C - 60 °C) Pn	kW	39,8 / 11,7	57,3 / 17,3
Hasznos teljesítmény max./min. (50 °C - 30 °C) Pn	kW	43,6 / 13,1	62,3 / 19,1
Hasznos teljesítmény max./min., használati víz Pn	kW	43,7 / 13,1	62,8 / 19,3
Égési hatásfok (füstgázokra)	%	97,3	97,3
Névleges kalorikus mennyiség hatásfoka (60/80 °C) Hi/Hs	%	97,0 / 96,1	98,8 / 99,4
Névleges kalorikus mennyiség hatásfoka (30/50 °C) Hi/Hs	%	106,4 / 107,5	107,4 / 109,5
30%-os hatásfok 30 °C-on Hi/Hs	%	106,5 / 107,7	108,2 / 110,0
30%-os hatásfok 47 °C-on Hi/Hs	%	107,4	109,8
Hatásfok a minimális kalorikus teljesítménynél (60/80 °C) Hi/Hs	%	104,8	105,3
Hatásfok csillagszáma (92/42/EEC rendelet szerint)		****	****
„Sedbuk" osztály			
Leállási veszteség (ΔT = 50 °C)	%	0,24	0,24
Égő füstgáz vesztesége működés közben	%	2,8	2,8
ÉGÉSTERMÉK KIBOCSÁJTÁS			
Rendelkezésre álló légnyomás	Pa	130	150
Nox osztály (70 mg/kWh)		5	5
Füst hőmérséklete (G20) (80 °C - 60 °C)	°C	67/63	68/61
CO_2-tartalom (G20) (max./min.)	%	9,0 / 8,4	9,0 / 8,4
CO_2- tartalom (G31) (max./min.)	%	9,8 / 9,2	9,8 / 9,2
CO-tartalom (0%O_2) (80 °C - 60 °C)	ppm	88	109
O_2-tartalom (G20)	%	4,8	4,8
Füst max. mennyisége (G20) (80 °C - 60 °C)	m^3/h	53	74
Légfelesleg	%	27	27

Residual head

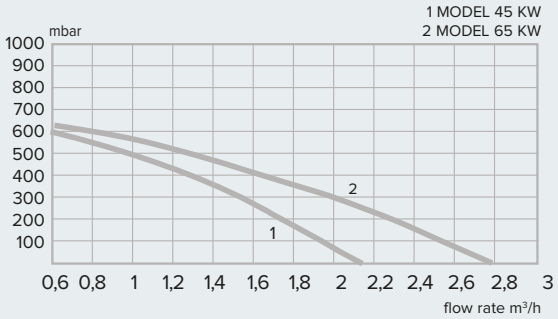

Koncentrikus elvezetés

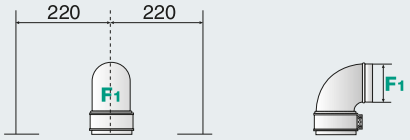

Ø80/125 – 12 m-ig (45 kW) - 8 m-ig (65 kW)

Osztott elvezetés

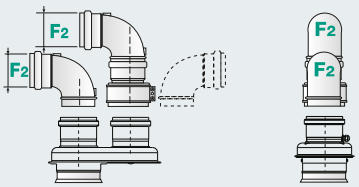

Ø80/80 – 49 m-ig (45 kW) - 30 m-ig (65 kW)

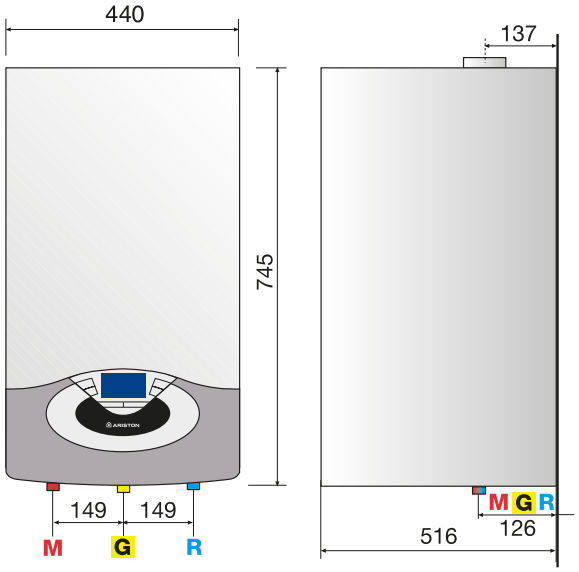

JELMAGYARÁZAT

M Fűtési előremenő csonk, 1”
G Gázcsonk, 3/4”
R Fűtési visszatérő csonk, 1”

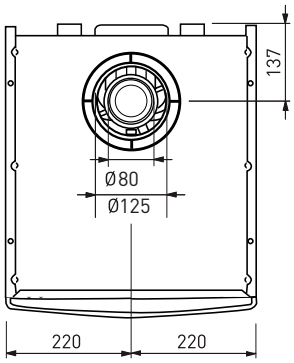

MŰSZAKI ADATOK		45	65
FŰTÉSI KÖR			
Teljes nyomás veszteség ΔT = 20°C	mCa	2,2	1,1
Fűtési max. nyomás	bar	4 / 0,7	4 / 0,7
Max/min működési hőmérséklet (magas hőm.körön)	°C	35 / 82	35 / 82
Max/min működési hőmérséklet (alacsony hőm.körön)	°C	20 / 45	20 / 45
HMV KÖR			
HMV működési hőmérséklet max./min.	°C	40 / 60	40 / 60
KONDENZÁTUM			
Maximális kondenzátum mennyiség	l/h	8,8	13,4
Kondenzátum PH értéke	pH	3,2	3,2
VILLAMOS ADATOK			
Feszültség felvétel	V/Hz	230 / 50	230 / 50
Teljesítmény	W	148	198
Minimális működési környezeti hőmérséklet	°C	+5	+5
Villamos védettség	IP	IPX4D	IPX4D
TÖMEG ÉS MÉRETEK			
Tömeg	kg	45	50
Méretek (ma x szé x mé)	mm	440/910/510	440/910/510
CIKKSZÁM		3581415	3581416

SENSYS

Programozható szobatermosztát

Szobai érzékelő

TARTOZÉKOK	CIKKSZÁM
TERMOSZTÁTOK, ÉRZÉKELŐK	
SENSYS	3318615
Szobai érzékelő (BUS-csatlakozásos)	3318586
Külső hőmérsékletérzékelő	3318588
Programozható szobatermosztát	3318590
Vezeték nélküli, programozható szobatermosztát (adó és vevő együtt)	3318591
FŰTŐKÖRI VEZÉRLŐK, MODULOK	
Multifunkcionális vezérlő (3 szivattyúhoz vagy 3 zónaszelephez)	3318636
Zona manager vezérlő (1 magas, 2 kevert kör)	3318628

GENUS PREMIUM EVO HP 85-100-115-150

Nagy teljesítményű fali fűtő kondenzációs gázkazán

- multifunkciós LCD monitor
- önszabályozó modulációs ventilátor
- korróziómentes hőcserélő
- közvetlen csatlakozási lehetőség a SENSYS részére
- vezetékes és vezeték nélküli többzónás rendszer szabályozás
- hibajelzés magyar nyelven a monitoron
- digitális szolár hidroblokkal rendelkező kényszerkeringtetéses napkollektor-rendszerekkel való kommunikáció lehetősége opcionális kiegészítők alkalmazásával
- fagymentesítő és blokkolásgátló funkció
- kaszkádba kötési lehetőség (maximum 8 kazánig)
- füstgáz - és levegőoldali csatlakozás (100/100)
- tokos csatlakozás a kazán tetején

„A” kategória
★★★★ hatásfok
komfort funkció
+35% megtakarítás
NOx osztály
IPX5D elektromos védettség

6 kazán kaszkád sorba telepítéssel
8 kazán kaszkád iker telepítéssel

MAGAS HATÉKONYSÁG | KOMMUNIKÁCIÓS PROTOKOL | MADE IN EUROPE | AUTO FUNKCIÓ | HANGTALAN | EXTRA TAKARÉKOS | KÖRNYEZETBARÁT

KOMFORT

- A modulációs hőfokszabályzó tartozékokkal való kompatibilitás, valamint az „AUTO” funkció folytán **nincsenek hőmérséklet ingadozások** vagy kimagasló csúcsértékek: a készülék – a maximális termikus komfort érdekében – állandó hőmérsékletet biztosít;
- A kazán **könnyen csatlakoztatható** 3 utas váltószeleppel és tároló érzékelővel

MINŐSÉG

- A Genus Premium EVO HP a létező **legjobb anygokból készült:** az elsődleges hőcserélőhöz felhasznált **rozsdamentes acél** nagyfokú megbízhatóságot és **hosszú élettartamot biztosít**
- A **biztonsági rendszerek** elejét veszik a fagyásnak és vízkő lerakódásnak: nem csupán a kazánt védik, de az egész rendszert
- A **beépített nyomáskapcsoló** szavatolja a kazán védelmét az alacsony nyomáson történő működésnél

ROZSDAMENTES ACÉL HŐCSERÉLŐ SZIGETELT BURKOLATTAL

ALACSONY NOX KIBOCSÁTÁSÚ ELŐKEVERÉSES ÉGŐFEJ

LEVEGŐ-GÁZ KEVERŐ

ÖNSZABÁLYOZÓ MODULÁLÓ VENTILÁTOR

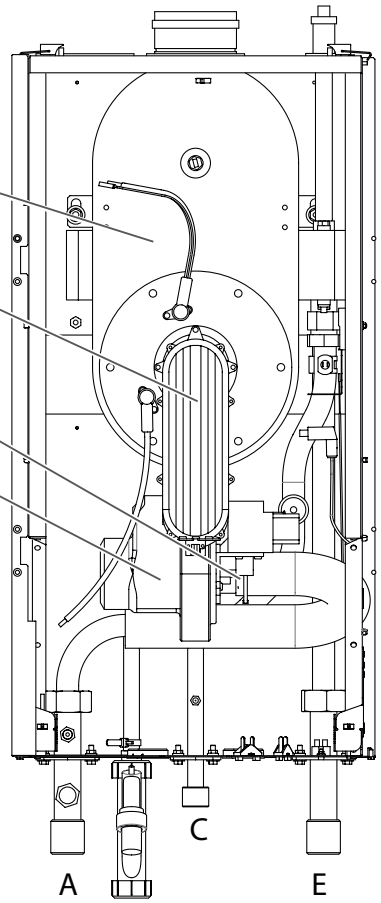

MŰSZAKI ADATOK		85	100	115	150
ENERGETIKAI TULAJDONSÁGOK					
Névleges, max./min. kalorikus teljesítmény (Pci) Qn	kW	80,0 / 20,0	88,3 / 22,1	109,0 / 27,3	140,0 / 35,0
Névleges, max./min. kalorikus teljesítmény (Pcs) Qn	kW	88,9 / 22,2	98,1 / 24,6	121,1 / 30,3	155,6 / 38,9
Hasznos teljesítmény max./min. (80 °C - 60 °C) Pn	kW	78,0 / 19,7	86,1 / 21,7	106,3 / 26,9	136,2 / 34,4
Hasznos teljesítmény max./min. (50 °C - 30 °C) Pn	kW	84,5 / 21,6	94,0 / 23,9	115,8 / 29,6	148,5 / 38,0
Hasznos teljesítmény max./min. (40 °C - 30 °C)	kW	84,9 / 21,7	94,5 / 23,9	117,1 / 29,6	150,1 / 38,0
Égési hatásfok (füstgázokra)	%	97,3	97,3	96,8	96,9
Névleges kalorikus mennyiség hatásfoka (60/80 °C) Hi/Hs	%	97,5 / 98,4	97,5 / 98,4	97,5 / 98,4	97,3 / 98,4
Névleges kalorikus mennyiség hatásfoka (30/50 °C) Hi/Hs	%	105,6 / 108,1	106,5 / 108,1	106,2 / 108,4	106,1 / 108,3
Névleges kalorikus mennyiség hatásfoka (30/40 °C) Hi/Hs	%	106,1 / 108,3	107,0 / 108,3	107,7 / 108,6	107,2 / 108,7
30%-os hatásfok 30 °C-on Hi/Hs	%	108,1	108,1	108,3	108,5
30%-os hatásfok 47 °C-on Hi/Hs	%	104,9	104,9	102,5	103,0
Hatásfok csillagszáma (92/42/EEC rendelet szerint)		****	****	****	****
Leállási veszteség (ΔT = 50 °C)	%	0,25	0,25	<0,15	<0,15
Égő füstgáz vesztesége működés közben	%	2,8	2,8	3,2	3,1
ÉGÉSTERMÉK KIBOCSÁJTÁS					
Rendelkezésre álló légnyomás	Pa	140	140	180	200
Nox osztály (Less than 70 mg/kWh)	class	5	5	5	5
Füst hőmérséklete (G20) (80 °C - 60 °C)	°C	61 / 63	68 / 63	76 / 65	74 / 63
CO_2-tartalom (G20) (max./min.)	%	9,0 / 8,4	9,0 / 8,4	9,0 / 8,4	9,0 / 8,4
CO_2- tartalom (G31) (max./min.)	%	9,8 / 9,2	9,8 / 9,2	9,8 / 9,2	9,8 / 9,2
CO-tartalom (0%O_2) (80 °C - 60 °C)	ppm	95	90	117	131
O_2-tartalom (G20)	%	4,8	4,8	4,8	4,8
Füst max. mennyisége (G20) (80 °C - 60 °C)	m³/h	102	113	143	182
Légfelesleg	%	27	27	27	27

Maradék emelőmagasság

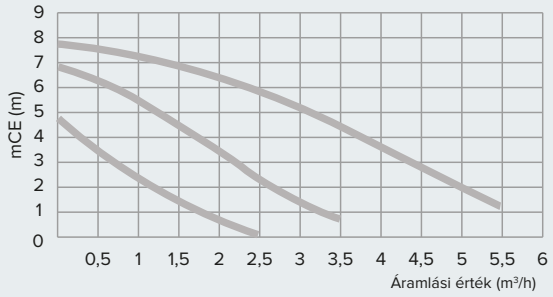

Maradék emelőmagasság

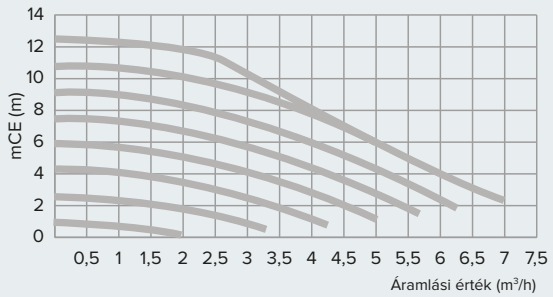

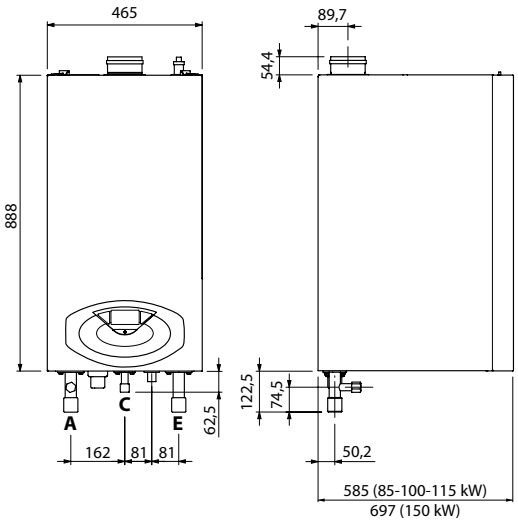

JELMAGYARÁZAT

A Fűtési előremenő csonk, 1”
C Gázcsonk, 3/4”
E Fűtési visszatérő csonk, 1”
F Égéstermék-elvezető csatlakozása
F1: 100 mm
F2: 110/150 mm
F3: 110/160 mm

Koncentrikus elvezetés

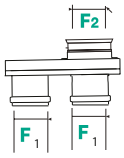

Ø110/150 – 5 m-ig (csak a 85-100)

Elválasztott elvezetés

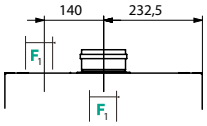

Ø100/100 – 49 m-ig (85-100 kW)
44 m-ig (115 kW) - 28 m-ig (150 kW)

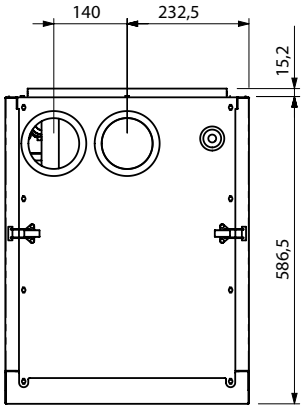

MŰSZAKI ADATOK		85	100	115	150
FŰTÉSI KÖR					
Fűtési max nyomás	bar	6 / 0,7	6 / 0,7	6 / 0,7	6 / 0,7
Max/min működési hőmérséklet (magas hőm.körön)	°C	35 / 82	35 / 82	35 / 85	35 / 85
Max/min működési hőmérséklet (alacsony hőm.körön)	°C	20 / 45	20 / 45	20 / 45	20 / 45
HMV KÖR					
HMV működési hőmérséklet max./min.	°C	40 / 60	40 / 60	40 / 60	40 / 60
KONDENZÁTUM					
Maximális kondenzátum mennyiség	l/h	16,4	19,1	24,6	31,1
Kondenzátum PH értéke	pH	3,2	3,2	3,2	3,2
VILLAMOS ADATOK					
Feszültség felvétel	V/Hz	230 / 50	230 / 50	230 / 50	230 / 50
Teljesítmény	W	101	111	215	246
Minimális működési környezeti hőmérséklet	°C	+5	+5	+5	+5
Villamos védettség	IP	IPX4D	IPX4D	IP20	IP20
TÖMEG ÉS MÉRETEK					
Tömeg	kg	80	83	83	90
Méretek (ma x szé x mé)	mm	585/465/1010	585/465/1010	585/465/1010	595/465/1010
CIKKSZÁM		3581417	3581418	3581419	3581420

SENSYS

Programozható szobatermosztát

Szobai érzékelő

TARTOZÉKOK	CIKKSZÁM
TERMOSZTÁTOK, ÉRZÉKELŐK	
SENSYS	3318615
Szobai érzékelő (BUS rendszerű)	3318586
Külső hőmérsékletérzékelő	3318588
Programozható szobatermosztát	3318590
Vezeték nélküli programozható szobatermosztát (adó és vevő együtt)	3318591
FŰTŐKÖRI VEZÉRLŐK, MODULOK	
Multifunkciós vezérlő (3 szivattyúhoz vagy 3 zónaszelephez)	3318636
Zona Manager vezérlő (1 magas 2 kevert kör)	3318628
SZOLÁR-KÖRI VEZÉRLŐK	
Elios 25 szolár vezérlő	3104047

Két fokozatú szivattyú jellemzők

		45	65	85	100	115	150
HIDRAULIKUS ADATOK							
Áramlási érték ΔT=20K	m³/h	1,7	2,5	3,4	3,7	4,6	5,9
Nyomásesés névleges áramlási értéknél	kPa	34	40	23	23	26	37
Szivattyú típusa	-	RS 25/7-2 130	RS 25/7-2 130	RSG 25/8-2-C	RSG 25/8-2-C	-	-
	Cikkszám	Gyári tartozék	Gyári tartozék	3590441	3590441	-	-
Feszültség	V	230	230	230	230	-	-
Maximum teljesítmény	W	93	111	151	151	-	-
Minimum teljesítmény	W	62	62	81	81	-	-
Maradék emelőnyomás névleges áramlási értéknél	kPa	56	51	46	41	-	-

	Cikkszám
Két fokozatú szivattyú	3590441

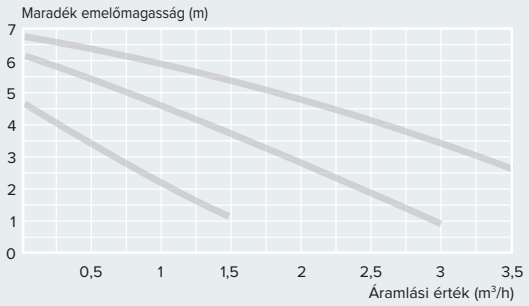

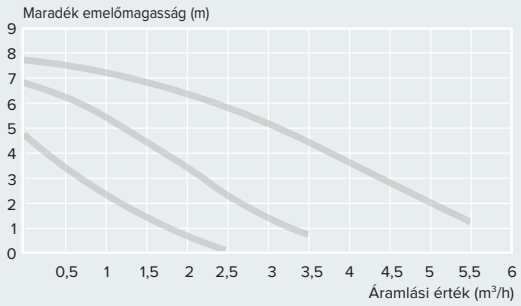

Nagy hatékonyságú full-modulációs szivattyú jellemzői

		45	65	85	100	115	150
HIDRAULIKUS ADATOK							
Áramlási érték ΔT=20K	m³/h	1,7	2,5	3,4	3,7	4,6	5,9
Nyomásesés névleges áramlási értéknél	kPa	34	40	23	23	26	37
Szivattyú típusa	-	-	-	UPMXL GEO 25-125	UPMXL GEO 25-125	UPMXL GEO 25-125	UPMXL GEO 25-125
	Code	-	-	3590442	3590442	3590442	3590442
Feszültség	V	-	-	230	230	230	230
Maximum teljesítmény	W	-	-	180	180	180	180
Minimum teljesítmény	W	-	-	8	8	8	8
Maradék emelőnyomás névleges áramlási értéknél	kPa	-	-	96	90	72	50

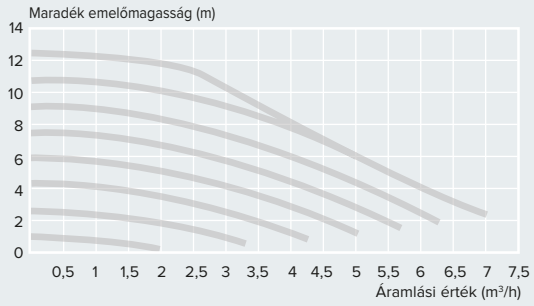

	Cikkszám
Nagy hatékonyságú full-modulációs szivattyú	3590442

Égéstermék elvezetés

KÉMÉNY KIVÁLASZTÁSA (átmérők az összteljesítmények függvényében)

Max. teljesítményhez[kW] való átmérők(kollektor/kémény)			
Átmérő	**Kémény magasság**		
	5m	**15m**	**30m**
150/150mm	327	313	288
150/200mm	450	412	370
200/200mm	530	500	482
200/250mm	697	675	646
200/300mm	855	835	797

A számítás azon alapszik, hogy a kazánhelyiségben 3 m-es vízszintes elvezetés van

A kaszkád égéstermék elvezető rendszer 150 és 200 mm kivitelben elérhető. A vízszintes szakasz és a függőleges kémény átmérője függ a beépített összteljesítménytől és a kémény függőleges magasságától. A táblázat azt mutatja, hogy a maximális teljesítmény hogyan változik a kémény magasságának függvényében.

Az adatok tájékoztató jellegűek, és elengedhetetlen a méretezés a rendszer pontos ismerete függvényében.

Füstgáz elvezető rendszer összeállítása		DN150										
		SORBA					IKER TELEPÍTÉS					
	kazánok száma	2	3	4	5	6	3	4	5	6	7	8
Kaszkád kit SOROS	**3590461**	2	3	4	5	6	1		1		1	
Kaszkád kit IKER	**3590462**	-	-	-	-	-	1	2	2	3	3	4
Kondenz csapda + szifon + kupak	**3590463**	1	1	1	1	1	1	1	1	1	1	1
Bővítő idom 80-ról 100 mm-re 45 és 65 kW készülékeknél	**3590467**	2*	3*	4*	5*	6*	3*	4*	5*	6*	7*	8*

* Csak 45 és 65 kW teljesítményű kazánoknál

Füstgáz elvezető rendszer összeállítása		DN200										
		SORBA					IKER TELEPÍTÉS					
	kazánok száma	2	3	4	5	6	3	4	5	6	7	8
Kaszkád kit SOROS	**3590464**	2	3	4	5	6	1		1		1	
Kaszkád kit IKER	**3590465**	-	-	-	-	-	1	2	2	3	3	4
Kondenz csapda + szifon + kupak	**3590466**	1	1	1	1	1	1	1	1	1	1	1
Bővítő idom 80-ról 100 mm-re 45 és 65 kW készülékeknél	**3590467**	2*	3*	4*	5*	6*	3*	4*	5*	6*	7*	8*

* Csak 45 és 65 kW teljesítményű kazánoknál

TARTOZÉKOK LISTÁJA IKER KASZKÁD TELEPÍTÉS ESETÉN

TARTOZÉKOK, KASZKÁD TELEPÍTÉS		
Külső hőmérséklet érzékelő QAC34 érzékelő (kábelek nincsenek hozzá)	Cikkszám	**171237**
HMV hőmérséklet érzékelő QAZ 36 érzékelő 6 m-es kábellel	Cikkszám	**12081759**
Fűtési hőmérséklet érzékelő QAD 36 érzékelő 4 m-es kábellel	Cikkszám	**11002600**
Szobai vezérlő QAA75 szobai egység	Cikkszám	**12048253**
Kaszkád vezérkő és falidoboz Ariston-Siemens RVS63	Cikkszám	**3590475**
Adatfordító egység HP EVO kazánhoz	Cikkszám	**3318642**

KERINGETŐ SZIVATTYÚK

KERINGETŐ SZIVATTYÚK (MINDEN EGYES KAZÁNHOZ KELL 1 DB)		45-65kW	85-100kW	115-150kW
Keringető szivattyú – 2 sebességes csatlakozó vezetékekkel	Típus Cikkszám	RS 25/7-2 130 *1	RSG 25/8-2-C **3590441**	-
Full modulációs keringető szivattyú – 2 sebességes csatlakozó vezetékekkel	Típus Cikkszám	-	UPMXL GEO 25-125 **3590442**	

*1 kazán gyári tartozéka

Telepítési méretek iker kaszkád telepítés esetén

A kaszkád telepítés 3-8 kazán ikertelepítését teszi lehetővé.
A telepítés moduláris, a méretek az alábbi ábrákon vannak jelölve.

2 GENUS PREMIUM EVO HP DN65

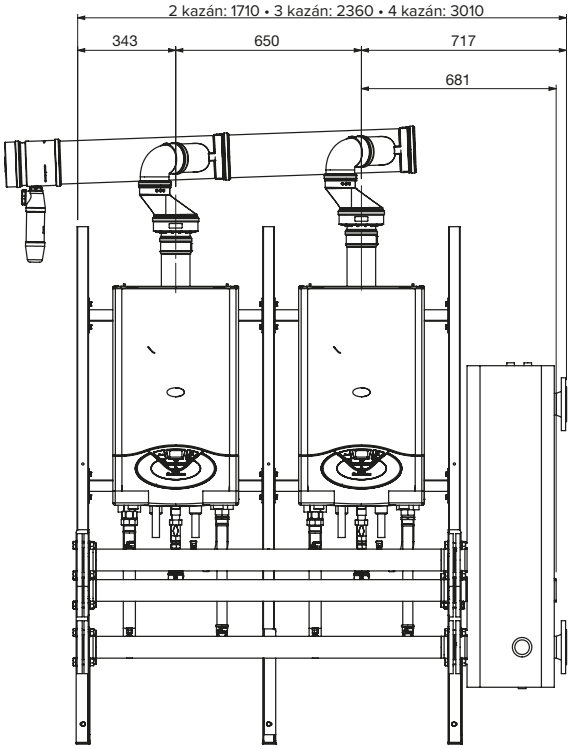

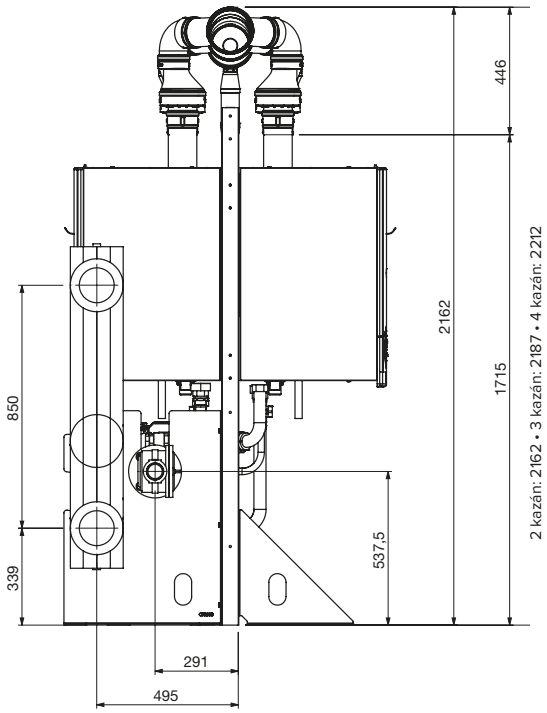

2 GENUS PREMIUM EVO HP DN100

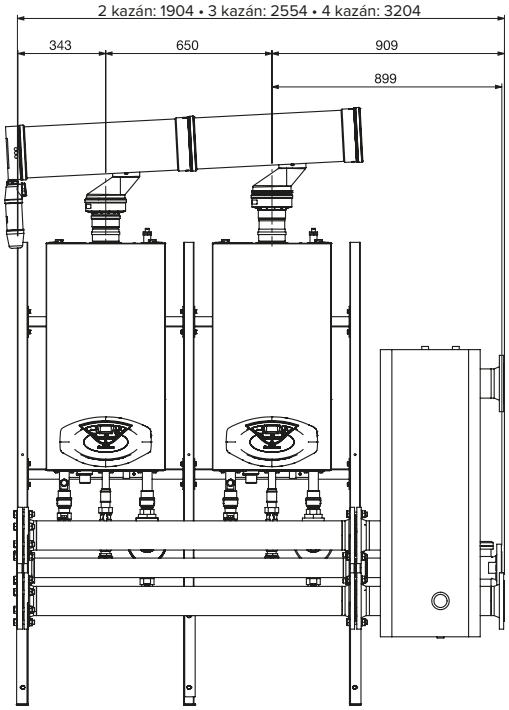

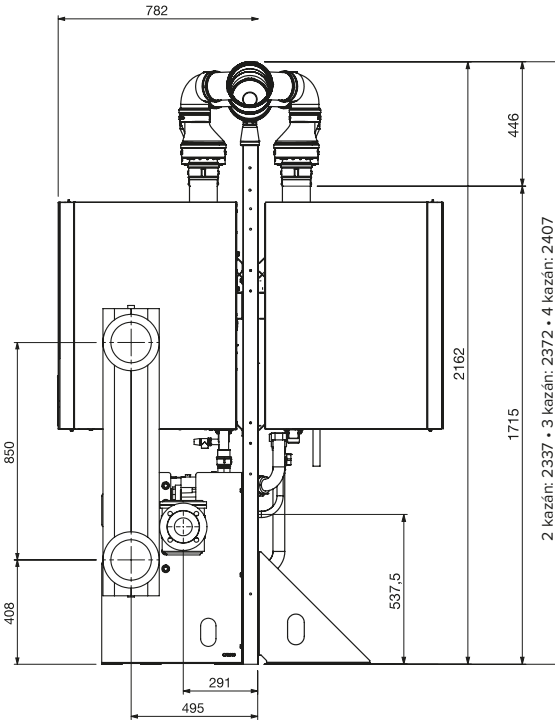

KASZKÁD KÖTÉSEK

KÉT KAZÁN KASZKÁDBA KÖTVE 1 FŰTŐKÖRRE

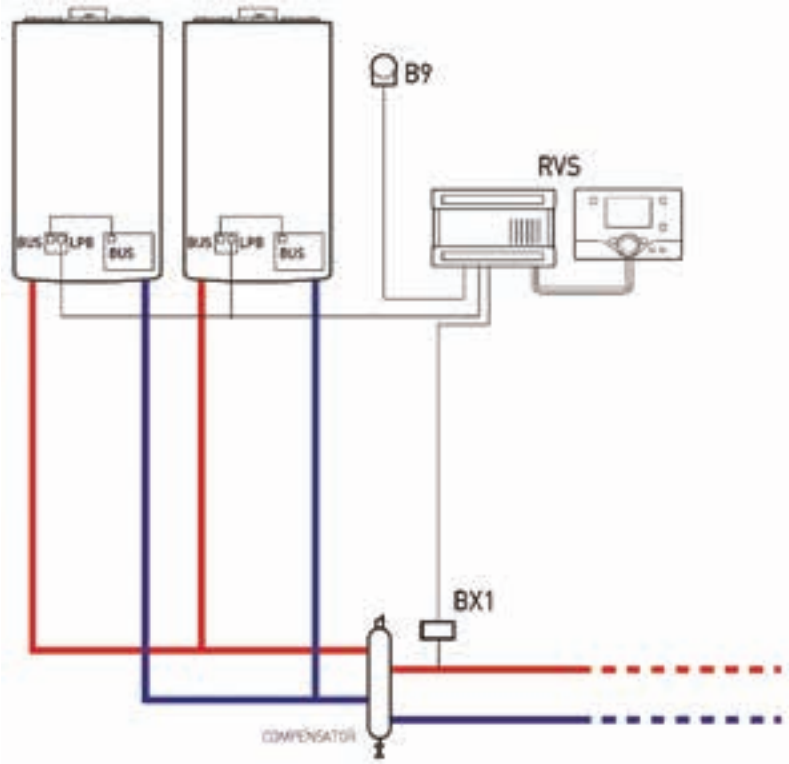

SZÜKSÉGES VEZÉRLŐK:

Cikkszám	Megnevezés	Menny.
3590468	Ariston-Siemens RVS63 kaszkád vezérlő és falidoboz	1 db
3318642	COCO adatfordító Evo kazánhoz	2 db
171237	QAC34.101 Külső érzékelő	1 db
11002600	QAD36.201 Fűtőkör NTC	1 db

KÉT KAZÁN KASZKÁDBA KÖTVE EGY MAGAS ÉS KÉT KEVERT FŰTŐKÖRRE HMV TÁROLÓVAL

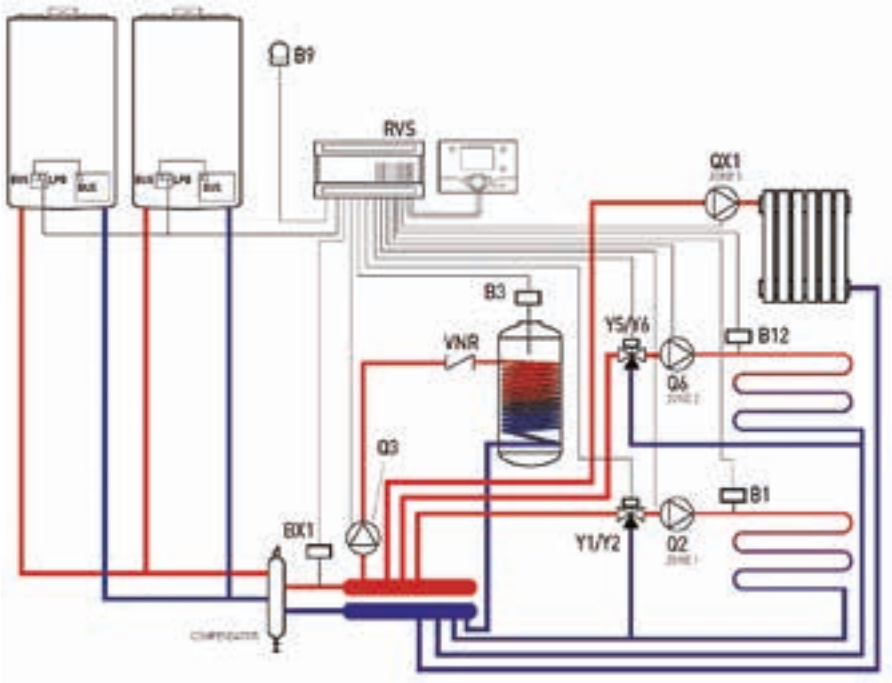

SZÜKSÉGES VEZÉRLŐK:

Cikkszám	Megnevezés	Menny.
3590468	Ariston-Siemens RVS63 kaszkád vezérlő és falidoboz	1 db
3318642	COCO adatfordító Evo kazánhoz	2 db
171237	QAC34.101 Külső érzékelő	1 db
11002600	QAD36.201 Fűtőkör NTC	3 db
12081759	QAZ36 HMV és hidraulikus váltó érzékelő	1 db
12048253	QAA75.610/101 szobai érzékelő	1 db

KASZKÁD KÖTÉSEK

KÉT KAZÁN KASZKÁDBA KÖTVE HÁROM MAGAS FŰTŐKÖRRE HMV TÁROLÓVAL

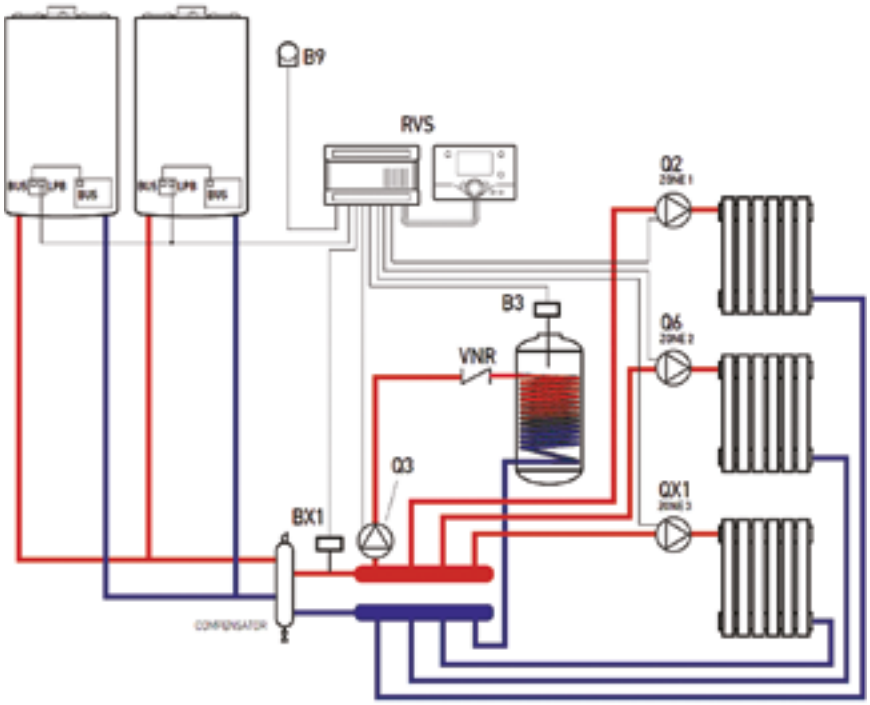

SZÜKSÉGES VEZÉRLŐK:

Cikkszám	Megnevezés	Menny.
3590468	Ariston-Siemens RVS63 kaszkád vezérlő és falidoboz	1 db
3318642	COCO adatfordító Evo kazánhoz	2 db
171237	QAC34.101 Külső érzékelő	1 db
11002600	QAD36.201 Fűtőkör NTC	1 db
12081759	QAZ36 HMV és hidraulikus váltó érzékelő	1 db
12048253	QAA75.610/101 szobai érzékelő	1 db

KÉT KAZÁN KASZKÁDBA KÖTVE KÉT MAGAS ÉS NÉGY KEVERT FŰTŐKÖRRE HMV TÁROLÓVAL

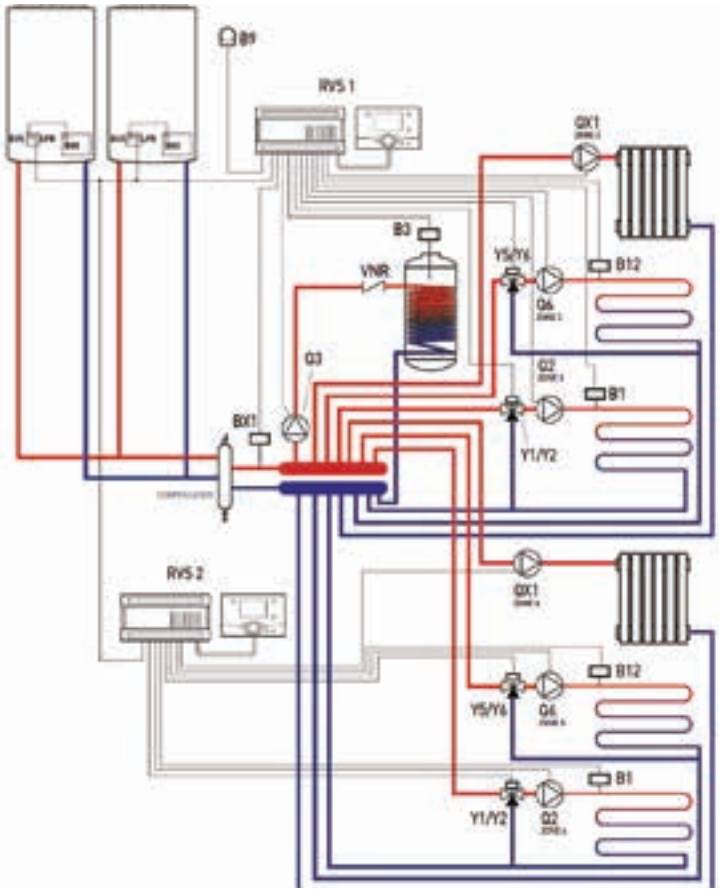

SZÜKSÉGES VEZÉRLŐK:

Cikkszám	Megnevezés	Menny.
3590468	Ariston-Siemens RVS63 kaszkád vezérlő és falidoboz	2 db
3318642	COCO adatfordító Evo kazánhoz	2 db
171237	QAC34.101 Külső érzékelő	1 db
11002600	QAD36.201 Fűtőkör NTC	5 db
12081759	QAZ36 HMV és hidraulikus váltó érzékelő	1 db
12048253	QAA75.610/101 szobai érzékelő	2 db

/ CÉLUNK, A MAXIMÁLIS KOMFORT MEGTEREMTÉSE MINIMÁLIS ENERGIA FELHASZNÁLÁSSAL

/ NAPKOLLEKTOR RENDSZER INTEGRÁCIÓS MEGOLDÁSOK

/ PRAKTIKUSSÁG ÉS FUNKCIONALITÁS

ARISTON

ATMOSZFÉRIKUS GÁZKAZÁNOK

CLAS EVO

Atmoszférikus fali kombi gázkészülék LCD-kijelzővel

- két fokozatú szivattyú
- fűtés oldali tágulási tartály (6,5 l)
- 3 utas váltószelep
- LCD-kijelzős műszerfal
- fagymentesítő funkció
- fűtés oldali beépített szűrő
- fagy- és korrózió elleni védelem
- azonnali csatlakozási lehetőség SENSYS vezérlőhöz (BUS-on keresztül)
- külső érzékelő csatlakoztatásának lehetősége
- két fűtőkör közvetlen vezérlése
- önellenőrző rendszer
- égés ellenőrzési funkció
- fűtési kör utánkeringtetése
- keringtető szivattyú letapadásgátló funkció
- különböző perifériák alkalmazásával akár hat fűtőkör (két magas, négy motoros keverőszelepes) működtetésének lehetősége

★★★ hatásfok
komfort funkció
15 % megtakarítás
IPX5D villamos
védelem

Nagy hatékonyság és komfort

KOMMUNIKÁCIÓS PROTOKOL | MADE IN ITALY | AUTO FUNKCIÓ | KIS MÉRET | EXTRA TAKARÉKOS

KOMFORT

- A modulációs hőfokszabályzó tartozékokkal való kompatibilitás, valamint az „AUTO” funkció folytán nincsenek hőmérséklet ingadozások vagy kimagasló csúcsértékek: a készülék – a maximális termikus komfort érdekében – állandó hőmérsékletet biztosít.
- A KOMFORT funkció azonnali melegvizet biztosít, 30 percen át, az első vízelvételt követően, időveszteség nélkül. A megnövekedett kapacitású másodlagos hőcserélőnek köszönhetően még több használati melegvizet kaphatunk.

MINŐSÉG

- A Clas EVO a létező legjobb anyagokból készült: a rézből készült elsődleges hőcserélő és a rozsdamentes acélból gyártott másodlagos hőcserélő nagyfokú megbízhatóságot és hosszú élettartamot biztosít.
- A fűtési visszatérő szűrő védi a kazánt a vízben található szennyeződések felhalmozódásától.
- A biztonsági rendszerek elejét veszik a fagyásnak és vízkő-lerakódásnak: nem csupán a kazánt védik, hanem az egész rendszert.
- IPXD villamos védettséggel, fröccsenő víz ellen védett.

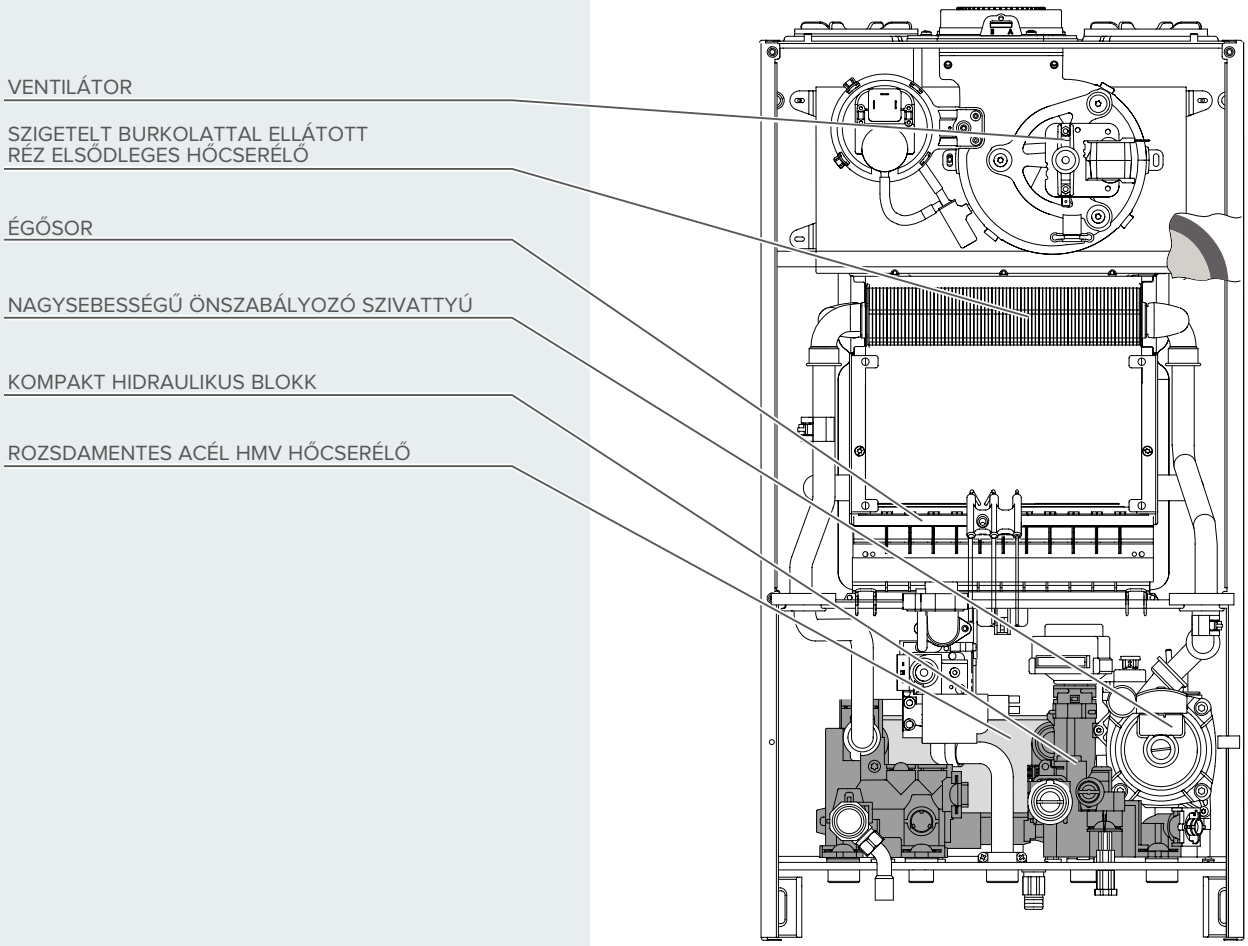

FF típus

MŰSZAKI ADATOK		24 CF	24 FF	28 FF
ENERGETIKAI TULAJDONSÁGOK				
Névleges fűtési hőterhelés max/min (Hi)	kW	25,8 / 11,2	25,8 / 11,0	30,0 / 13,0
Névleges fűtési hőterhelés max/min (Hs)	kW	28,7 / 12,4	28,7 / 12,2	33,3 / 14,4
Névleges HMV hőterhelés max/min (Hi)	kW	27,0 / 11,0	27,0 / 11,0	31,3 / 13,0
Névleges HMV hőterhelés max/min (Hs)	kW	30,0 / 12,2	30,0 / 12,2	34,8 / 14,4
HMV teljesítmény	kW	23,7 / 10,1	23,7 / 10,2	27,6 / 12,1
Égőtér hatásfoka	%	93,0	94,5	93,9
Hatásfok névleges fűtési teljesítményen Hi/Hs	%	91,9 / 82,8	93,8 / 84,5	93,6 / 84,3
Hatásfok 30%-on 47°C Hi/Hs	%	91,2 / 82,1	93,6 / 84,3	93,2 / 83,9
Hatásfok minimumon Hi/Hs	%	90,2 / 81,3	92,4 / 83,2	93,0 / 83,7
Hatásfok csillag (dir.92/42/EEC)	n°	**	***	***
Maximális fűtési veszteség (ΔT=50°C)	%	1,1	0,7	0,3
Működő égőnél fűtés oldali veszteség	%	7,0	5,5	6,1
Nem működő égőnél fűtés oldali veszteség	%	0,4	0,4	0,4
Gázfogyasztás max.fűtési teljesítménynél (G20)	m^3/h	2,73	2,73	3,17
ÉGÉSTERMÉK KIBOCSÁTÁS				
Minimum huzatérték	mbar	3	1,0	1,04
Égéstermék hőmérséklet (G20) max. teljesítményen	°C	117,5	105,0	113,5
CO_2 összetétel (G20)	%	5,75	6,51	6,43
CO összetétel (0%O_2)	ppm	53,0	50,0	92,0
O_2 összetétel	%	10	8,78	8,92
Nox osztály	-	3	3	3
Légfelesleg	%	93,19	71,8	73,9

Keringető szivattyú emelő magassága

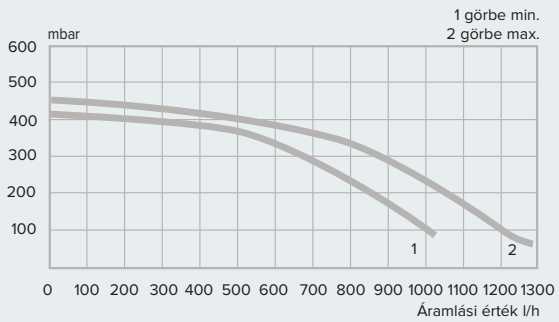

Nyitott égésterű

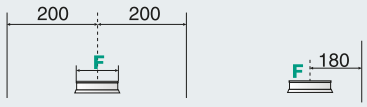

F: Ø 130
Szűkítési engedéllyel nem rendelkezik.

Koncentrikus elvezetés

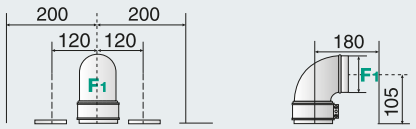

60/100 – 4 m-ig
80/125 – 11 m-ig

Elválasztott elvezetés

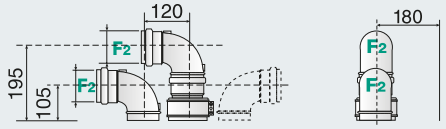

80/80-20 m-ig (24 kW)
80/80-24 m-ig (28 kW)

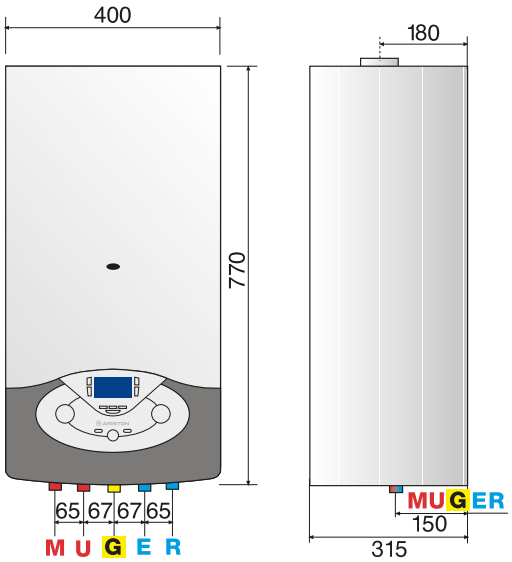

JELMAGYARÁZAT

M: Fűtési előremenő csatlakozás 3/4”
U: HMV előremenő csatlakozás 1/2”
G: Gáz bemeneti csatlakozás 3/4”
E: HMV tápvíz csatlakozás 1/2”
R: Fűtési visszatérő csatlakozás 3/4”

MŰSZAKI ADATOK		24 CF	24 FF	28 FF
FŰTÉSI KÖR				
Max/min működési hőmérséklet (magas hőm.körön)	°C	85 / 35	85 / 35	85 / 35
A rendszer letiltási nyomásértéke	bar	0,25	0,25	0,25
A rendszer minimális üzemi nyomása	bar	0,4	0,4	0,4
Tágulási tartály kapacitása	liter	8	8	8
Tágulási tartály előtöltési nyomás	bar	1	1	1
A rendszer maximális üzemi nyomása	bar	3	3	3
HMV KÖR				
HMV működési hőmérséklet max/min	°C	60 / 36	60 / 36	60 / 36
HMV vízadó képesség (10 perc; ΔT=30°C)	liter/min	11,6	11,6	13,5
Melegvíz mennyiség ΔT=25°C	liter/min	14,6	15,0	16,9
Melegvíz mennyiség ΔT=35°C	liter/min	10,5	10,7	12,2
Csillag besorolás hatásfoknál (EN13203)		***	***	***
Minimális HMV mennyiség	liter/min	1,6	1,6	1,6
HMV oldali nyomás	bar	6 / 0,2	6 / 0,2	6 / 0,2
VILLAMOS ADATOK				
Feszültség felvétel	V/Hz	230 / 50	230 / 50	230 / 50
Teljesítmény	W	88,5	124	136
Villamos védettség	IP	X4D	X5D	X5D
TÖMEG ÉS MÉRETEK				
Tömeg	kg	30	31	31
Méretek (ma x szé x mé)	mm	780/400/315	780/400/315	780/400/315
CIKKSZÁMOK				
		3300481	3300480	3300483

SENSYS

Programozható szobatermosztát

Szobai érzékelő

TARTOZÉKOK	CIKKSZÁM
TERMOSZTÁTOK, ÉRZÉKELŐK	
SENSYS szabályzó (BUS-csatlakozásos)	3318615
Szobai érzékelő (BUS-csatlakozásos)	3318586
Külső hőmérsékletérzékelő	3318588
Programozható szobatermosztát	3318590
Vezeték nélküli, programozható szobatermosztát (adó és vevő együtt)	3318591
E 200 szobatermosztát	3852010
FŰTŐKÖRI VEZÉRLŐK, MODULOK	
Zona manager vezérlő (1 magas, 2 kevert kör)	3318628
Multifunkciós vezérlő (3 szivattyúhoz vagy 3 zónaszelephez)	3318636

CLAS EVO SYSTEM

Atmoszférikus fali fűtő gázkészülék LCD-kijelzővel

- két fokozatú szivattyú
- fűtés oldali tágulási tartály (6,5 l)
- beépített váltószelep és ntc indirekt tároló fogadásához
- LCD-kijelzős műszerfal
- fagymentesítő funkció
- fűtés oldali beépített szűrő
- fagy- és korrózió elleni védelem
- azonnali csatlakozási lehetőség SENSYS vezérlőhöz (BUS-on keresztül)
- külső érzékelő csatlakoztatásának lehetősége
- két fűtőkör közvetlen vezérlése
- önellenőrző rendszer
- égés ellenőrzési funkció
- fűtési kör utánkeringtetése
- keringtető szivattyú letapadás-gátló funkció
- különböző perifériák alkalmazásával akár hat fűtőkör (két magas, négy motoros keverő-szelepes) működtetésének lehetősége

★★★ hatásfok
komfort funkció
15 % megtakarítás
IPX5D villamos védelem

Design és flexibilitás

KOMMUNIKÁCIÓS PROTOKOL · MADE IN ITALY · AUTO FUNKCIÓ · HANGTALAN · KIS MÉRET · EXTRA TAKARÉKOS

KOMFORT

- A modulációs hőfokszabályzó tartozékokkal való kompatibilitás, valamint az „AUTO” funkció folytán nincsenek hőmérséklet ingadozások vagy kimagasló csúcsértékek: a készülék – a maximális termikus komfort érdekében – állandó hőmérsékletet biztosít.
- A kazánba be van építve a 3 utas váltószelep és a tároló érzékelő, hogy egyszerűsítse az indirekt tárolóhoz történő csatlakoztatást.

MINŐSÉG

- A Clas EVO System a létező legjobb anyagokból készült: a rézből készült elsődleges hőcserélő nagyfokú megbízhatóságot és hosszú élettartamot biztosít.
- A fűtési visszatérő szűrő védi a kazánt a vízben található szennyeződések felhalmozódásától.
- A biztonsági rendszerek elejét veszik a fagyásnak és vízkő-lerakódásnak: nem csupán a kazánt védik, hanem az egész rendszert.
- IPXD villamos védettséggel, fröccsenő víz ellen védett.

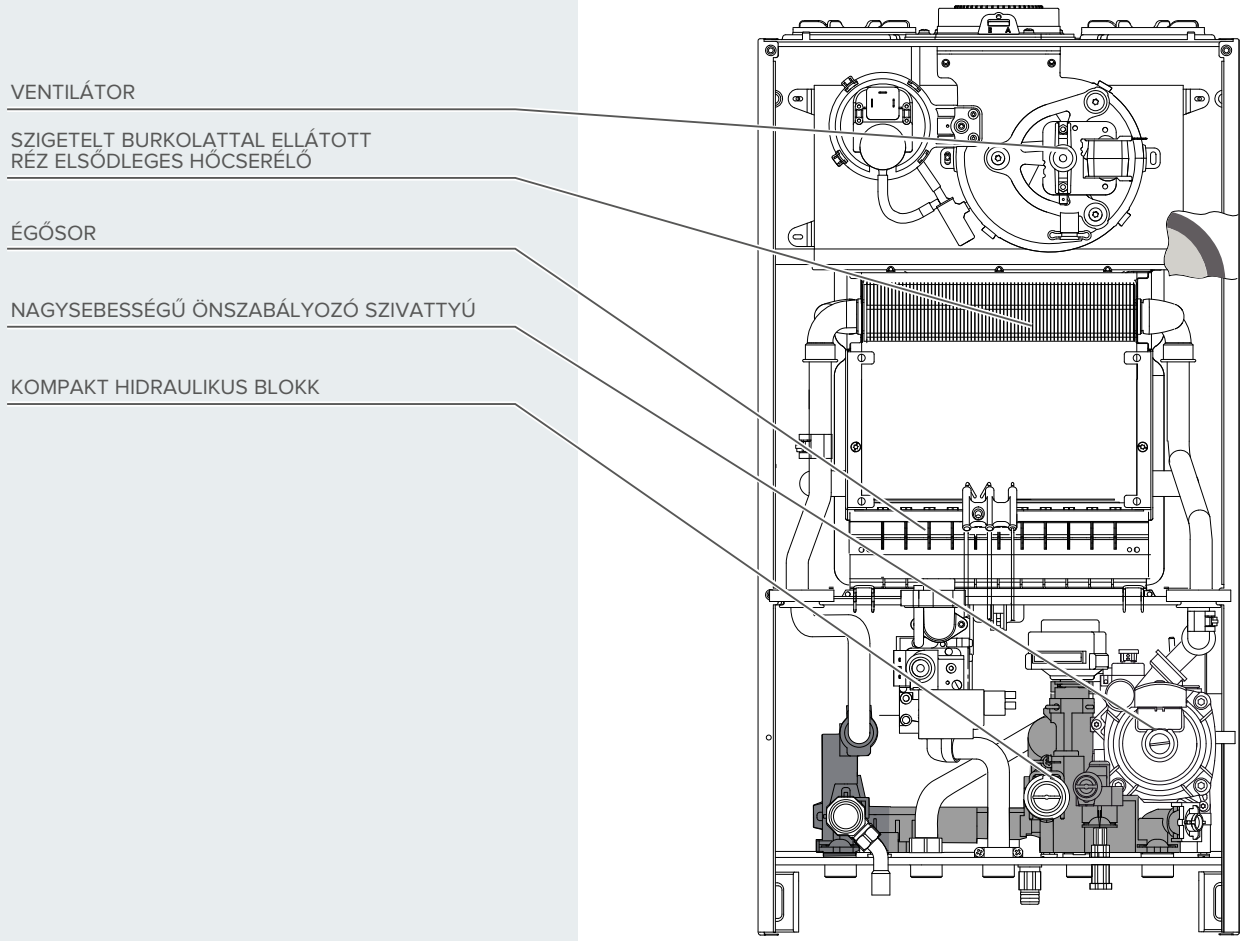

FF típus

MŰSZAKI ADATOK		24 CF	24 FF	28 FF	32 FF
ENERGETIKAI TULAJDONSÁGOK					
Névleges fűtési hőterhelés max/min (Hi)	kW	25,8/11,0	25,8/11,0	30,0/13,0	32,5/14,0
Névleges fűtési hőterhelés max/min (Hs)	kW	28,7/12,2	28,7/12,2	33,3/14,4	36,1/15,5
Égőtér hatásfoka	%	93,0	94,5	93,9	94,3
Hatásfok névleges fűtési teljesítményen max/min Hi/Hs	%	91,9/82,8	93,8/84,5	93,6/84,3	93,5/84,2
Hatásfok 30%-on 47°C max/min Hi/Hs	%	91,2/82,1	93,6/84,3	93,2/83,9	92,7/83,5
Hatásfok minimumon max/min Hi/Hs	%	90,2/81,2	89,2/80,3	89,3/80,4	88,1/79,3
Hatásfok csillag (dir.92/42/EEC)	n°	**	***	***	***
Maximális fűtési veszteség (ΔT=50°C)	%	1,1	0,7	0,3	0,5
Működő égőnél fűtés oldali veszteség	%	7,0	5,5	6,1	5,7
Nem működő égőnél fűtés oldali veszteség	%	0,4	0,4	0,4	0,4
Gázfogyasztás max.fűtési teljesítménynél (G20)	m^3/h	2,73	2,73	3,17	3,44
ÉGÉSTERMÉK KIBOCSÁJTÁS					
Ventilátor maradék nyomása	Pa	—	100	104	98
Égéstermék hőmérséklet (G20) max. teljesítményen	°C	118,0	105,0	114,0	91,87
CO_2 összetétel (G20)	%	5,75	6,51	6,4	6,43
CO összetétel (0%O_2)	ppm	53,0	50,0	92,0	89,0
O_2 összetétel	%	10	8,78	8,92	9,2
Nox osztály	–	3	3	3	3
Légfelesleg	%	93,0	71,8	73,9	78

Keringető szivattyú emelő magassága

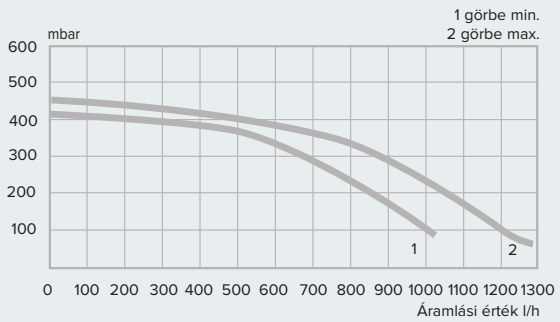

Elválasztott elvezetés

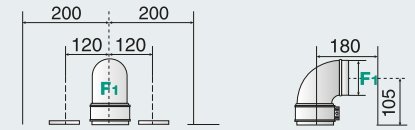

80/80 mm – 20 m-ig (24 kW)
24 m-ig (28 kW)
23 m-ig (32 kW)

Kéményes

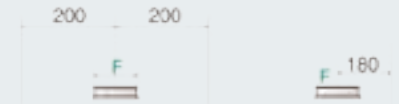

F: Ø 130 mm

Koncentrikus elvezetés

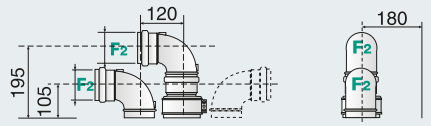

60/100 mm – 4 m-ig (24-28 kW), 4 m-ig (32 kW)
80/125 mm – 11 m-ig (24-28 kW), 8 m-ig (32 kW)

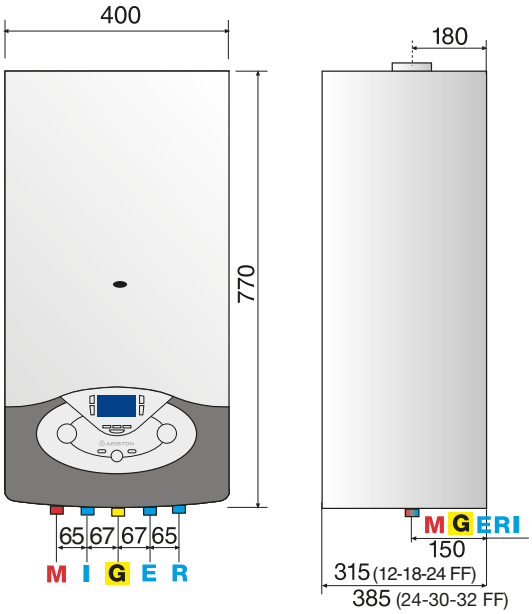

JELMAGYARÁZAT

M: fűtési előremenő / tároló spirál bemenő 3/4”
U: tároló spirál visszatérő 1/2”
G: gáz csatlakozás 3/4”
E: feltöltőcsonk 1/2”
R: fűtési visszatérő 3/4”

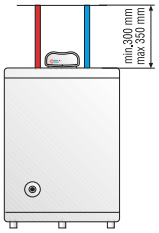

*A Clas Evo System kazán indirekt tárolóval történő csatlakozásának vázlata a Hőközponti összeállítások fejezetben található.

MŰSZAKI ADATOK		24 CF	24 FF	28 FF	32 FF
FŰTÉSI KÖR					
Max/min működési hőmérséklet (magas hőm.körön)	°C	85 / 35	85 / 35	85 / 35	85 / 35
A rendszer letiltási nyomásértéke	bar	0,25	0,25	0,25	0,25
A rendszer minimális üzemi nyomása	bar	0,4	0,4	0,4	0,4
Tágulási tartály kapacitása	liter	6,5	6,5	6,5	6,5
Tágulási tartály előtöltési nyomás	bar	1	1	1	1
A rendszer maximális üzemi nyomása	bar	3	3	3	3
VILLAMOS ADATOK					
Feszültség felvétel	V/Hz	230 / 50	230 / 50	230 / 50	230 / 50
Teljesítmény	W	79	112	129	142
Villamos védettség	IP	X4D	X5D	X5D	X5D
TÖMEG ÉS MÉRETEK					
Tömeg	kg	30	30	31	32
Méretek (L x A x P)	mm	780/400/315	780/400/315	780/400/315	780/400/315
CIKKSZÁMOK					
		3300486	3300485	3300487	3300489

SENSYS

Programozható szobatermosztát

Szobai érzékelő

TARTOZÉKOK	CIKKSZÁM
TERMOSZTÁTOK, ÉRZÉKELŐK	
SENSYS szabályzó (BUS-csatlakozásos)	3318615
Szobai érzékelő (BUS-csatlakozásos)	3318586
Külső hőmérsékletérzékelő	3318588
Programozható szobatermosztát	3318590
Vezeték nélküli, programozható szobatermosztát (adó és vevő együtt)	3318591
E 200 szobatermosztát	3852010
FŰTŐKÖRI VEZÉRLŐK, MODULOK	
Zona manager vezérlő (1 magas, 2 kevert kör)	3318628
Multifunkciós vezérlő (3 szivattyúhoz vagy 3 zónaszelephez)	3318636

HŐKÖZPONTI ÖSSZEÁLLÍTÁSOK

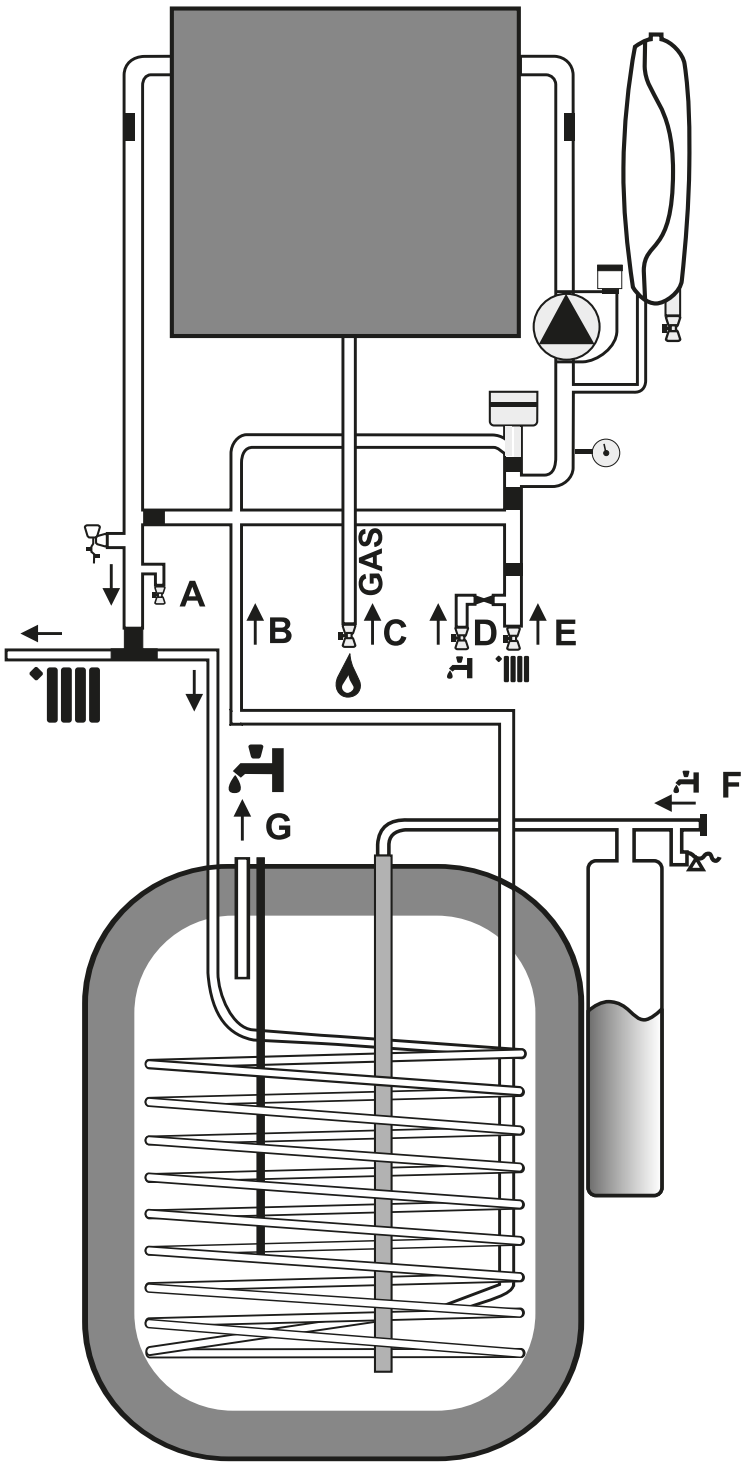

A Clas Evo System fűtő gázkészülékek a visszatérő águkban beépített váltószeleppel rendelkeznek, s szintén árban foglalt tartozék a tároló-érzékelő. Ebből adódóan az indirekt tárolóval történő telepítéshez nincs szükség váltómotort, érzékelőt magában foglaló összekötő készletre.

Készülékeink ntc-s és termosztátos indirekt tárolóval egyaránt telepíthetőek.

JELMAGYARÁZAT

A: Fűtési előremenő / tároló előremenő, 3/4"
B: Tároló visszatérő, 1/2"
C: Gázcsonk, 3/4"
D: Feltöltő, 1/2"
E: Fűtési visszatérő, 3/4"
F: Tároló betáp
G: hmv-előremenő

Hőközpontok minden igényre

LEÍRÁS	CIKKSZÁM
Clas Evo System 24 CF fűtőkazán	3300486
BCH 120 indirekt tároló	3070228
Tároló talp	3078020
Clas Evo System 24 CF fűtőkazán	3300486
BCH 160 indirekt tároló	3070229
Tároló talp	3078020
Clas Evo System 24 FF fűtőkazán	3300485
BCH 120 indirekt tároló	3070228
Tároló talp	3078020
Clas Evo System 24 FF fűtőkazán	3300485
BCH 160 indirekt tároló	3070229
Tároló talp	3078020
Clas Evo System 28 FF fűtőkazán	3300487
BCH 120 indirekt tároló	3070228
Tároló talp	3078020
Clas Evo System 28 FF fűtőkazán	3300487
BCH 160 indirekt tároló	3070229
Tároló talp	3078020
Clas Evo System 32 FF fűtőkazán	3300489
BCH 120 indirekt tároló	3070228
Tároló talp	3078020
Clas Evo System 32 FF fűtőkazán	3300489
BCH 160 indirekt tároló	3070229
Tároló talp	3078020
Tároló talp	3078020

SENSYS

Programozható szobatermosztát

Szobai érzékelő

TARTOZÉKOK	CIKKSZÁM
TERMOSZTÁTOK, ÉRZÉKELŐK	
SENSYS szabályzó (BUS-csatlakozásos)	3318615
Szobai érzékelő (BUS-csatlakozásos)	3318586
Külső hőmérsékletérzékelő	3318588
Programozható szobatermosztát	3318590
Vezeték nélküli, programozható szobatermosztát (adó és vevő együtt)	3318591
Multibus panel	3318449
FŰTŐKÖRI VEZÉRLŐK, MODULOK	
Multifunkcionális vezérlő (3 szivattyúhoz vagy 3 zónaszelephez)	3318636
Zona manager vezérlő (1 magas, 2 kevert kör)	3318628
MGz II Evo fűtőmodul két magas körhöz	3318621
MGz III Evo fűtőmodul három magas körhöz	3318622
MGm II Evo fűtőmodul egy magas és egy kevert körhöz	3318624
MGm III Evo fűtőmodul egy magas és két kevert körhöz	3318625

ÉGÉSTERMÉK ELVEZETŐ RENDSZEREK

KONDENZÁCIÓS GÁZKAZÁNOK LEVEGŐBESZÍVÁSI / ÉGÉSTERMÉK ELVEZETÉSI MÓDJAI:

ÉGÉSILEVEGŐ-BESZÍVÁS A TELEPÍTÉSI HELYISÉGBŐL TÖRTÉNIK

B23 Égéstermék-elvezetés a kültérbe. Beltéri levegőbeszívás

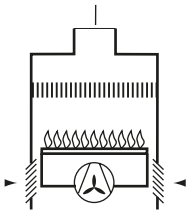

B33 Égéstermék-elvezetés az épületbe beépített sima vagy koaxiális füstcsővel, beltéri levegőbeszívás

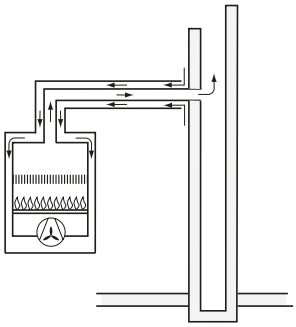

ÉGÉSILEVEGŐ-BESZÍVÁS A TELEPÍTÉSI HELYISÉGTŐL FÜGGETLEN

C13 Égéstermék-elvezetés és levegőbeszívás külső falon keresztül, ugyanabban a nyomástartományban

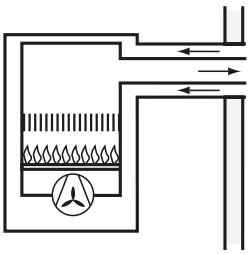

C 33 Tetőn keresztül történő égéstermék-elvezetés és levegőbeszívás a kültérből, ugyanabban a nyomástartományban

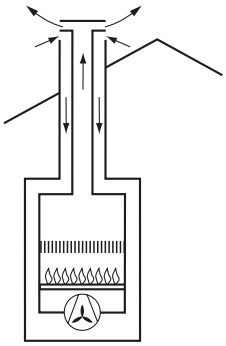

ÉGÉSILEVEGŐ-BESZÍVÁS A TELEPÍTÉSI HELYISÉGTŐL FÜGGETLEN

C43 Égéstermék-elvezetés és levegőbeszívás az épületbe integrált egyes vagy koaxiális füstcsővel

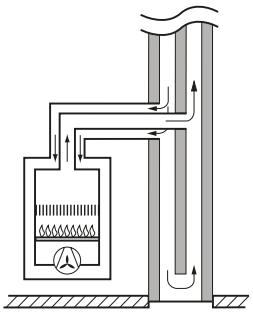

C53 Égéstermék-elvezetés a kültérbe, levegőbeszívás a külső falon át, eltérő nyomástartományban

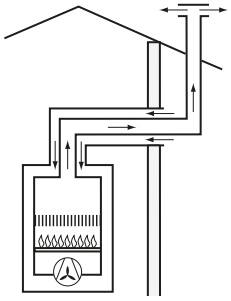

C63 Füstgáz-elvezetés és égésilevegő-beszívás külön tanúsított és forgalmazott rendszerhez való csatlakoztatásra alkalmas
(Az erre vonatkozó C6 tanusítvány a 217. oldalon található)

C83 Égéstemék-elvezetés az épületbe beépített egyes vagy közös füstcsővel. Levegőbeszívás a külső falon át

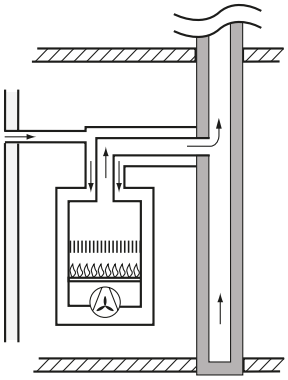

Fontos:
A függőleges elvezetés végeleme mindig 125/80 mm-es kell, hogy legyen, még akkor is, ha a függőleges hossz megengedi a 100/60 mm-es kialakítást.

ÉGÉSTERMÉK ELVEZETŐ RENDSZEREK MAXIMÁLIS HOSSZA, INDÍTÓIDOMOK TÍPUSA:

KÉSZÜLÉK TÍPUSA	MAXIMÁLIS ELVEZETÉSI HOSSZ (M)			INDÍTÓIDOM TÍPUSA		
	60/100 (C13)	80/125 (C33)	80/80 (C53)	60/100	80/125	80/80
Clas Premium Evo 24	12	36	60 (S1+S2)	3318079	3318095	3318369
Clas Premium Evo System 24	12	36	60 (S1+S2)	3318079	3318095	3318369
Clas B Premium Evo 24	12	36	42 (S1+S2)	3318079	3318095	3318369
Clas B Premium Evo 35	8	24	28 (S1+S2)	3318079	3318095	3318369
Cares Premium EU 24	10	25	42 (S1+S2)	3318079	3318095	3318369
Genus Premium Evo 24	12	36	60 (S1+S2)	3318079	3318095	3318369
Genus Premium Evo 30	10	30	60 (S1+S2)	3318079	3318095	3318369
Genus Premium Evo 35	8	24	45 (S1+S2)	3318079	3318095	3318369
Genus Premium Evo System 12	16	50	50 (S1+S2)	3318079	3318095	3318369
Genus Premium Evo System 18	14	42	50 (S1+S2)	3318079	3318095	3318369
Genus Premium Evo System 24	12	36	60 (S1+S2)	3318079	3318095	3318369
Genus Premium Evo System 30	10	30	60 (S1+S2)	3318079	3318095	3318369
Genus Premium Evo System 35	8	24	45 (S1+S2)	3318079	3318095	3318369
Genus Premium EVO HP 45	—	12	32 (S1+S2)	A 125/80 mm-es indítóidom árban foglalt tartozék.		3580784
Genus Premium EVO HP 65	—	8	16 (S1+S2)			3580784

KÉSZÜLÉK TÍPUSA	MAXIMÁLIS ELVEZETÉSI HOSSZ 100/100 ELVÁLASZTOTT
Genus Premium EVO HP 85	24/24
Genus Premium EVO HP 100	24/24
Genus Premium EVO HP 115	21/21
Genus Premium EVO HP 150	14/14

ZÁRT ÉGÉSTERŰ KAZÁNOK VENTILLÁTORAINAK NYOMÁSÉRTÉKEI:

KÉSZÜLÉK TÍPUSA	NYOMÁSÉRTÉK
Clas Premium Evo 24	100 Pa
Clas Premium Evo System 24	100 Pa
Clas B Premium Evo 24	137 Pa
Clas B Premium Evo 35	128 Pa
Cares Premium EU 24	100 Pa
Genus Premium Evo 24	100 Pa
Genus Premium Evo 30	100 Pa
Genus Premium Evo 35	100 Pa
Genus Premium Evo System 12	100 Pa
Genus Premium Evo System 18	100 Pa
Genus Premium Evo System 24	100 Pa
Genus Premium Evo System 30	100 Pa
Genus Premium Evo System 35	100 Pa
Genus Premium EVO HP 45	130 Pa
Genus Premium EVO HP 65	150 Pa
Genus Premium EVO HP 85	140 Pa
Genus Premium EVO HP 100	140 Pa
Genus Premium EVO HP 115	140 Pa
Genus Premium EVO HP 150	140 Pa

ÉGÉSTERMÉK ELVEZETŐ RENDSZEREK

KONDENZÁCIÓS GÁZKAZÁNOK

Az égéstermék elvezető rendszerelemek falvastagsága 1,5 mm

Ø 60/100 MM-ES, ALU/PPS KONCENTRIKUS ÉGÉSTERMÉK ELVEZETŐK – oldalfali alapszettek	
	CIKKSZÁM
VÍZSZINTES ALAPSZETT, L=1000 MM Ø 60/100 mm-es, alu/alu vízszintes alapszett atmoszférikus kazánhoz Tartalma: 90˚-os könyök, 1 m-es koncentrikus cső, madárrács, EPDM takarógyűrű, tömítések, csavarok, rögzítőbilincs	3318073
Ø 60/100 MM-ES, ALU/PPS KONCENTRIKUS ÉGÉSTERMÉK ELVEZETŐK – kezdő- és végelemek	
FÜGGŐLEGES INDÍTÓIDOM Ø 60/100 mm-es, alu/pps függőleges indítóidom atmoszférikus kazánhoz	3318079
TETŐÁTVEZETŐ, FEKETE Ø 80/125 mm-es, alu/pps függőleges végelem Ø 60/100 mm-es átalakítóval kondenzációs kazánhoz	3318080
TETŐÁTVEZETŐ, PIROS Ø 80/125 mm-es, alu/pps függőleges végelem Ø 60/100 mm-es átalakítóval kondenzációs kazánhoz	3318081
FERDETETŐS ÁTVEZETÉSHEZ TAKARÓ GALLÉR, FEKETE Ø 125 mm-es átmérőjű végelem 12-40˚ közötti dőlésszöggel rendelkező ferdetetőn történő átvezetéséhez	3318009
FERDETETŐS ÁTVEZETÉSHEZ TAKARÓ GALLÉR, PIROS Ø 125 mm-es átmérőjű végelem 12-40˚ közötti dőlésszöggel rendelkező ferdetetőn történő átvezetéséhez	3318010
LAPOSTETŐS ÁTVEZETÉSHEZ SZIGETELŐ GALLÉR, FEKETE Ø 125 mm-es átmérőjű végelem lapostetőn történő átvezetéséhez	3318011
LAPOSTETŐS ÁTVEZETÉSHEZ SZIGETELŐ GALLÉR, PIROS Ø 125 mm-es átmérőjű végelem lapostetőn történő átvezetéséhez	3318012
Ø 60/100 MM-ES, ALU/PPS KONCENTRIKUS ÉGÉSTERMÉK ELVEZETŐK – további rendszerelemek	
90˚-OS KONCENTRIKUS KÖNYÖK Ø 60/100 mm-es, alu/pps 90˚-os könyök kondenzációs kazánhoz	3318075
45˚-OS KONCENTRIKUS ÍV Ø 60/100 mm-es, alu/pps 45˚-os ív kondenzációs kazánhoz, 2 db/cs	3318076
1 M-ES KONCENTRIKUS CSŐ Ø 60/100 mm-es, alu/pps 1 m-es cső kondenzációs kazánhoz	3318077
0,5 M-ES KONCENTRIKUS CSŐ Ø 60/100 mm-es, alu/pps 0,5 m-es cső kondenzációs kazánhoz	3318078
RÖGZÍTŐBILINCS Ø 80-125 mm között állítható, 3 db/cs	3318015
TAKARÓGYŰRŰ FALI ÁTVEZETÉSHEZ Ø 100 mm EPDM takarógyűrű fali átvezetéshez	3318016

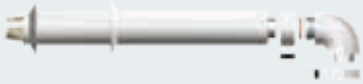

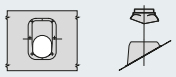

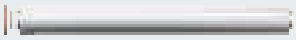

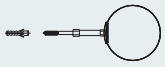

Ø 80/125 MM-ES, ALU/PPS KONCENTRIKUS ÉGÉSTERMÉK ELVEZETŐK – oldalfali alapszett	
	CIKKSZÁM
VÍZSZINTES ALAPSZETT, L=1000 MM Ø 80/125 mm-es, alu/pps vízszintes alapszett atmoszférikus kazánhoz Tartalma: Ø 80/100 mm-es 90˚-os könyök, Ø 60/100 - 80/125 mm-es átalakító, Ø 80/125 mm-es 1 m-es koncentrikus cső, madárrács, EPDM takarógyűrű, tömítések, csavarok, rögzítőbilincs	3318090
Ø 80/125 MM-ES, ALU/PPS KONCENTRIKUS ÉGÉSTERMÉK ELVEZETŐK – kezdő- és végelemek	
FÜGGŐLEGES INDÍTÓIDOM Ø 80/125 mm-es, alu/pps függőleges indítóidom kondenzációs kazánhoz	3318095
TETŐÁTVEZETŐ, FEKETE Ø 80/125 mm-es, alu/pps függőleges végelem Ø 60/100 mm-es átalakítóval kondenzációs kazánhoz	3318080
TETŐÁTVEZETŐ, PIROS Ø 80/125 mm-es, alu/pps függőleges végelem Ø 60/100 mm-es átalakítóval kondenzációs kazánhoz	3318081
FERDETETŐS ÁTVEZETÉSHEZ TAKARÓ GALLÉR, FEKETE Ø 125 mm-es átmérőjű végelem 12-40˚ közötti dőlésszöggel rendelkező ferdetetőn történő átvezetéséhez	3318009
FERDETETŐS ÁTVEZETÉSHEZ SZIGETELŐ GALLÉR, PIROS Ø 125 mm-es átmérőjű végelem 12-40˚ közötti dőlésszöggel rendelkező ferdetetőn történő átvezetéséhez	3318010
LAPOSTETŐS ÁTVEZETÉSHEZ TAKARÓ GALLÉR, FEKETE Ø 125 mm-es átmérőjű végelem lapostetőn történő átvezetéséhez	3318011
LAPOSTETŐS ÁTVEZETÉSHEZ SZIGETELŐ GALLÉR, PIROS Ø 125 mm-es átmérőjű végelem lapostetőn történő átvezetéséhez	3318012
Ø 80/125 MM-ES, ALU/PPS KONCENTRIKUS ÉGÉSTERMÉK ELVEZETŐK – további rendszerelemek	
90˚-OS KONCENTRIKUS KÖNYÖK Ø 80/125 mm-es, alu/pps 90˚-os könyök kondenzációs kazánhoz	3318091
45˚-OS KONCENTRIKUS ÍV Ø 80/125 mm-es, alu/pps 45˚-os ív kondenzációs kazánhoz, 2 db/cs	3318092
1 M-ES KONCENTRIKUS CSŐ Ø 80/125 mm-es, alu/pps 1 m-es cső kondenzációs kazánhoz	3318093
0,5 M-ES KONCENTRIKUS CSŐ Ø 80/125 mm-es, alu/pps 0,5 m-es cső kondenzációs kazánhoz	3318094
RÖGZÍTŐBILINCS Ø 80-125 mm között állítható, 3 db/cs	3318015

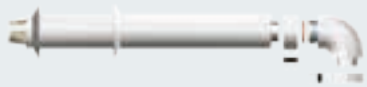

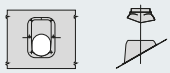

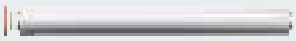

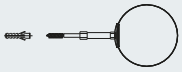

ÉGÉSTERMÉK ELVEZETŐ RENDSZEREK

Ø 80 MM-ES, PPS ÉGÉSTERMÉK ELVEZETŐK SZÉTVÁLASZTOTT RENDSZERHEZ – oldalfali alapszett	
	CIKKSZÁM
VÍZSZINTES ALAPSZETT, L=1000 M Ø 80 mm-es, pps vízszintes alapszett kondenzációs kazánhoz Tartalma: 2 db Ø 80 mm-es 90˚-os könyök, 2 db 1 m hosszú Ø 80 mm-es cső, 1-1 db füstgáz- és levegőoldali indítóidom, madárrács levegő- illetve füstgázoldalra, tömítések, csavarok, rögzítőbilincs	3318370
Ø 80 MM-ES, PPS ÉGÉSTERMÉK ELVEZETŐK SZÉTVÁLASZTOTT RENDSZERHEZ – kezdő- és végelemek	
FÜGGŐLEGES INDÍTÓIDOM FÜSTGÁZ ÉS LEVEGŐOLDALRA Ø 80 mm-es szétválasztott rendszer indító szettje kondenzációs kazánhoz Tartalma: 1 db Ø 60/100 - 80 mm-es, alu füstgázoldali indítóidom, 1 db Ø 80 mm-es levegőoldali tok	3318369
ÁTALAKÍTÓ IDOM FÜGGŐLEGES VÉGELEMHEZ Ø 80 - 80/125 mm-es átalakító alu/pps függőleges végelem részére, kondenzációs kazánhoz	3318088
ÁTALAKÍTÓ IDOM FÜGGŐLEGES VÉGELEMHEZ Ø 80+80 - 80/125 mm-es átalakító alu/pps függőleges végelem részére, kondenzációs kazánhoz	3318089
TETŐÁTVEZETŐ, FEKETE Ø 80/125 mm-es, alu/pps függőleges végelem Ø 60/100 mm-es átalakítóval kondenzációs kazánhoz	3318080
TETŐÁTVEZETŐ, PIROS Ø 80/125 mm-es, alu/alu függőleges végelem Ø 60/100 mm-es átalakítóval kondenzációs kazánhoz	3318081
FERDETETŐS ÁTVEZETÉSHEZ TAKARÓ GALLÉR, FEKETE Ø 125 mm-es átmérőjű végelem 12-40˚ közötti dőlésszöggel rendelkező ferdetetőn történő átvezetéséhez	3318009
FERDETETŐS ÁTVEZETÉSHEZ TAKARÓ GALLÉR, PIROS Ø 125 mm-es átmérőjű végelem 12-40˚ közötti dőlésszöggel rendelkező ferdetetőn történő átvezetéséhez	3318010
LAPOSTETŐS ÁTVEZETÉSHEZ SZIGETELŐ GALLÉR, FEKETE Ø 125 mm-es átmérőjű végelem lapostetőn történő átvezetéséhez	3318011
LAPOSTETŐS ÁTVEZETÉSHEZ SZIGETELŐ GALLÉR, PIROS Ø 125 mm-es átmérőjű végelem lapostetőn történő átvezetéséhez	3318012
Ø 80 MM-ES, PPS ÉGÉSTERMÉK ELVEZETŐK SZÉTVÁLASZTOTT RENDSZERHEZ – további rendszerelemek	
90˚-OS KÖNYÖK Ø 80 mm-es, pps 90˚-os könyök kondenzációs kazánhoz, 2 db/cs	3318084
45˚-OS ÍV Ø 80 mm-es, pps 45˚-os ív kondenzációs kazánhoz, 2 db/cs	3318085
1 M-ES CSŐ Ø 80 mm-es, pps 1 m-es cső kondenzációs kazánhoz	3318086
0,5 M-ES CSŐ Ø 80 mm-es, pps 0,5 m-es cső kondenzációs kazánhoz, 10 db/cs	3318087

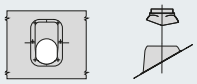

	CIKKSZÁM
LEVEGŐOLDALI MADÁRVÉDŐ RÁCS Ø 80 mm-es levegőoldali madárvédő rács, műanyag	3318028
FÜSTGÁZOLDALI MADÁRVÉDŐ RÁCS Ø 80 mm-es füstgázoldali madárvédő rács, inox	3318027
RÖGZÍTŐBILINCS Ø 80-125 mm között állítható, 3 db/cs	3318015
TAKARÓGYŰRŰ FALI ÁTVEZETÉSHEZ Ø 80 mm-es EPDM takarógyűrű fali átvezetéshez, 2 db/cs	3318032
ÁTALAKÍTÓ IDOM SZÉTVÁLASZTOTT RENDSZERHEZ GENUS PREMIUM HP-HEZ Ø 80/125 – 80+80 mm-es átalakító szétválasztott rendszerhez, Genus Premium HP kazánok részére	3580784
LAS BEKÖTŐ KÉSZLET B32-ES KONFIGURÁCIÓHOZ Ø 60/100 mm-es LAS bekötő készlet, alu/pps, kondenzációs kazánhoz Tartalma: 90˚-os könyök, 0,75 m-es cső B32-es kéménycsatlakozáshoz, takaró karima, tömítések, csavarok	3318096
LAS BEKÖTŐ KÉSZLET C42-ES KONFIGURÁCIÓHOZ Ø 60/100 mm-es LAS bekötő készlet, alu/alu, kondenzációs kazánhoz Tartalma: 90˚-os könyök, 0,75 m-es cső C42-es kéménycsatlakozáshoz, takaró karima, tömítések, csavarok	3318097
TALPAS KÖNYÖK Ø 80 mm-es, 90˚-os talpas könyök, pps, kondenzációs kazánhoz	3318098
TISZTÍTÓ IDOMOK KONDENZÁCIÓS KAZÁNOKHOZ	
EGYENES TISZTÍTÓ alu/pps 60/100 mm	410659
EGYENES TISZTÍTÓ alu/pps 80/125 mm	410662
TISZTÍTÓ T-IDOM alu/pps, 80/125 mm	411380
TISZTÍTÓ IDOM EGYENES pps, 80 mm	410739

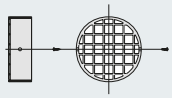
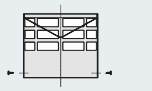
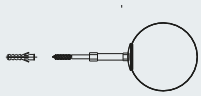

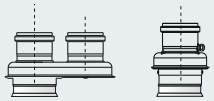

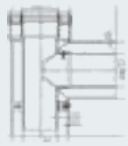
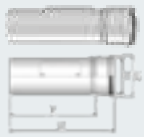

ÉGÉSTERMÉK ELVEZETŐ RENDSZEREK

ATMOSZFÉRIKUS GÁZKAZÁNOK LEVEGŐBESZÍVÁSI / ÉGÉSTERMÉK ELVEZETÉSI MÓDJAI:

ÉGÉSILEVEGŐ-BESZÍVÁS A TELEPÍTÉSI HELYISÉGBŐL TÖRTÉNIK

B22 Füstgáz elvezetés az épület kémény-rendszerén keresztül, égésilevegő-beszívás a helyiségből

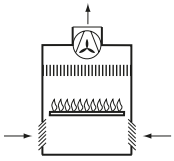

B32 Füstgáz elvezetés az épület kémény-rendszerén keresztül, égésilevegő-beszívás kéményrend-szeren keresztül a helyiségből

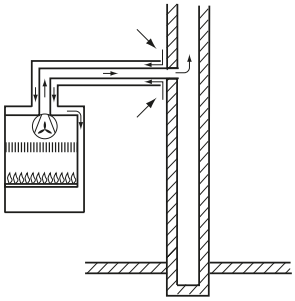

ÉGÉSILEVEGŐ-BESZÍVÁS A TELEPÍTÉSI HELYISÉGTŐL FÜGGETLEN

C12 Füstelvezetés és levegőbeszívás falon keresztül, azonos nyomástartományon belül

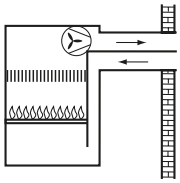

C32 Kültéri égési levegő/füstgázelvezető csővezeték tetőn keresztüli függőleges végelemmel, azonos nyomástartományon belül

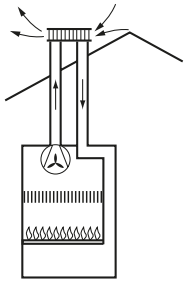

ÉGÉSILEVEGŐ-BESZÍVÁS A TELEPÍTÉSI HELYISÉGTŐL FÜGGETLEN

C42 Füstgáz-elvezetés és égésilevegő-beszí-vás az épület kéményrend-szerén keresztül

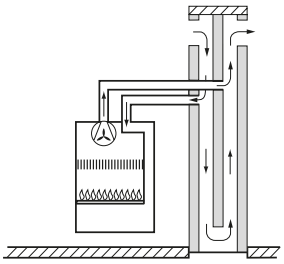

C52 Kültéri égési levegő/füstgázelvezető csővezeték tetőn keresztüli függleges végelemmel, eltérő nyomástartomány-ban

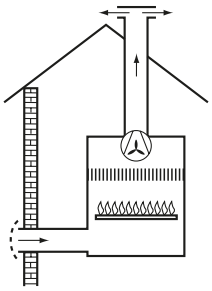

C62 Füstgáz-elvezetés és égésilevegő-beszívás külön tanúsított és forgalmazott rendszerhez való csatla-koztatásra alkalmas
(Az erre vonatkozó C6 tanusítvány a 217. oldalon található)

C82 Égéstermék-elve-zetés az épületbe beépített egyes vagy közös füstcsővel. Levegőbeszívás a külső falon át

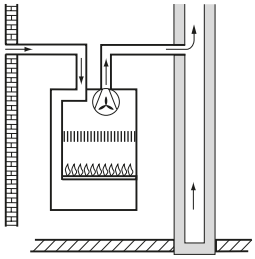

Fontos:
A függőleges elvezetés végeleme mindig 125/80 mm-es kell, hogy legyen, még akkor is, ha a függőleges hossz megengedi a 100/60 mm-es kialakítást.

ÉGÉSTERMÉK ELVEZETŐ RENDSZEREK MAXIMÁLIS HOSSZA, INDÍTÓIDOMOK TÍPUSA:

KÉSZÜLÉK TÍPUSA	MAXIMÁLIS ELVEZETÉSI HOSSZ (M)			INDÍTÓIDOM TÍPUSA		
	60/100	80/125	80/80	60/100	80/125	80/80
Clas Evo 24 FF	4	11	24 (S1+S2)	3318008	3318040	3318367
Clas Evo 28 FF	4	11	28 (S1+S2)	3318008	3318040	3318367
Clas Evo System 24 FF	4	11	20 (S1+S2)	3318008	3318040	3318367
Clas Evo System 28 FF	4	11	24 (S1+S2)	3318008	3318040	3318367
Clas Evo System 32 FF	4	8	23 (S1+S2)	3318008	3318040	3318367

S1 - levegőoldal, S2 - füstgázoldal

ZÁRT ÉGÉSTERŰ KAZÁNOK VENTILLÁTORAINAK NYOMÁSÉRTÉKEI:

KÉSZÜLÉK TÍPUSA	NYOMÁSÉRTÉK
Clas Evo 24 FF	100 Pa
Clas Evo 28 FF	104 Pa
Clas Evo System 24 FF	100 Pa
Clas Evo System 28 FF	104 Pa
Clas Evo System 32 FF	98 Pa

ÉGÉSTERMÉK ELVEZETŐ RENDSZEREK

ATMOSZFÉRIKUS GÁZKAZÁNOK

Az égéstermék elvezető rendszerelemek falvastagsága 1,5 mm

Ø 60/100 MM-ES, ALU/ALU KONCENTRIKUS ÉGÉSTERMÉK ELVEZETŐK – oldalfali alapszettek	CIKKSZÁM
VÍZSZINTES ALAPSZETT, L=1000 MM Ø 60/100 mm-es, alu/alu vízszintes alapszett atmoszférikus kazánhoz Tartalma: 90˚-os könyök, 1 m-es koncentrikus cső, madárrács, EPDM takarógyűrű, tömítések, csavarok, rögzítőbilincs	3318000
VÍZSZINTES ALAPSZETT, L=750 MM Ø 60/100 mm-es, alu/alu vízszintes alapszett atmoszférikus kazánhoz Tartalma: 90˚-os könyök, 0,75 m-es koncentrikus cső, madárrács, EPDM takarógyűrű, tömítések, csavarok, rögzítőbilincs	3318001
Ø 60/100 MM-ES, ALU/ALU KONCENTRIKUS ÉGÉSTERMÉK ELVEZETŐK – kezdő- és végelemek	
FÜGGŐLEGES INDÍTÓIDOM Ø 60/100 mm-es, alu/alu függőleges indítóidom atmoszférikus kazánhoz	3318008
TETŐÁTVEZETŐ, FEKETE Ø 80/125 mm-es, alu/alu függőleges végelem Ø 60/100 mm-es átalakítóval atmoszférikus kazánhoz	3318013
TETŐÁTVEZETŐ, PIROS Ø 80/125 mm-es, alu/alu függőleges végelem Ø 60/100 mm-es átalakítóval atmoszférikus kazánhoz	3318014
FERDETETŐS ÁTVEZETÉSHEZ TAKARÓ GALLÉR, FEKETE Ø 125 mm-es átmérőjű végelem 12-40˚ közötti dőlésszöggel rendelkező ferdetetőn történő átvezetéséhez	3318009
FERDETETŐS ÁTVEZETÉSHEZ TAKARÓ GALLÉR, PIROS Ø 125 mm-es átmérőjű végelem 12-40˚ közötti dőlésszöggel rendelkező ferdetetőn történő átvezetéséhez	3318010
LAPOSTETŐS ÁTVEZETÉSHEZ SZIGETELŐ GALLÉR, FEKETE Ø 125 mm-es átmérőjű végelem lapostetőn történő átvezetéséhez	3318011
LAPOSTETŐS ÁTVEZETÉSHEZ SZIGETELŐ GALLÉR, PIROS Ø 125 mm-es átmérőjű végelem lapostetőn történő átvezetéséhez	3318012
Ø 60/100 MM-ES, ALU/ALU KONCENTRIKUS ÉGÉSTERMÉK ELVEZETŐK – további rendszerelemek	
90˚-OS KONCENTRIKUS KÖNYÖK Ø 60/100 mm-es, alu/alu 90˚-os könyök atmoszférikus kazánhoz	3318003
45˚-OS KONCENTRIKUS ÍV Ø 60/100 mm-es, alu/alu 45˚-os ív atmoszférikus kazánhoz, 2 db/cs	3318004
1 M-ES KONCENTRIKUS CSŐ Ø 60/100 mm-es, alu/alu 1 m-es cső atmoszférikus kazánhoz	3318005
0,5 M-ES KONCENTRIKUS CSŐ Ø 60/100 mm-es, alu/alu 0,5 m-es cső atmoszférikus kazánhoz	3318006
0,25 M-ES KONCENTRIKUS CSŐ Ø 60/100 mm-es, alu/alu 0,25 m-es cső atmoszférikus kazánhoz	3318007
RÖGZÍTŐBILINCS Ø 80-125 mm között állítható, 3 db/cs	3318015
TISZTÍTÓ IDOM Ø 60/100 mm-es, alu/alu egyenes tisztítóidom	3852008
TAKARÓGYŰRŰ FALI ÁTVEZETÉSHEZ Ø 100 mm EPDM takarógyűrű fali átvezetéshez	3318016

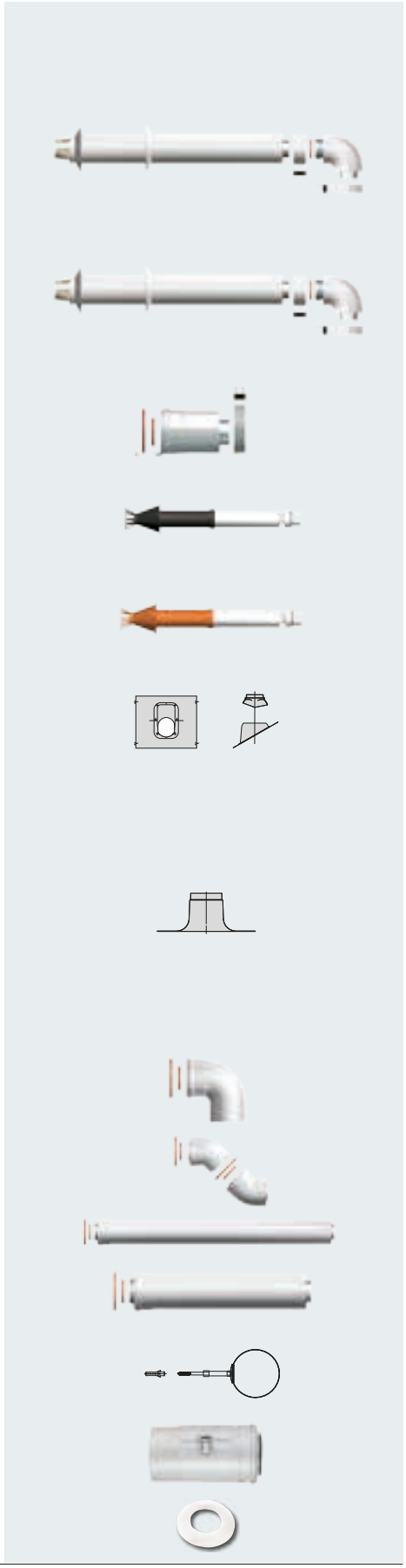

Ø 80/125 MM-ES, ALU/ALU KONCENTRIKUS ÉGÉSTERMÉK ELVEZETŐK – oldalfali alapszett	CIKKSZÁM
VÍZSZINTES ALAPSZETT, L=1000 MM Ø 80/125 mm-es, alu/alu vízszintes alapszett atmoszférikus kazánhoz Tartalma: Ø 80/100 mm-es 90˚-os könyök, Ø 60/100 - 80/125 mm-es átalakító, Ø 80/125 mm-es 1 m-es koncentrikus cső, madárrács, EPDM takarógyűrű, tömítések, csavarok, rögzítőbilincs	3318035
Ø 80/125 MM-ES, ALU/ALU KONCENTRIKUS ÉGÉSTERMÉK ELVEZETŐK – kezdő- és végelemek	
FÜGGŐLEGES INDÍTÓIDOM Ø 80/125 mm-es, alu/alu függőleges indítóidom atmoszférikus kazánhoz	3318040
TETŐÁTVEZETŐ, FEKETE Ø 80/125 mm-es, alu/alu függőleges végelem Ø 60/100 mm-es átalakítóval atmoszférikus kazánhoz	3318013
TETŐÁTVEZETŐ, PIROS Ø 80/125 mm-es, alu/alu függőleges végelem Ø 60/100 mm-es átalakítóval atmoszférikus kazánhoz	3318014
FERDETETŐS ÁTVEZETÉSHEZ TAKARÓ GALLÉR, FEKETE Ø 125 mm-es átmérőjű végelem 12-40˚ közötti dőlésszöggel rendelkező ferdetetőn történő átvezetéséhez	3318009
FERDETETŐS ÁTVEZETÉSHEZ SZIGETELŐ GALLÉR, PIROS Ø 125 mm-es átmérőjű végelem 12-40˚ közötti dőlésszöggel rendelkező ferdetetőn történő átvezetéséhez	3318010
LAPOSTETŐS ÁTVEZETÉSHEZ TAKARÓ GALLÉR, FEKETE Ø 125 mm-es átmérőjű végelem lapostetőn történő átvezetéséhez	3318011
LAPOSTETŐS ÁTVEZETÉSHEZ SZIGETELŐ GALLÉR, PIROS Ø 125 mm-es átmérőjű végelem lapostetőn történő átvezetéséhez	3318012
Ø 80/125 MM-ES, ALU/ALU KONCENTRIKUS ÉGÉSTERMÉK ELVEZETŐK – további rendszerelemek	
90˚-OS KONCENTRIKUS KÖNYÖK Ø 80/125 mm-es, alu/alu 90˚-os könyök atmoszférikus kazánhoz	3318036
45˚-OS KONCENTRIKUS ÍV Ø 80/125 mm-es, alu/alu 45˚-os ív atmoszférikus kazánhoz, 2 db/cs	3318037
1 M-ES KONCENTRIKUS CSŐ Ø 80/125 mm-es, alu/alu 1 m-es cső atmoszférikus kazánhoz	3318038
0,5 M-ES KONCENTRIKUS CSŐ Ø 80/125 mm-es, alu/alu 0,5 m-es cső atmoszférikus kazánhoz	3318039
RÖGZÍTŐBILINCS Ø 80-125 mm között állítható, 3 db/cs	3318015

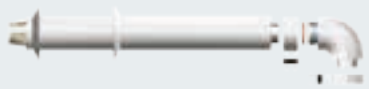

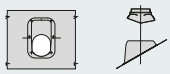

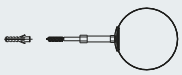

ÉGÉSTERMÉK ELVEZETŐ RENDSZEREK

Ø 80 MM-ES, ALU ÉGÉSTERMÉK ELVEZETŐK SZÉTVÁLASZTOTT RENDSZERHEZ – kezdő- és végelemek	
	CIKKSZÁM
FÜGGŐLEGES INDÍTÓIDOM FÜSTGÁZ ÉS LEVEGŐOLDALRA Ø 80 mm-es szétválasztott rendszer indító szettje atmoszférikus kazánhoz Tartalma: 1 db Ø 60/100 - 80 mm-es, alu füstgázoldali indítóidom, 1 db Ø 80 mm-es levegőoldali tok	3318367
ÁTALAKÍTÓ IDOM FÜGGŐLEGES VÉGELEMHEZ Ø 80+80 - 80/125 mm-es átalakító alu/alu függőleges végelem részére, atmoszférikus kazánhoz	3318030
TETŐÁTVEZETŐ, FEKETE Ø 80/125 mm-es, alu/alu függőleges végelem Ø 60/100 mm-es átalakítóval atmoszférikus kazánhoz	3318013
TETŐÁTVEZETŐ, PIROS Ø 80/125 mm-es, alu/alu függőleges végelem Ø 60/100 mm-es átalakítóval atmoszférikus kazánhoz	3318014
FERDETETŐS ÁTVEZETÉSHEZ TAKARÓ GALLÉR, FEKETE Ø 125 mm-es átmérőjű végelem 12-40° közötti dőlésszöggel rendelkező ferdetetőn történő átvezetéséhez	3318009
FERDETETŐS ÁTVEZETÉSHEZ TAKARÓ GALLÉR, PIROS Ø 125 mm-es átmérőjű végelem 12-40° közötti dőlésszöggel rendelkező ferdetetőn történő átvezetéséhez	3318010
LAPOSTETŐS ÁTVEZETÉSHEZ SZIGETELŐ GALLÉR, FEKETE Ø 125 mm-es átmérőjű végelem lapostetőn történő átvezetéséhez	3318011
LAPOSTETŐS ÁTVEZETÉSHEZ SZIGETELŐ GALLÉR, PIROS Ø 125 mm-es átmérőjű végelem lapostetőn történő átvezetéséhez	3318012
Ø 80 MM-ES, ALU ÉGÉSTERMÉK ELVEZETŐK SZÉTVÁLASZTOTT RENDSZERHEZ – további rendszerelemek	
90°-OS KÖNYÖK Ø 80 mm-es, alu 90°-os könyök atmoszférikus kazánhoz, 2 db/cs	3318019
45°-OS ÍV Ø 80 mm-es, alu 45°-os ív atmoszférikus kazánhoz, 2 db/cs	3318020
2 M-ES CSŐ Ø 80 mm-es, alu 2 m-es cső atmoszférikus kazánhoz	3318022
1 M-ES CSŐ Ø 80 mm-es, alu 1 m-es cső atmoszférikus kazánhoz	3318023
0,5 M-ES CSŐ Ø 80 mm-es, alu 0,5 m-es cső atmoszférikus kazánhoz, 10 db/cs	3318025
LEVEGŐOLDALI MADÁRVÉDŐ RÁCS Ø 80 mm-es levegőoldali madárvédő rács, műanyag	3318028
FÜSTGÁZOLDALI MADÁRVÉDŐ RÁCS Ø 80 mm-es füstgázoldali madárvédő rács, inox	3318027
RÖGZÍTŐBILINCS Ø 80-125 mm között állítható, 3 db/cs	3318015

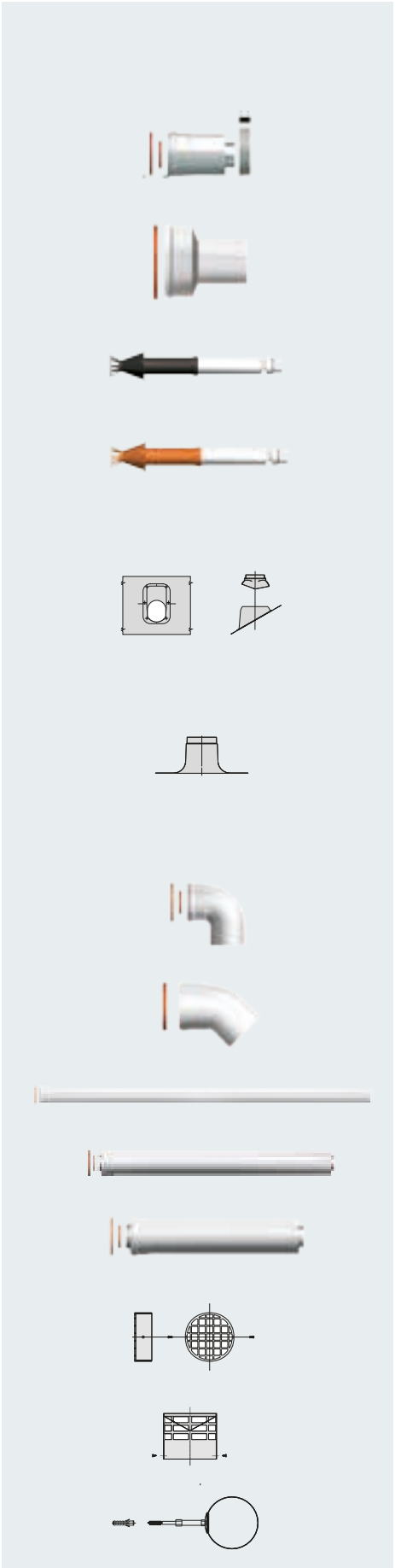

	CIKKSZÁM
KÖZÖSÍTŐ IDOM Ø 80+80 – 60/100 mm-re közösítő idom, alu, atmoszférikus kazánhoz	3318033
SZÉTVÁLASZTÓ IDOM Ø 60/100 - 80+80 mm-re szétválasztó idom, alu, atmoszférikus kazánhoz	3318034
LAS BEKÖTŐ KÉSZLET C42-ES KONFIGURÁCIÓHOZ Ø 60/100 mm-es LAS bekötő készlet, alu/alu, atmoszférikus kazánhoz Tartalma: 90˚-os könyök, 0,75 m-es cső C42-es kéménycsatlakozáshoz, takaró karima, tömítések, csavarok	3318041
LAS BEKÖTŐ KÉSZLET B32-ES KONFIGURÁCIÓHOZ Ø 60/100 mm-es LAS bekötő készlet, alu/alu, atmoszférikus kazánhoz Tartalma: 90˚-os könyök, 0,75 m-es cső B32-es kéménycsatlakozáshoz, takaró karima, tömítések, csavarok	3318042
T-IDOM KONDENZÁTUM-ELVEZETŐVEL Ø 80 mm-es T-idom kondenzgyűjtő résszel	3318044
CSŐRÖGZÍTŐ ELEM Ø 80 mm-es csövekhez rögzítőelem, inox	3318046
KÖZPONTOSÍTÓ ELEM Ø 80 mm-es csövekhez központosító elem kéménykürtőbe, inox	3318045
TAKARÓGYŰRŰ FALI ÁTVEZETÉSHEZ Ø 80 mm-es EPDM takarógyűrű fali átvezetéshez, 2 db/cs	3318032
ELLENŐRZŐ NYÍLÁS Tartalma: ellenőrző nyílás, tömítés, rögzítőcsavarok	3318043
Ø 80 MM-ES, ALU ÉGÉSTERMÉK ELVEZETŐK SZÉTVÁLASZTOTT RENDSZERHEZ – oldalfali alapszett	
VÍZSZINTES ALAPSZETT, L=1000 M Ø 80 mm-es, alu vízszintes alapszett atmoszférikus kazánhoz Tartalma: 2 db Ø 80 mm-es 90˚-os könyök, 2 db 1 m hosszú Ø 80 mm-es cső, 1-1 db füstgáz- és levegőoldali indítóidom, madárrács levegő- illetve füstgázoldalra, tömítések, csavarok, rögzítőbilincs	3318368
TISZTÍTÓ IDOMOK HAGYOMÁNYOS KAZÁNOKHOZ	
EGYENES TISZTÍTÓ alu/alu 60/100 mm	410666
EGYENES TISZTÍTÓ alu/alu 80/125 mm	410667
TISZTÍTÓ T-IDOM alu, 80 mm	411373
TISZTÍTÓ KÖNYÖK 90° pps, 80 mm	411374

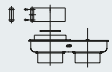
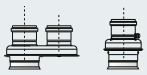

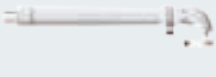

/ KÉZZEL FOGHATÓ KOMFORT

/ A CSÖKKENTETT ENERGIA-FELHASZNÁLÁSRÓL ÉS AZ ALACSONY SZÉNDIOXID KIBOCSÁTÁSRÓL IS TÁJÉKOZTAT A VEZÉRLŐ

/ SENSYS, A PRAKTIKUS ÉS EGYSZERŰ FORMA

ARISTON

RENDSZERVEZÉRLŐK, SZABÁLYOZÓK, TERMOSZTÁTOK

RENDSZERVEZÉRLÉS

SENSYS rendszervezérlő

Szobai érzékelő

Külső hőmérséklet-érzékelő

A rendszervezérlő tartozékok lehetővé teszik, hogy az Ariston készülékek szabályozása maximális hatékonyság mellett történjen.

A megfelelő hőmérsékletszabályzásnak köszönhetően a fűtési rendszer az energia-megtakarítás mellett biztosítja a szükséges helyiséghőmérsékletet.

Többféle választási lehetőség

+ KOMFORT
+ MEGTAKARÍTÁS
+ HATÉKONYSÁG

MAGAS SZÍNVONALÚ RENDSZER-VEZÉRLÉS, MAXIMÁLIS ENERGIA-TAKARÉKOSSÁG

SENSYS

Az új rendszervezérlő lehetővé teszi, hogy a lehető legegyszerűbb módon ellenőrizhesse a rendszer működését.

A nagy felületű pontmátrixos kijelző lehetővé teszi:
- a kazán és a napkollektoros rendszer vezérlését (Ariston kazán esetén)
- kijelző testreszabását
- a fűtési rendszer és hmv-tároló időprogramozását
- az energia-megtakarítás figyelemmel kísérését (napkollektorral megtakarított energia, CO_2 kibocsátás, stb.)

AUTO FUNKCIÓ ÉS HŐMÉRSÉKLET SZABÁLYOZÁS

Az Ariston kazánokban megtalálható AUTO-funkció és az Ariston vezérlőegységek együttes alkalmazása lehetővé teszi a kívánt komfort melletti energia-megtakarítást.

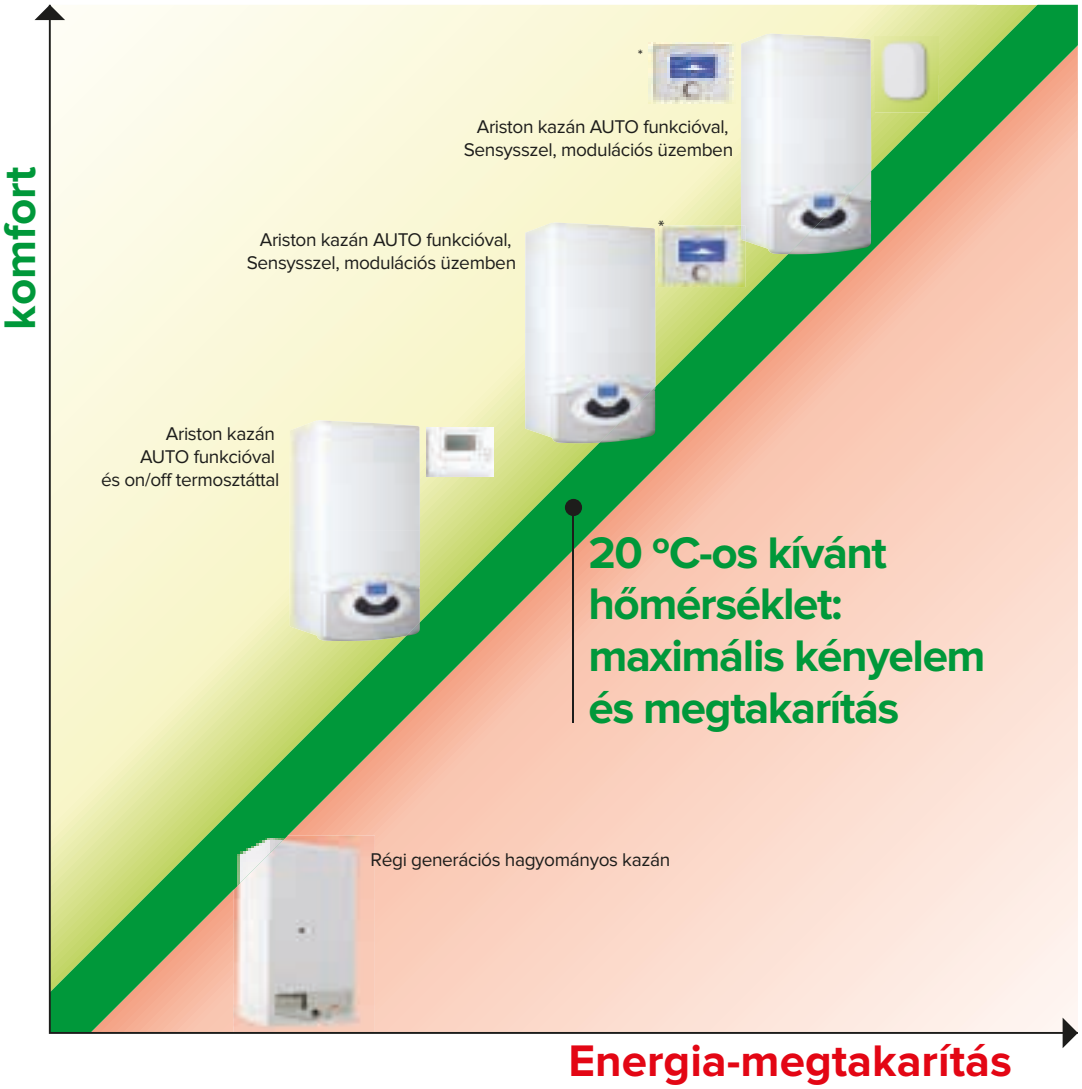

* alternatívaként a szobai érzékelő is alkalmazható

A VEZÉRLÉS LEGÚJABB GENERÁCIÓJA

SENSYS optimalizálja az energia-megtakarítást és a maximális komfortérzetet

SENSYS

A vezérlő főbb tulajdonságai

- könnyű kezelhetőség és nagyméretű, megvilágított hátterű kijelző
- a bus bridgenet kommunikáció a rendszer minden elemére kiterjed
- maximum hat fűtőkör vezérlésének/megcímzésének lehetősége
- a fűtési rendszer és a használati melegvíz készítés (tárolófűtés) programozásának lehetősége
- kWh-ban jelzi a szolár rendszer által fedezett energiamennyiséget (digitális szolár hidroblokk alkalmazása esetén)
- megjeleníti a megújuló energiaforrások használatából származó szén-dioxid kibocsátás-csökkentést
- modulárisan szabályozza a hőmérsékletet
- megadhatjuk a kívánt környezeti hőmérsékletet (nappali és éjszakai üzemmód)
- automatikus beállítás lehetősége
- olasz design

A rendszer egyszerűségének titka: a teljes vezérlésért egyetlen eszköz felel

TÁVFELÜGYELETI RENDSZER

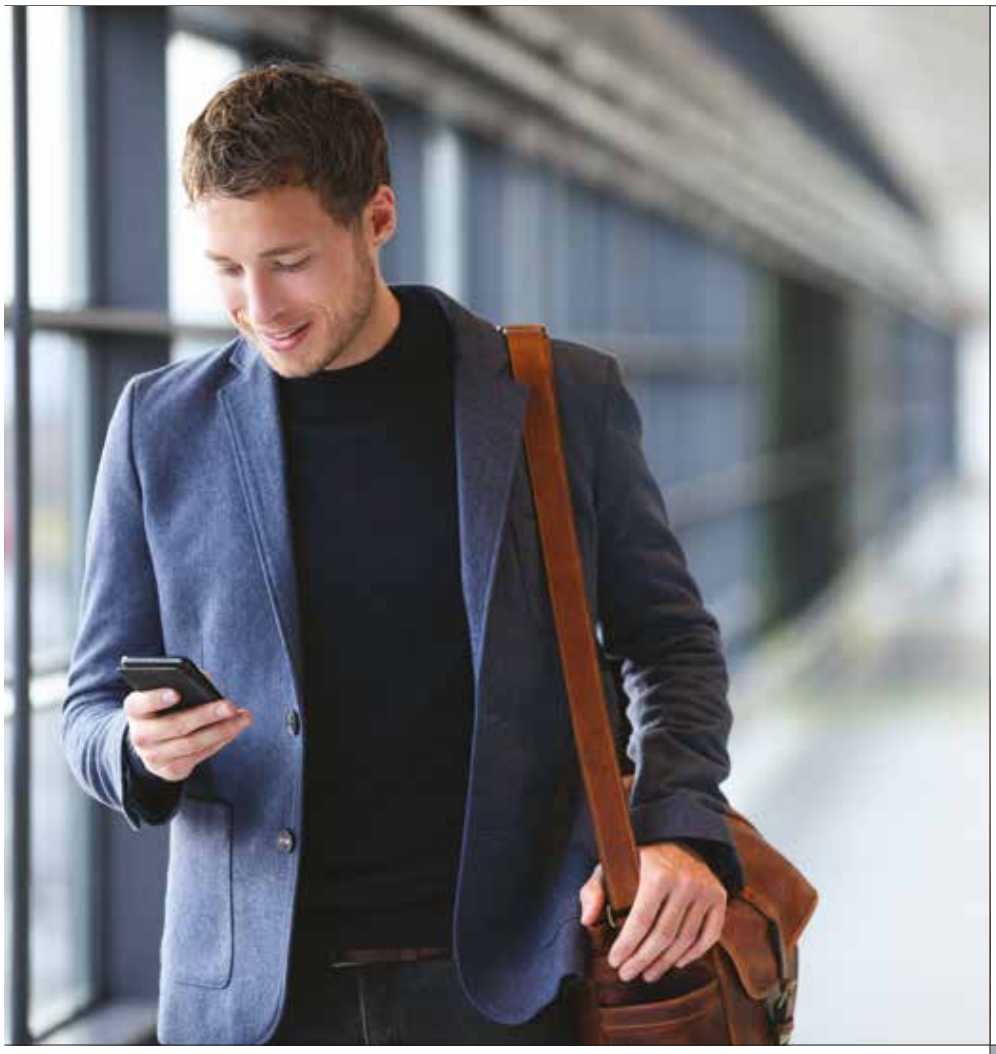

TÖKÉLETES HŐFOK A TÁVOLBÓL IS

Az Ariston távvezérlése élvonalbeli megoldás mindazok számára, akik szeretnék, hogy a lakásuk fűtésvezérlése mindig a kezük ügyében legyen. Így mindig az elvárt hőmérséklet fogadja, amikor hazatér, a költséges energia-pazarlást pedig elkerülheti...

ARISTON NET

App Store
Google play
free download

ELŐNYÖK

KOMFORT

- Egyszerűsített vezérlés mobil-eszközök útján
- Kezelésének teljes autonómiája
- Segítségnyújtás és azonnali kommunikáció az Ügyfélszol-gálati Központtal

ENERGIAHATÉKONYSÁG

- A fűtés sokoldalú testre-szabása
- Otthona hőmérsékletét ellenőrzés alatt tarthatja

INNOVÁCIÓ AZ ÖN BIZTONSÁGA SZOLGÁLATÁBAN

A távdiagnosztikai, távvezérlési & energetikai szaktanácsadó rendszer aktiválásához elegendő pusztán egy internetkapcsolat, amely a kazánnal való kommunikációt szolgálja... a többit az Ariston megoldja!

A kazán közelében elhelyezett kommunikációs doboz és az Ön okostelefonjára telepített alkalmazás révén berendezését folyton megfigyelés alatt tarthatja, és otthona hőmérsékletét bármilyen távolságból vezérelheti..
biztonságára és kényelmére az Ariston megbízhatósága a garancia!

KEZELJE FŰTÉSRENDSZERE LEGFŐBB FUNKCIÓIT EGYSZERŰ, INTUITÍV ÉS SZEMÉLYRE SZABHATÓ NAVIGÁCIÓVAL...

KÖZVETLENÜL AZ OKOSTELEFONJÁVAL, TÁBLAGÉPÉVEL VAGY SZÁMÍTÓGÉPÉVEL!

A FELHASZNÁLÓ OKOSTELEFONJA
Mobileszközével Ön működteti a kazán legfőbb kezelőszerveit (BE/KI, hőmérséklet beállítása stb.).

WI-FI ROUTER

ÜGYFÉLSZOLGÁLATI KÖZPONT
Távoli elérés útján optimalizálja / helyreállítja a berendezés működését.

TÁVVEZÉRELT KAZÁN
A KOMMUNIKÁCIÓ DOBOZZAL kommunikál, és képes külső adatbevitel fogadására és feldolgozására

KOMMUNIKÁCIÓS DOBOZ
Értesítést küld a berendezés meghibásodásáról és végrehajtja a kapott utasításokat

* Amennyiben WiFi-kapcsolat nem állna rendelkezésre, a rendszer mobil adathálózatot alkalmaz, amelynek költségei a felhasználót terhelik.

EGYSZERŰ TELEPÍTÉS, ALIG EGY ÓRA ALATT

A KOMMUNIKÁCIÓS DOBOZ TELEPÍTÉSÉT SZAKEMBERÜNK RÖVID IDŐ ALATT ELVÉGZI; A TELEPÍTÉS NEM IGÉNYEL FALAZÁSI VAGY EGYÉB KŐMŰVESMUNKÁT.

Szakemberünk a kommunikációs rendszert is összehangolja az otthoni Wi-Fi- vagy mobilhálózattal. Miután megfelelőképpen bekötötte a rendszert, a kazán fő funkciói és paraméterei távolról is – mind az ügyfélszolgálati központból, mind az Ön mobileszközeiről – elérhetővé válnak. Ettől kezdve az Ön kazánját szakképzett személyzetünk folytonosan ellenőrzi, és fűtésrendszere főbb funkcióit Ön is kezelheti... egyszerűen az okostelefonjával!

MEGFIGYELÉS
- A kazán állapotának ellenőrzése és a ház belső hőmérsékletének vezérlése
- A kazánblokkok azonnali vezérlése
- Tájékoztatás a tényleges kiadásokról, óránkénti lebontásban
- Intelligens hőmérséklet-felügyelet a nap folyamán

BEÁLLÍTOTT CÉLÉRTÉK
- A felhasznált energia elosztása az előre beállított havi költségvetésnek megfelelően

OPTIMALIZÁCIÓ
- Az optimális kazánparaméterek beállítása és az égési folyamat optimalizálása távol hozzáféréssel
- A be- és kikapcsolás időrendjének optimalizálása a hőmérsékletszint és az előre beállított időpontok szerint

BESZÁMOLÁS
- Hozzáférhet a kazán fogyasztására vonatkozó, elmentett statisztikákhoz, valamint az Ariston Thermo Group kiadási előrejelzéseihez

Megjegyzés:
Az aktiválható funkciók a rendszer (kazán / termosztát) típusától és / vagy a helyszínen rendelkezésre álló kapcsolat típusától függően személyre szabhatók.

INNOVÁCIÓ ÉS KÉNYELEM EGY KATTINTÁSRA!

Az Ariston távdiagnosztikai, távvezérlési és energetikai szaktanácsadó rendszerét közvetlenül az okostelefonjával, táblagépével vagy számítógépével alkalmazhatja!

A szolgáltatásba belépve azonnal hozzáférhet otthona fűtésvezérléséhez! A rendszert iPhone, iPad, valamint Android alkalmazású készülékekre is kifejlesztettük: intuitív, könnyen használható és azonnali vezérlést biztosító rendszer az egész család részére!

Az Ariston távdiagnosztikai, távvezérlési & energetikai szaktanácsadó rendszerének köszönhetően minden eddiginél egyszerűbbé vált, hogy ellenőrizzük a kazán be- és kikapcsolásának idejét, emeljük otthonunk hőmérsékletét, vagy akár beprogramozzuk vikendházunk fűtésrendszerét!

KEZDŐKÉPERNYŐ

NAPI ÁTTEKINTÉS

HETI ÁTTEKINTÉS

Költségcsökkentés egyszerű eszközökkel

Az Ariston új rendszere figyelemmel követi az Ön energetikai szokásait, és gyakorlati tanácsokkal látja el, hogy elkerülje az energiapazarlást, és csökkentse gázszámláját...

...Ön dönti majd el, mindössze egy kattintással, hogy elfogadja-e tanácsainkat!

/ **MEGFIGYELÉS**
Havi statisztikák, amelyek segítenek megérteni, miként használja a rendszerét

/ **SZAKTANÁCSADÁS**

/ **KÖLTSÉGHATÁR**
A rendszer tud segíteni, hogy ne lépje túl a havi költségvetéséhez beállított limitet jelzi, mennyit takaríthat meg apró módosításokkal a mindennapok során

SZEMÉLYRE SZABOTT MEGTAKARÍTÁS

MULTIFUNKCIONÁLIS VEZÉRLŐ

Rendszervezérlő három azonos hőmérsékletű körvezérlésére

- három zónaszelep vagy három szivattyú vezérlésének lehetősége
- három szobatermosztát csatlakoztatásának lehetősége
- SENSYS vezérlő csatlakoztatásának lehetősége
- BUS kommunikáció a kazánnal
- LED-es állapotkijelzés
- könnyű telepíthetőség
- napkollektoros rendszer vezérlésének lehetősége
- differenciál termosztát vezérlése
- csak Ariston EVO típusú kazánokhoz alkalmazható

Egyszerű telepítés három fix fűtőkörig

Egy magas és egy alacsony fűtőkör elvi kapcsolási vázlata Evo kazánnal, zónaszelepekkel, kézi termosztatikus keverőszeleppel és multifunkcionális vezérlővel

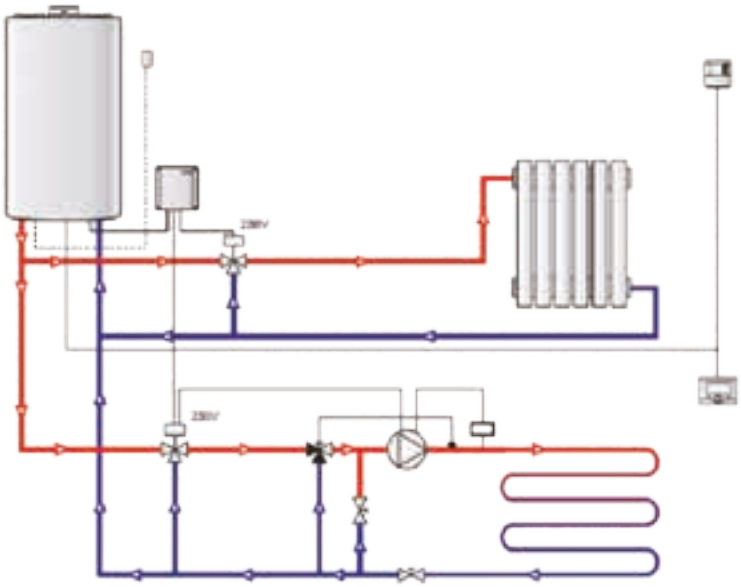

cikkszám	megnevezés	menny.
3318588	külső érzékelő	1 db
3318586	szobai érzékelő	1 db
3318615	SENSYS rendszerszabályozó	1 db
3318636	Multifunkcionális vezérlő	1 db

ZÓNA MANAGER VEZÉRLŐ

Rendszervezérlő három különböző hőmérsékletű kör vezérlésére

- zónaszelep vagy szivattyú, valamint két motoros keverőszelep vezérlésének lehetősége
- hat fűtőkör vezérlésének lehetősége két zona manager vezérlő összekötésével
- három szobatermosztát csatlakoztatásának lehetősége
- SENSYS vezérlő csatlakoztatásának lehetősége (4-6 kör esetén elengedhetetlen opció)
- BUS és on/off kommunikáció (aux kimeneten) lehetősége, ezáltal idegen kazánhoz is alkalmazható
- LED-es állapotkijelzés
- könnyű telepíthetőség
- érzékelők árban foglalt tartozék

Egyszerű telepítés három/hat különböző fűtőkörig

Elvi kapcsolási vázlat Evo kazánnal, zona manager vezérlővel egy magas és két keverőszelepes körre

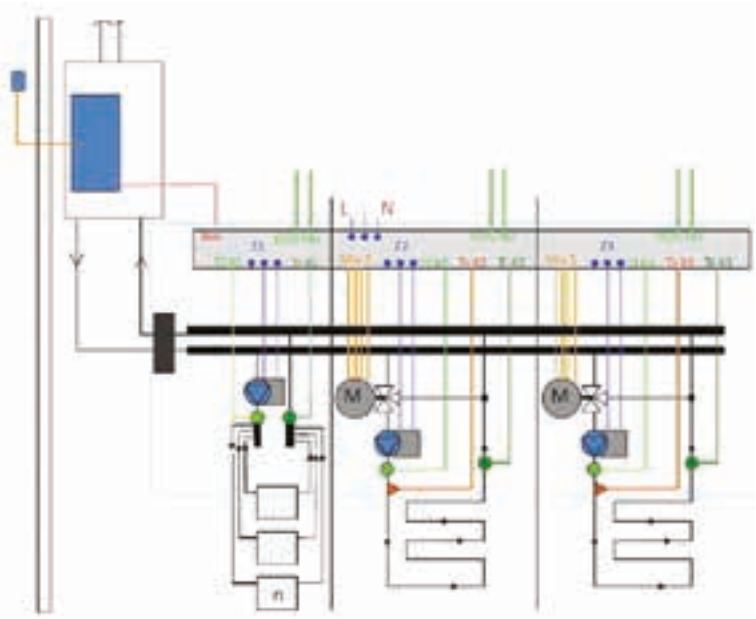

A zona manager vezérlő AUX kimenete révén ugyanezen kapcsolási vázlat idegen kazánnal is megvalósítható.

cikkszám	megnevezés	menny.
3318588	külső érzékelő	1 db
3318586	szobai érzékelő	2 db
3318615	SENSYS rendszerszabályozó	1 db
3318628	Zona manager vezérlő	1 db

TERMOSZTÁTOK, ÉRZÉKELŐK

Termékpalettánk nemcsak a készülékek, hanem a hozzájuk tartozó perifériák terén is változott. Az alábbi összefoglaló táblázat segítséget nyújt ahhoz, hogy mely típusokhoz mely érzékelők, illetve termosztátok csatlakoztathatóak.

	Evo típusok	További típusok	Cikkszám
MODULÁCIÓS PERIFÉRIÁK			
SENSYS (BUS-csatlakozásos) ÚJ!	Clas Evo, Clas Evo System, Clas Premium Evo, Clas Premium Evo System, Genus Premium Evo, Genus Premium Evo System, Genus Premium Evo HP		3318615
Ariston NET WIFI applikációs egység + Sensys	Clas Premium Evo, Genus Premium Evo	Cares Premium	3318884
Szobai érzékelő (BUS-csatlakozásos) ÚJ!	Clas Evo, Clas Evo System, Clas Premium Evo, Genus Premium Evo, Genus Premium Evo System, Genus Premium Evo HP		3318586
Külső érzékelő ÚJ!	Clas Evo, Clas Evo System, Clas Premium Evo, Genus Premium Evo, Genus Premium Evo System, Genus Premium Evo HP		3318588
ON/OFF PERIFÉRIÁK			
Programozható szobatermosztát ÚJ!	Clas Evo, Clas System Evo, Clas Premium Evo, Genus Premium Evo, Genus Premium System Evo, Genus Premium Evo HP		3318590
Vezeték nélküli, programozható szobatermosztát (adó és vevő együtt) ÚJ!	Clas Evo, Clas System Evo, Clas Premium Evo, Genus Premium Evo, Genus Premium System Evo, Genus Premium Evo HP		3318591
E200 programozható szobatermosztát	Clas Evo, Clas System Evo, Clas Premium Evo, Genus Premium Evo, Genus Premium System Evo, Genus Premium Evo HP		3852010

AZ EVO TERMÉKCSALÁD VEZÉRLŐI, SZABÁLYZÓI*

	CIKKSZÁM
SENSYS Programozható szobatermosztát, fűtési és (digitális szolár hidroblokkal rendelkező) szolár-rendszer szabályzó LCD-kijelzővel, magyar nyelvű menüvel, BUS-kommunikáció a kazánnal, csak Evo típusjelű készülékhez csatlakoztatható.	3318615
SZOBAI ÉRZÉKELŐ Digitális kijelzős hőmérséklet-szabályozó, BUS-kommunikáció a kazánnal, csak Evo típusjelű készülékhez csatlakoztatható.	3318586
KÜLSŐ ÉRZÉKELŐ 10 kOhm-os ellenállású ntc érzékelő, csak Evo típusjelű készülékhez csatlakoztatható.+	3318588
ON/OFF TERMOSZTÁTOK ÉS EGYÉB KIEGÉSZÍTŐK	
PROGRAMOZHATÓ SZOBATERMOSZTÁT Heti programozású vezetékes szobatermosztát	3318590
PROGRAMOZHATÓ SZOBATERMOSZTÁT – VEZETÉK NÉLKÜLI Heti programozású vezeték nélküli szobatermosztát. Adó és vevő együtt.	3318591
E200 PROGRAMOZHATÓ SZOBATERMOSZTÁT Heti programozású vezetékes szobatermosztát	3852010

TERMOSZTÁTOK, ÉRZÉKELŐK

GENUS PREMIUM EVO HP KAZÁNOK KASZKÁDVEZÉRLŐ ELEMEI

	CIKKSZÁM
EVO COCO (Bus interfész ami biztosítja a kapcsolatot au RVS 63 kaszkád vezérlővel)	3318642
RVS63 KASZKÁD VEZÉRLŐ+FALI DOBOZ a kaszkád vezérlő biztosítja: - 3 fűtőkör (2 kevert+1 magas) és egy HMV tároló vezérlését - maximum 8 db kazán kaszkás vezérlését - a kazánok léptetését (más-más sorrendben kapcsolnak be a kazánok) - tápfeszültség több generátor között oszlik meg)	3590475
KÜLSŐ HŐMÉRSÉKLET ÉRZÉKELŐ (kábelek nélkül) QAC 34.101	171237
SZOBAI VEZÉRLŐ (érzékelés + vezérlés) QAA75.610/101	12048253
HIDRAULIKUS VÁLTÓ VAGY HMV-TÁROLÓ ÉRZÉKELŐ QAZ36 (6 méter vezetékkel) A hidrováltóhoz, a fűtőkörhöz vagy a hmv-tárolóhoz alkalmazható merülő érzékelő	12081759
QAD36 ÉRZÉKELŐ 4 M VEZETÉKKEL Fűtési kör hőmérséklet érzékelő, csőre rakható kivitel	11002600

KAZÁN TARTOZÉKOK

	CIKKSZÁM
MULTIFUNKCIONÁLIS VEZÉRLŐ Három fix hőmérsékletű kör vezérlésére alkalmas egység. Kizárólag fix fordulatszámú, vagy automatikusan moduláló szivattyúk indítására-leállítására alkalmazható.	3318636
ZONA MANAGER VEZÉRLŐ Egy magas és két keverőszelepes kör vezérlésére alkalmas egység. Kizárólag fix fordulatszámú, vagy automatikusan moduláló szivattyúk indítására-leállítására alkalmazható, illetve két keverő-szelepet tud mozgatni. Két vezérlő összekötésével, 4-6 kör is szabályozható.	3318628
MGZ II EVO FŰTŐMODUL MGz II Evo fűtőmodul két azonos hőmérsékletű fűtőkör részére, modulációs szivattyúval, BUS és on/off kommunikáció lehetősége a kazán és a fűtőmodul között Tartalma: hidraulikus váltó, automata légtelenítő, elzáró-szerelvények, keringető szivattyú, vezérlő, ürítőcsap Mérete: 400 x 500 x 160 mm	3318621

GENUS PREMIUM EVO HP KAZÁNOK KASZKÁDVEZÉRLŐ ELEMEI

	CIKKSZÁM
MGZ III EVO FŰTŐMODUL MGz III Evo fűtőmodul három azonos hőmérsékletű fűtőkör részére, modulációs szivattyúval, BUS és on/off kommunikáció lehetősége a kazán és a fűtőmodul között Tartalma: hidraulikus váltó, automata légtelenítő, elzáró-szerelvények, keringető szivattyú, vezérlő, ürítőcsap Mérete: 400 x 500 x 160 mm	3318622
MGM II EVO FŰTŐMODUL MGm II Evo fűtőmodul egy magas- és egy alacsony hőmérsékletű fűtőkör részére, BUS és on/off kommunikáció lehetősége a kazán és a fűtőmodul között, modulációs szivattyúval Tartalma: hidraulikus váltó, automata légtelenítő, elzáró-szerelvények, keringető szivattyúk, motoros keverőszelepek, vezérlő, ürítőcsap Mérete: 440 x 700 x 170 mm	3318624
MGM III EVO FŰTŐMODUL MGm III Evo fűtőmodul egy magas- és két alacsony hőmérsékletű fűtőkör részére, BUS és on/off kommunikáció lehetősége a kazán és a fűtőmodul között, modulációs szivattyúval Tartalma: hidraulikus váltó, automata légtelenítő, elzáró-szerelvények, keringető szivattyúk, motoros keverőszelepek, vezérlő, ürítőcsap Mérete: 440 x 700 x 170 mm	3318625

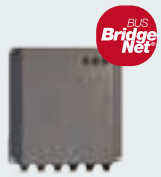

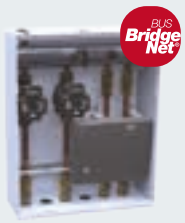

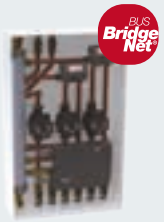

ELVI KAPCSOLÁSI VÁZLATOK

cikkszám	megnevezés	menny.
3318588	külső érzékelő	1 db
3318590	programozható termosztát (vezetékes)	1 db
3318591	programozható termosztát (vez. nélküli)	1 db

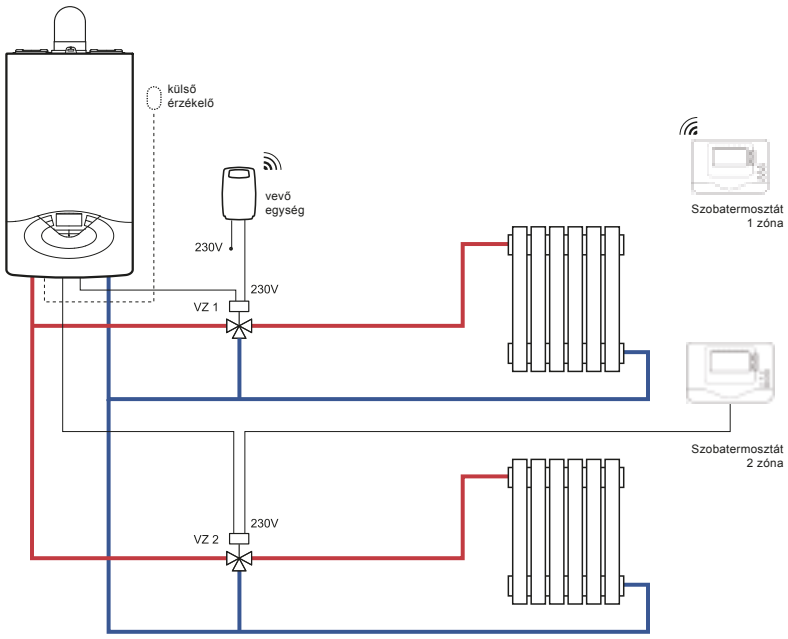

Két magas fűtőkör zónaszeleppel és on/off termosztáttal

cikkszám	megnevezés	menny.
3318624	MGm II Evo fűtőmodul	1 db
3318588	külső érzékelő	1 db
3318615	SENSYS vezérlő-egység	1 db
3318586	Szobai érzékelő	1 db

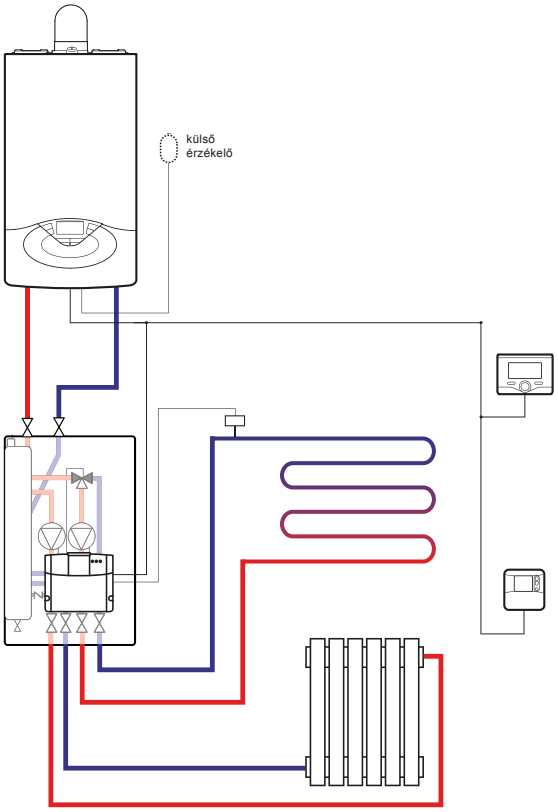

Egy magas és egy alacsony hőmérsékletű kör MGm II EVO fűtőmodullal

ELVI KAPCSOLÁSI VÁZLATOK

cikkszám	megnevezés	menny.
3318625	MGm III Evo fűtőmodul	1 db
3318588	külső érzékelő	1 db
3318615	SENSYS vezérlő-egység	1 db
3318586	Szobai érzékelő	2 db

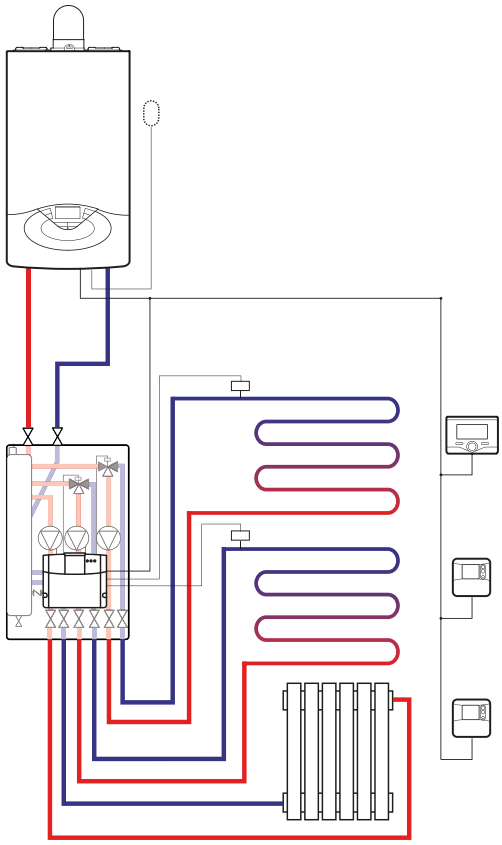

Egy magas és két alacsony hőmérsékletű kör MGm III EVO fűtőmodullal

cikkszám	megnevezés	menny.
3318232	külső hőmérséklet érzékelő	1 db
3318319	ClimaManager	1 db
3318447	szobai érzékelő	1 db
3318242	kétkörös interface	1 db

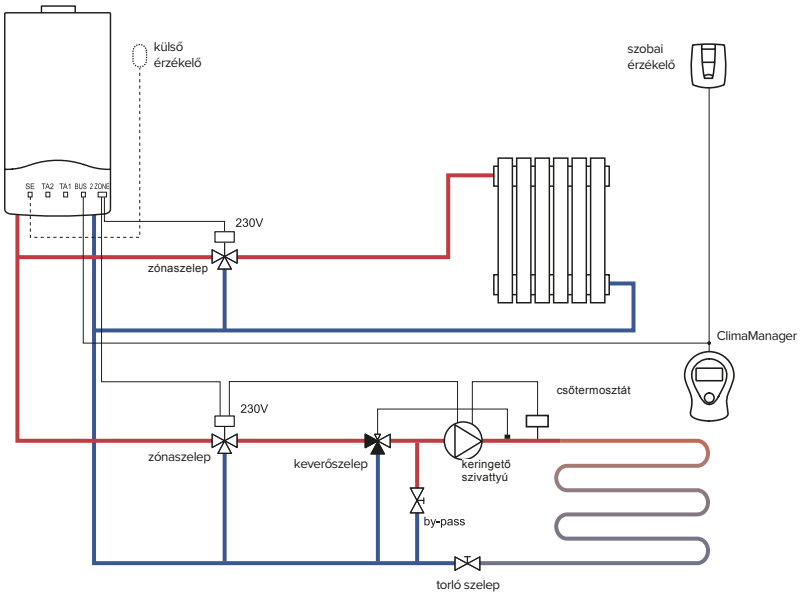

Egy magas és egy alacsony kör ClimaManagerrel és szobai érzékelővel (nem Evo kazánnal)

ELVI KAPCSOLÁSI VÁZLATOK

Két alacsony hőmérsékletű zóna, két kazán kaszkádba kapcsolásával, két indirekt tárolóval, napkollektoros rásegítéssel

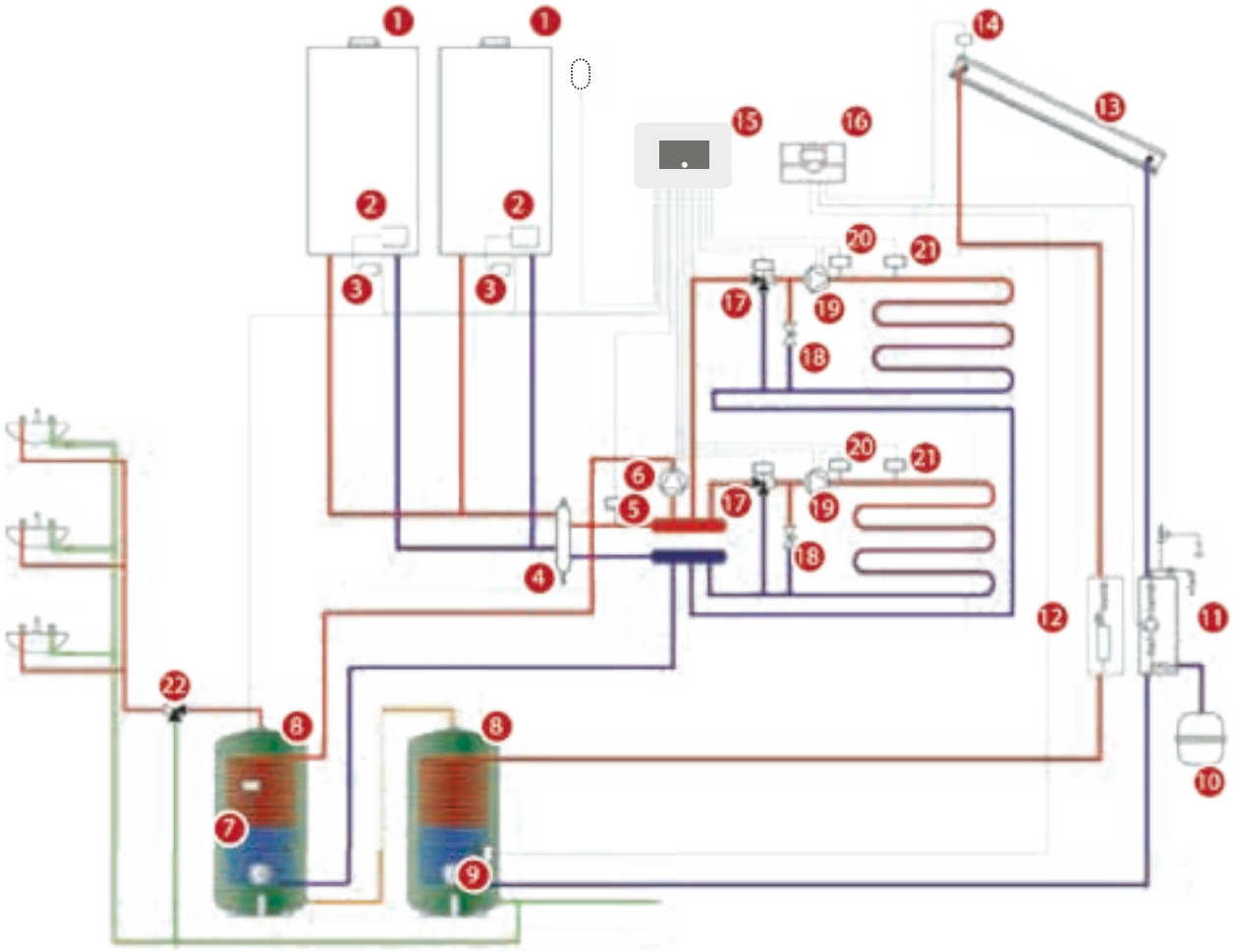

JELMAGYARÁZAT

1	kazán	9	alsó tároló-érzékelő	17	termosztatikus keverőszelep
2	vezérlőpanel	10	tágulási tartály	18	by-pass szelep
3	CoCo jelfordító egység	11	hidraulikus blokk	19	fűtési keringető szivattyú
4	hidraulikus váltó	12	előremenő modul	20	padlófűtés biztonsági termosztátja
5	hidraulikus váltó érzékelő	13	napkollektor	21	előremenő érzékelő
6	hmv tároló szivattyúja	14	kollektor-érzékelő	22	hmv keverőszelep
7	felső tároló-érzékelő	15	RVS63 kaszkádvezérlő		
8	egyspirálos indirekt tároló	16	Elios szolárvezérlő		

/ FŰTÉS MEGÚJULÓ ENERGIÁVAL

/ TÖKÉLETES KOMFORT

/ MEGFELELŐ HŐMÉRSÉKLET

ARISTON

NIMBUS
FŰTŐ HŐSZIVATTYÚK

FŰTÉS ÉS HŰTÉS A NIMBUS HŐSZIVATTYÚVAL: EGY LÉPÉS A JÖVŐ FELÉ

A magas szintű környezeti fenntarthatóság biztosítása ma már fő követelmény minden ipari és lakossági felhasználó számára.
Mindennapos tevékenységeink során valamennyien felelősek vagyunk, hogy kivegyük a részünket bolygónk erőforrásainak védelméből, és biztosítsuk gyermekeink jövőjét. A közintézmények igyekeznek végigvezetni bennünket ezen a nehéz úton: irányelveket hoznak, amelyek előírják, hogy háztartási gépeink tervezésekor tartsuk szem előtt a környezetvédelem értékeit.

Az egyik ilyen intézkedés az **ErP irányelv és annak előírásai,** amelyek környezetbarát termékek gyártására vonatkozóan nyújtanak útmutatást, az európai környezetbarát tervezésre vonatkozó fogyasztói koncepció alapján.
Minden új termék, amellyel találkozunk – a számítógéptől az izzókig, a háztartási készülékektől a kazánokig – az új szabályozás hatálya alá esik: az új energiahatékonysági osztályok alapjaiban fogják megváltoztatni a környezetbarát termékekkel kapcsolatos jelenlegi elgondolásainkat.

Az Ariston továbbra is befektet az élvonalbeli technológiába, úgy, hogy fejlesztései teljes mértékben összhangban állnak az új irányelvekkel, és ügyfeleik érdekeit szolgálják.
Az Ön dolga mindössze annyi, megalapozott döntést hozzon, és igazán korszerű fűtési rendszert válasszon: így jelentős energia-megtakarítást érhet el, és berendezése környezeti szempontból is fenntartható lesz.

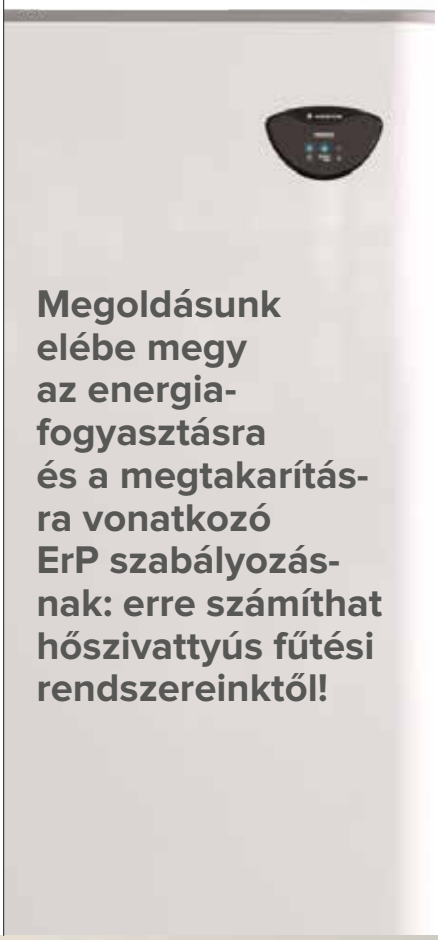

Megoldásunk elébe megy az energia-fogyasztásra és a megtakarítás-ra vonatkozó ErP szabályozás-nak: erre számíthat hőszivattyús fűtési rendszereinktől!

ÚJ, KÖRNYEZETBARÁT BERENDEZÉSEK

Az Európai Unió új, környezetvédelmi célkitűzései – **a „20-20-20 célkitűzések”** – 2020-ig 20%-kal csökkentik az üvegházhatást okozó gázok kibocsátását, 20%-kal növelik a megújuló erőforrások felhasználását, és a berendezések hatékonyságának javítása révén 20%-kal mérséklik a teljes energiafogyasztást.

Az Ariston törődik ügyfelei életminőségével, és arra törekszik, hogy azt folytonosan javítsa. A hőszivattyús technológia lehetővé teszi, hogy Önnek ne kelljen változtatnia életmódján és szokásain, s ne kelljen a kényelmét, jólétét sem feláldoznia. S mindennek során az Ariston különös figyelmet fordít környezetünkre, a fűtőanyagok és a gázkibocsátás elképesztő léptékű csökkentése révén.

Az Ariston a jövőbe néz, és figyelembe veszi a környezetvédelmi szempontokat.

Az Ariston továbbra is a jövőbe tekint, s új termékcsaládja – a hőszivattyús fűtőberendezések – gyártásával különös igyelmet fordít a környezetre.

Napjainkban a hőszivattyúk gyorsan terjednek; s nem csak kisebb környezeti hatásuk, hanem alacsonyabb fogyasztásuk miatt is előnyösek.

Új termékcsaládunk tökéletesen megfelel az Ön energiaszükségletének és kényelmi elvárásainak – kompromisszumok nélkül.

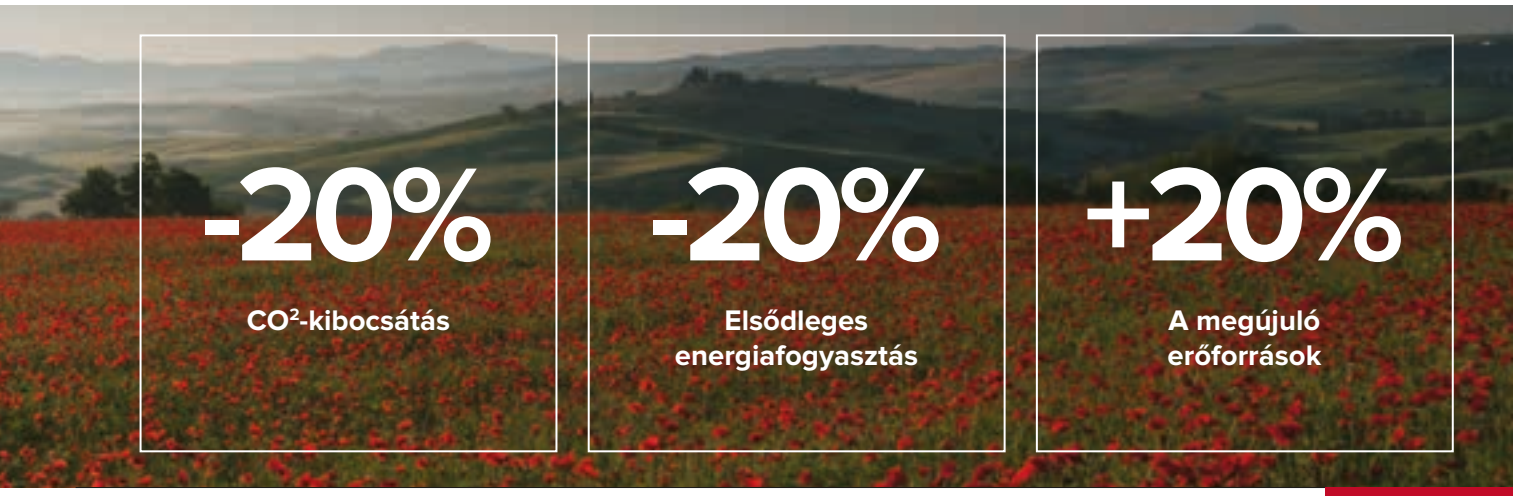

MEGOLDÁSUNK 3 AZ 1-BEN – JÓVAL TÖBB, MINT FŰTÉS

FŰTÉS

HŰTÉS

MELEG VÍZ

NIMBUS COMPACT

A „minden az egyben” megoldás

/ Csak fűtés vagy fűtés és hűtés
/ Alkalmazkodik az Ön igényeihez (6, 8, 12, 15 kW; 1 vagy 2 fűtési zóna)
/ Nagy mennyiségű meleg víz áll mindig rendelkezésére (180 literes integrált tároló)

NIMBUS FLEX

A legváltozatosabb módokon telepíthető megoldás

/ Csak fűtés vagy fűtés és hűtés
/ Alkalmazkodik az Ön igényeihez (6, 8, 12, 15 kW)
/ Nagy mennyiségű meleg víz áll mindig rendelkezésére (180 vagy 300 literes tároló)

NIMBUS PLUS

A megoldás, amely alkalmazkodik az Ön otthonához

/ Csak fűtés vagy fűtés és hűtés
/ Alkalmazkodik az Ön igényeihez (6, 8, 12, 15 kW)

A NIMBUS, AKÁRCSAK AZ ARISTON, HŐVÉ ALAKÍTJA A LEVEGŐT

FOGYASSZON INGYENES ENERGIÁT

Otthona fűtése és melegvíz-használata energiaszükségletének 70%-a a levegőből származik.

70%

a levegőből

30%

villamos energiából

MONOBLOKK TECHNOLÓGIA: EGY EGYSZERŰ ÉS MEGBÍZHATÓ MŰKÖDÉSI ELV

A HŐSZIVATTYÚ MŰKÖDÉSI ELVE

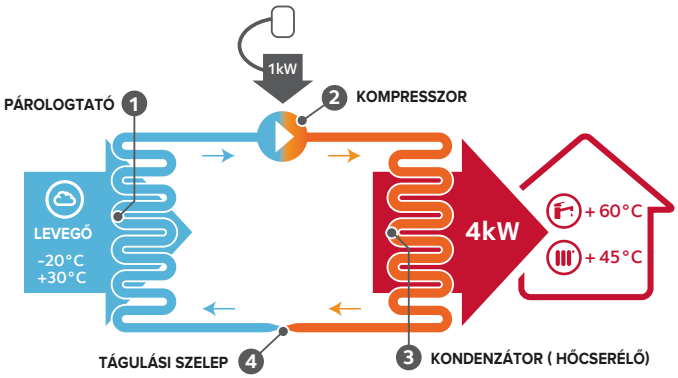

FŰTÉS 4 LÉPÉSBEN

/ A külső levegőből kivont energia átadódik a párologtatóban lévő gáznak.
/ A gáz tömörítése folytán megnövekszik a gáz hőmérséklete (és nyomása).
/ Az energia egy kondenzátoron keresztül átadódik a háznak.
/ A gáz nyomása egy tágulási szelep segítségével visszaesik.

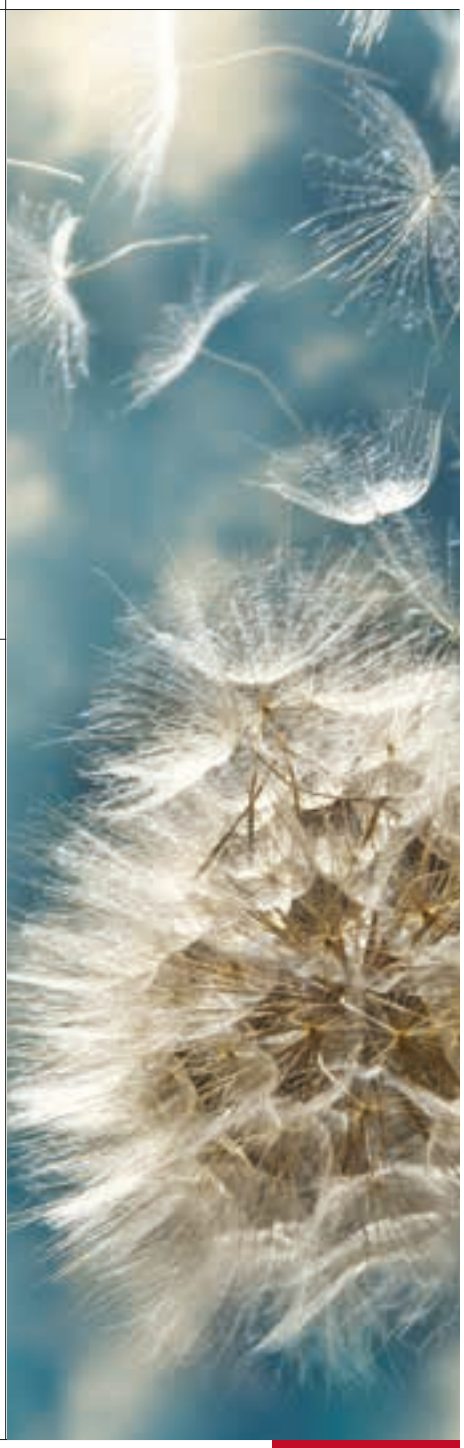

NIMBUS, AZ IDEÁLIS MEGOLDÁS A JÖVŐ OTTHONAI SZÁMÁRA

ULTRA KOMPAKT MÉRET

A Nimbus – méretének köszönhetően – a legkompaktabb hőszivattyús megoldás a piacon. A lehető legcsekélyebb helyigény a modern otthonban.

Beltéri modul NIMBUS Compact (mm)

Beltéri modul NIMBUS Plus és NIMBUS Flex (mm)

UGYANAZ A MÉRET AZ 1 ÉS A 2 ZÓNÁS MODULNÁL

DC INVERTERES TECHNOLÓGIA A TELJES KÉNYELEMÉRT

A Nimbus hőszivattyúkat DC inverteres kompresszorokkal láttuk el, amelyek igen széles tartományban (a névleges teljesítmény 15%-a és 115%-a között) modulálhatják a hőteljesítményt, folyamatosan alkalmazkodva a valós igényekhez. Ezen túlmenően, a DC inverteres technológia csökkenti az ON / OFF ciklusok számát, így biztosítva tartós megbízhatóságot. Ez a technológia segít csökkenteni az energiafogyasztást, és maximális kényelmet biztosít.

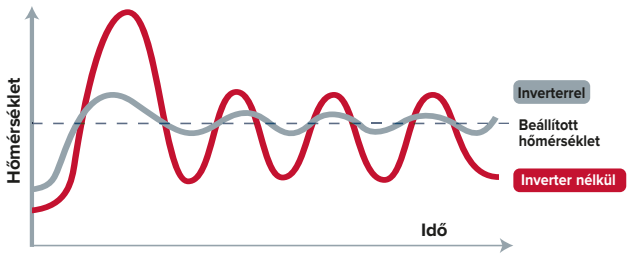

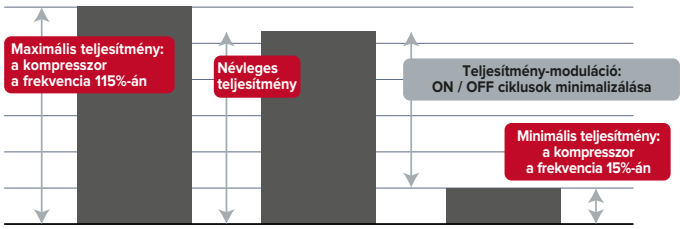

TELEPÍTÉSÉHEZ SZINTE EGY VILLÁSKULCS KÉSZLET IS ELÉGSÉGES

A Nimbus kültéri egysége és beltéri modulja közötti kapcsolat hidronikus jellegű. Ez az elrendezés megkönnyíti a telepítést, valamint maximális megbízhatóságot és rugalmasságot tesz lehetővé a berendezés szerelése közben.

KISEBB ELEKTROMOS ENERGIAFOGYASZTÁS A FOTOVOLTAIKUS ENERGIA INTEGRÁCIÓJA RÉVÉN

MINIMÁLIS ZAJSZINT

ÖKOLÓGIA, MEGTAKARÍTÁS ÉS KÉNYELEM

A hőszivattyú használata révén a Nimbus a hőigényünk jelentős részét úgy fedezheti, hogy gazdaságos működtetést biztosít az egész év során, s ezáltal maximalizálja a kezdeti beruházásunk megtérülését.
A rendkívül hideg időszakokban a hőszivattyú folyamatos kényelmet biztosít.
Az intelligens vezérlőrendszer valós időben választja meg a leghatékonyabb energiaforrást.

ÉVSZAKONKÉNTI HŐIGÉNY

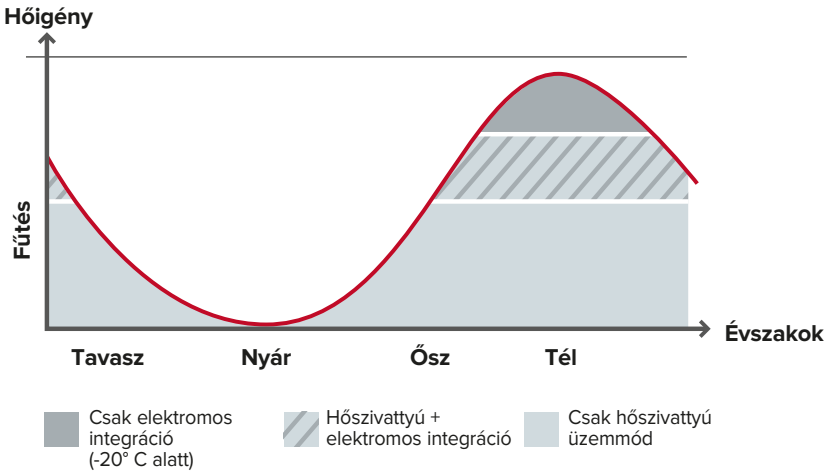

A berendezés egész év során a hőigény több mint 70%-át megújuló és kimeríthetetlen forrásból biztosítja: a levegőből.
Az intelligens vezérlőrendszer – a minimális környezeti hatás érdekében – optimalizálja a két energiaforrás felhasználását.

INTELLIGENS KÉNYELEM AZ ÖN IGÉNYEIHEZ MÉRTEN

AUTOMATA FUNKCIÓ

Intelligens funkció, amely maximális energia-megtakarítás mellett biztosíthatja kényelmét.

Az AUTO funkció bekapcsolásával nem kell többé ki-be kapcsolgatnia a berendezést, amely ezután a környezeti feltételek alapján választja ki a hőszivattyú legmegfelelőbb működését,
és a lehető legjobban mérsékli az összetevők igénybevételét.

A rendszer egységesen figyelembe veszi a hőszabályozás alapelvei által meghatározott technológiai értékeket, s így újfajta, magas színvonalú teljesítményt nyújt.

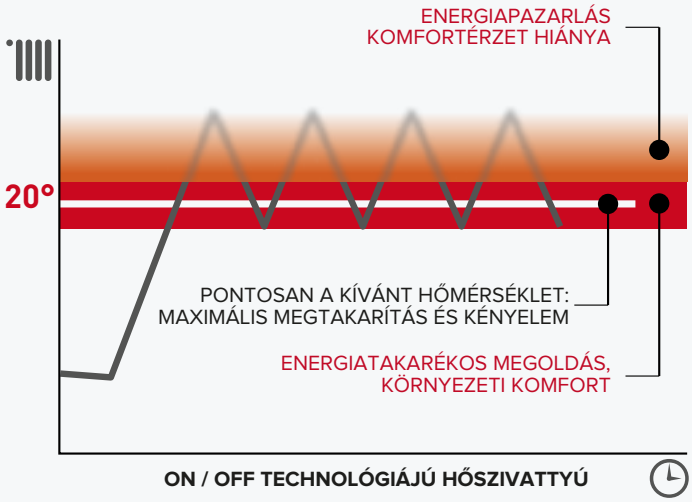

ON / OFF TECHNOLÓGIÁJÚ HŐSZIVATTYÚ

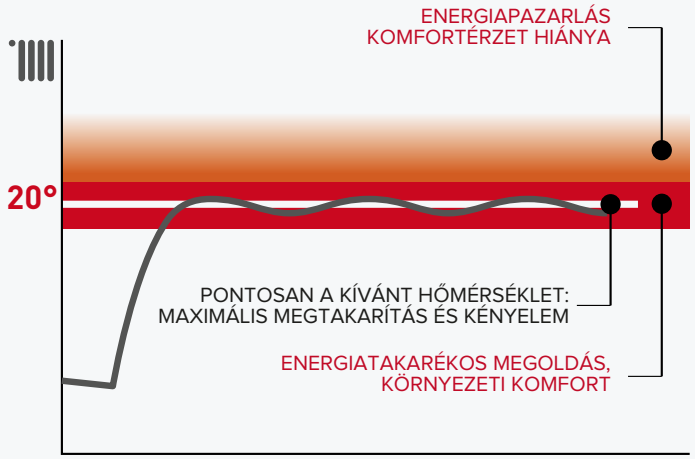

NIMBUS DC-INVERTERES TECHNOLÓGIÁVAL ÉS SENSYSSZEL

SENSYS, A KÉNYELMES FŰTÉSSZABÁLYOZÁS FELSŐFOKA

A SENSYS olyan innovatív rendszervezérlő, amely révén a lehető legegyszerűbben felügyelheti a berendezés megfelelő működését.

- Intuitív navigáció és könnyű olvashatóság a nagy, háttérvilágítású kijelzőnek köszönhetően
- A rendszer minden összetevője fölötti teljes ellenőrzés BUS BridgeNet® kommunikációs protokoll segítségével
- Fűtés és melegvíz- beállítás és programozás
- Modulációs hővezérlés
- Automatikus szabályozó funkció

ZÖLD FUNKCIÓ

Az energia-megtakarítást maximalizáló funkció. A gép kizárólag hőszivattyúval működik, és 65 °C-ra fűti fel a háztartási vizet.

BOOST FUNKCIÓ

A fűtési időtartamok csökkentésére szolgáló funkció, melynek célja, hogy a vízmelegítést komfortosabbá tegye. A berendezés egyidejűleg hőszivattyúval és elektromos ellenállással is működik, s így felgyorsítja a víz felfűtését. Miután a berendezés eléri a beállított hőfokot, vagy a BOOST funkció több mint 180 egymást követő percben aktív, a szivattyú visszatér a fűtést megelőző beállításokhoz.

BAKTÉRIUMÖLŐ FUNKCIÓ

A berendezés meghatározott időközönként ellenőrzést végez, és ha szükséges, a tárolási hőmérsékletet a kívánt értéken tartja, elegendő ideig ahhoz, hogy az esetleges baktériumtelepeket teljesen megsemmisítse.

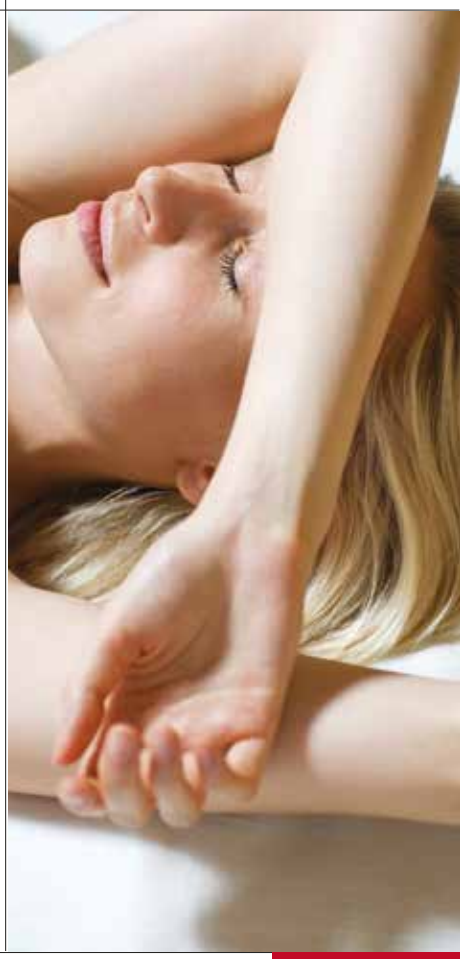

NIMBUS COMPACT

- Rendelhető vízmelegítő és fűtő funkcióval (COMPACT típusok), valamint vízmelegítő, fűtő és hűtő funkcióval (COMPACT–R típusok)
- Monoblokk hőszivattyú inverteres technológiával
- Hőszivattyú rendelhető a 6 és 8 kW-os modellekhez
- Szabadon álló melegvíz-tárolóval és egy- vagy kétzónás vezérléssel
- Az Exogel készlet, a szelepkészlet és a szűrő a csomag része
- A SENSYS rendszervezérlő és külső szonda szériatartozék
- Meleg víz előállítása és fűtés hőszivattyúval
- Meleg víz előállítása, fűtés és hűtés hőszivattyúval

ENERGETIKAI OSZTÁLY

A++

A

ÚJ 2015

A osztályú keringető
max. teljesítménytényező (COP): 4,30
DC-inverteres technológia
rendszerellenőrzés
a SENSYS szériatartozék
-20 °C-ig működik
Green & Boost funkciók
Baktériumölő funkció

Hőszivattyú vízmelegítésre és fűtésre

NIMBUS COMPACT	6 KW 1Z	6 KW 2Z	8 KW 1Z	8 KW 2Z
55°C-os fűtés ErP besorolása	A++	A++	A+	A+
Vízmelegítés ErP besorolása	A	A	A	A
Vízvételi profil nagyság	XL	XL	XL	XL
CIKKSZÁM	3300669	3300670	3300671	3300672

Hőszivattyú vízmelegítésre, fűtésre és hűtésre

NIMBUS-R COMPACT	6 KW 1Z	6 KW 2Z	8 KW 1Z	8 KW 2Z
55°C-os fűtés ErP besorolása	A++	A++	A+	A+
Vízmelegítés ErP besorolása	A	A	A	A
Vízvételi profil nagyság	XL	XL	XL	XL
CIKKSZÁM	3300789	3300790	3300791	3300792

HP -20°C FAGYÁLLÓ · FŰTÉS · MELEGVÍZ · HŰTÉS

MŰSZAKI ADATOK		6 KW	8 KW
FŰTŐ HŐSZIVATTYÚ			
		Levegő / Víz Monoblokk Inverter	
Zajszint	db(A)	62	64
Előremenő víz min./max. hőmérséklete	°C	7/60	
Üzemi tartomány / Levegő hőmérséklete	°C	-20/45	
Üzem közbeni min. keringetési kapacitás	l/h	320	420
Névleges üzem közbeni keringetési kapacitás	l/h	1000	1250
Súly	kg	65	71
Feszültség / Frekvencia	V/ph/Hz	230/1/50	
Maximális áramfelvétel	A	11	14
HŐSZIVATTYÚ TELJESÍTMÉNYE			
Teljesítménytényező (COP)*		4,28	3,97
Hőteljesítmény*	kW	5,8	7,2
EER**		3,57	3,87
Hőteljesítmény**	kW	6,9	7,7
HŐSZIVATTYÚ TELJESÍTMÉNYE VÍZMELEGÍTŐ FUNKCIÓBAN			
Teljesítménytényező (COP) az EN 16147 szerint		2,5	
Mérési profil az EN 16147 szerint		XL	
Vízmelegítés időtartama a beállított hőfokra (52 °C)	h:min	2:05	2:02
Energiafogyasztás készenléti állapotban	W	45	45
A kevert víz mennyisége	l	240	240

HIDRAULIKAI MODUL		NIMBUS FS 1Z	NIMBUS FS 2Z	NIMBUS-R FS 1Z	NIMBUS-R FS 2Z
Típus		Beltéri modul, szabadon álló		Beltéri modul, szabadon álló	
Meleg víz előállítása		Igen	Igen	Igen	Igen
Fűtés		Igen	Igen	Igen	Igen
Hűtés			Igen	Igen	
Fűtő / hűtő zónák száma		1	2	1	2
Felvett elektromos energia (integrált ellenállásokkal)	kW	4 (2+2)			
Fűtési tágulási tartály űrtartalma	l	8			
Melegvíz-tároló típusa		egy csőkígyós			
Korrózióvédelem		aktív titánium anód + magnéziumanód			
Melegvíz-tároló tartály űrtartalma	l	180			
Feszültség / Frekvencia	V/ph/Hz	230/1/50			

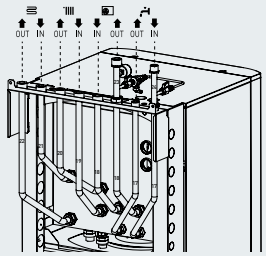

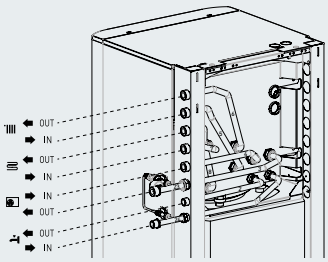

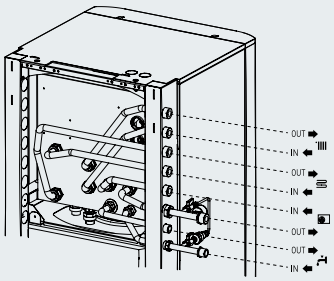

TARTOZÉKOK	CIKKSZÁM
A BERENDEZÉSHEZ MELLÉKELT TARTOZÉKOK	
SENSYS moduláló rendszervezérlő	sériatartozék
SZELEP- ÉS SZŰRŐKÉSZLET	sériatartozék
EXOGEL KÉSZLET	sériatartozék
TARTOZÉKOK A TELEPÍTÉSHEZ	
3/4”-OS HIDRAULIKUS BIZTONSÁGI CSOPORT	877085
1”-OS SZIFON	877086
3M-ES TÖMLŐK	3083057
10 M-ES TÖMLŐK	3083058
KÜLTÉRI EGYSÉG GUMITALPKÉSZLET	3095017
BIZTONSÁGI PÁRATARTALOM-MÉRŐ	3318925
HIDRAULIKAI TARTOZÉKOK, SZABADON ÁLLÓ, CSAK FŰTÉSHEZ (FS 1Z ÉS FS 2Z)	
BAL OLDALI KIMENETI CSATLAKOZÓ, FS	3318781
FELSŐ KIMENETI CSATLAKOZÓ, FS	3318646
JOBB OLDALI KIMENETI CSATLAKOZÓ, FS	3318647
HIDRAULIKAI TARTOZÉKOK, SZABADON ÁLLÓ, FŰTÉSHEZ–HŰTÉSHEZ (FS 1Z ÉS FS 2Z)	
FELSŐ KIMENETI CSATLAKOZÓ, FS-R	3318898
JOBB OLDALI KIMENETI CSATLAKOZÓ, FS-R	3318899
BAL OLDALI KIMENETI CSATLAKOZÓ, FS-R	3318900

NIMBUS FLEX

- Rendelhető vízmelegítő és fűtő funkcióval (NIMBUS FLEX), valamint vízmelegítő, fűtő és hűtő funkcióval (NIMBUS–R FLEX))
- Monoblokk hőszivattyú inverteres technológiával
- Hőszivattyú rendelhető a 6 és 8 kW-os modellekhez
- Fali modul egy- vagy kétzónás vezérléssel
- Az Exogel készlet, a szelepkészlet és a szűrő a csomag része
- A SENSYS rendszervezérlő és külső szonda szériatartozék
- 180 literes vízmelegítő bojler

ENERGETIKAI OSZTÁLY

A++

A

FŰTŐ HŐSZIVATTYÚK

ÚJ 2015

A osztályú keringető max. teljesítménytényező (COP): 4,30
DC-inverteres technológia rendszerellenőrzés
a SENSYS szériatartozék
-20 °C-ig működik

Hőszivattyú vízmelegítésre és fűtésre

NIMBUS FLEX	6 KW 1Z	6 KW 2Z	8 KW 1Z	8 KW 2Z
55°C-os fűtés ErP besorolása	A++	A++	A+	A+
Vízmelegítés ErP besorolása	A	A	A	A
Vízvételi profil nagyság	XL	XL	XL	XL
CIKKSZÁM	3300675	3300676	3300677	3300678

Hőszivattyú vízmelegítésre, fűtésre és hűtésre

NIMBUS-R FLEX	6 KW 1Z	6 KW 2Z	8 KW 1Z	8 KW 2Z
55°C-os fűtés ErP besorolása	A++	A++	A+	A+
Vízmelegítés ErP besorolása	A	A	A	A
Vízvételi profil nagyság	XL	XL	XL	XL
CIKKSZÁM	3300795	3300796	3300797	3300798

FAGYÁLLÓ FŰTÉS MELEGVÍZ HŰTÉS

MŰSZAKI ADATOK		6 KW	8 KW
FŰTŐ HŐSZIVATTYÚ			
		Levegő / Víz Monoblokk Inverter	
Zajszint	db(A)	62	64
Előremenő víz min./max. hőmérséklete	°C	7/60	
Üzemi tartomány / Levegő hőmérséklete	°C	-20/45	
Üzem közbeni min. keringetési kapacitás	l/h	320	420
Névleges üzem közbeni keringetési kapacitás	l/h	1000	1250
Súly	kg	65	71
Feszültség / Frekvencia	V/ph/Hz	230/1/50	
Maximális áramfelvétel	A	11	14
HŐSZIVATTYÚ TELJESÍTMÉNYE			
Teljesítménytényező (COP)*		4,28	3,97
Hőteljesítmény*	kW	5,8	7,2
EER**		3,57	3,87
Hőteljesítmény**	kW	6,9	7,7
HŐSZIVATTYÚ TELJESÍTMÉNYE VÍZMELEGÍTŐ FUNKCIÓBAN			
Teljesítménytényező (COP) az EN 16147 szerint		2,5	
Mérési profil az EN 16147 szerint		XL	
Vízmelegítés időtartama a beállított hőfokra (52 °C)	h:min	2:05	2:02
Energiafogyasztás készenléti állapotban	W	45	45
A kevert víz mennyisége	l	240	240

HIDRAULIKAI MODUL		NIMBUS WH 1Z	NIMBUS WH 2Z	NIMBUS-R WH 1Z	NIMBUS-R WH 2Z
Típus		Beltéri modul, szabadon álló		Beltéri modul, szabadon álló	
Meleg víz előállítása		Igen (a mellékelt melegvízes készlettel)			
Fűtés		Igen	Igen	Igen	Igen
Hűtés				Igen	Igen
Fűtő / hűtő zónák száma		1	2	1	2
Felvett elektromos energia (integrált ellenállásokkal)	kW	4 (2+2)			
Fűtési tágulási tartály űrtartalma	l	8			
Melegvíz-tároló típusa		egy csőkígyós			
Korrózióvédelem		aktív titánium anód + magnéziumanód			
Melegvíz-tároló tartály űrtartalma	l	180			
Feszültség / Frekvencia	V/ph/Hz	230/1/50			

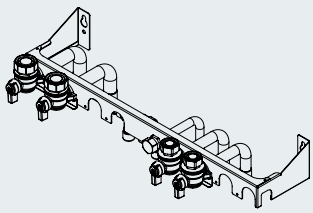

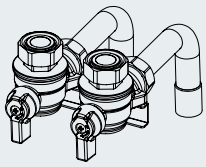

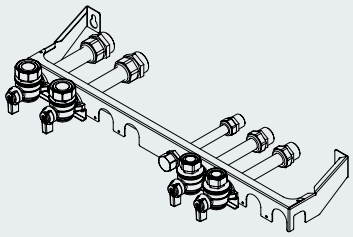

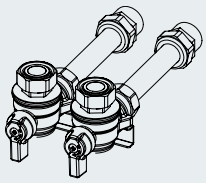

TARTOZÉKOK	CIKKSZÁM
A BERENDEZÉSHEZ MELLÉKELT TARTOZÉKOK	
SENSYS moduláló rendszervezérlő	sériatartozék
SZELEP- ÉS SZŰRŐKÉSZLET	sériatartozék
EXOGEL KÉSZLET	sériatartozék
TARTOZÉKOK A TELEPÍTÉSHEZ	
3/4”-OS HIDRAULIKUS BIZTONSÁGI CSOPORT	877085
1”-OS SZIFON	877086
3M-ES TÖMLŐK	3083057
10 M-ES TÖMLŐK	3083058
KÜLTÉRI EGYSÉG GUMITALPKÉSZLET	3095017
BIZTONSÁGI PÁRATARTALOM-MÉRŐ	3318925
HIDRAULIKAI TARTOZÉKOK, SZABADON ÁLLÓ, CSAK FŰTÉSHEZ (WH 1Z ÉS WH 2Z)	
MENETES SZÁR KÉSZLET WH-MODULHOZ (fali csövek)	3318873
KIEGÉSZÍTŐ WH CSŐKÉSZLET (fali csövek)	3318874
MENETES SZÁR KÉSZLET WH-MODULHOZ	3318909
KIEGÉSZÍTŐ WH MENETES SZÁR KÉSZLET	3318633
MELEGVÍZ-KÉSZLET, WH	3318783
HIDRAULIKAI TARTOZÉKOK, SZABADON ÁLLÓ, FŰTÉSHEZ–HŰTÉSHEZ (WH 1Z ÉS WH 2Z)	
MENETES SZÁR KÉSZLET WH-MODULHOZ (fali csövek)	3318873
KIEGÉSZÍTŐ WH CSŐKÉSZLET (fali csövek)	3318874
MENETES SZÁR KÉSZLET WH-MODULHOZ	3318909
KIEGÉSZÍTŐ WH MENETES SZÁR KÉSZLET	3318633
MELEGVÍZ-KÉSZLET, WH	3318903

NIMBUS PLUS

- Rendelhető fűtő funkcióval (NIMBUS PLUS), valamint fűtő és hűtő funkcióval (NIMBUS–R PLUS)
- Monoblokk hőszivattyú inverteres technológiával
- Hőszivattyú rendelhető a 4, 6 és 8 kW-os modellekhez
- Fali modul egy- vagy kétzónás vezérléssel
- Az Exogel készlet, a szelepkészlet és a szűrő a csomag része
- A SENSYS rendszervezérlő és külső szonda szériatartozék

ENERGETIKAI OSZTÁLY

A++ 55 °C

A+ 35 °C

ÚJ 2015

FŰTŐ HŐSZIVATTYÚK

A Nuos berendezéssel kombinálva kiváló választás a lehető legmagasabb hatásfokhoz.

Hőszivattyú fűtéshez

NIMBUS PLUS		4 KW 1Z	4 KW 2Z	6 KW 1Z	6 KW 2Z	8 KW 1Z	8 KW 2Z
ErP	55°C-os fűtés ErP besorolása	A++	A++	A++	A++	A+	A+
	35°C-os fűtés ErP besorolása	A+	A+	A+	A+	A	A
CIKKSZÁM		3300661	3300662	3300663	3300664	3300665	3300666

Hőszivattyú fűtéshez és hűtéshez

NIMBUS-R PLUS		4 KW 1Z	4 KW 2Z	6 KW 1Z	6 KW 2Z	8 KW 1Z	8 KW 2Z
ErP	55°C-os fűtés ErP besorolása	A++	A++	A++	A++	A+	A+
	35°C-os fűtés ErP besorolása	A+	A+	A+	A+	A	A
CIKKSZÁM		3300781	3300782	3300783	3300784	3300785	3300786

FAGYÁLLÓ FŰTÉS HŰTÉS

MŰSZAKI ADATOK		6 KW	8 KW
FŰTŐ HŐSZIVATTYÚ			
		Levegő / Víz Monoblokk Inverter	
Zajszint	db(A)	62	64
Előremenő víz min./max. hőmérséklete	°C	7/60	
Üzemi tartomány / Levegő hőmérséklete	°C	-20/45	
Üzem közbeni min. keringetési kapacitás	l/h	320	420
Névleges üzem közbeni keringetési kapacitás	l/h	1000	1250
Súly	kg	65	71
Feszültség / Frekvencia	V/ph/Hz	230/1/50	
Maximális áramfelvétel	A	11	14
HŐSZIVATTYÚ TELJESÍTMÉNYE			
Teljesítménytényező (COP)*		4,28	3,97
Hőteljesítmény*	kW	5,8	7,2
EER**		3,57	3,87
Hőteljesítmény**	kW	6,9	7,7

HIDRAULIKAI MODUL		NIMBUS FS 1Z	NIMBUS FS 2Z	NIMBUS-R FS 1Z	NIMBUS-R FS 2Z
Típus		Beltéri modul, szabadon álló		Beltéri modul, szabadon álló	
Meleg víz előállítása		Nincs			
Fűtés		Igen	Igen	Igen	Igen
Hűtés				Igen	Igen
Fűtő / hűtő zónák száma		1	2	1	2
Felvett elektromos energia (integrált ellenállásokkal)	kW	4 (2+2)			
Fűtési tágulási tartály űrtartalma	l	8			
Feszültség / Frekvencia	V/ph/Hz	230/1/50			

FŰTŐ HŐSZIVATTYÚK

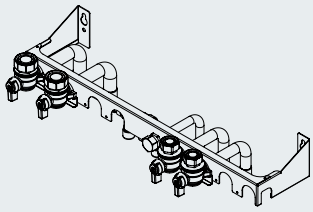

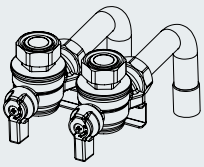

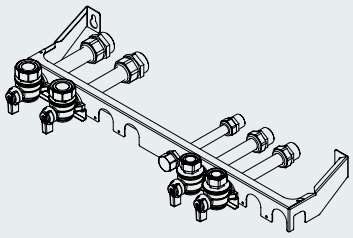

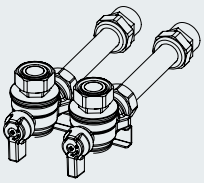

TARTOZÉKOK	CIKKSZÁM
A BERENDEZÉSHEZ MELLÉKELT TARTOZÉKOK	
SENSYS moduláló rendszervezérlő	sériatartozék
SZELEP- ÉS SZŰRŐKÉSZLET	sériatartozék
EXOGEL KÉSZLET	sériatartozék
TARTOZÉKOK A TELEPÍTÉSHEZ	
3/4”-OS HIDRAULIKUS BIZTONSÁGI CSOPORT	877085
1”-OS SZIFON	877086
3M-ES TÖMLŐK	3083057
10 M-ES TÖMLŐK	3083058
KÜLTÉRI EGYSÉG GUMITALPKÉSZLET	3095017
BIZTONSÁGI PÁRATARTALOM-MÉRŐ	3318925
HIDRAULIKAI TARTOZÉKOK, SZABADON ÁLLÓ, CSAK FŰTÉSHEZ (WH 1Z ÉS WH 2Z)	
MENETES SZÁR KÉSZLET WH-MODULHOZ (fali csövek)	3318873
KIEGÉSZÍTŐ WH CSŐKÉSZLET (fali csövek)	3318874
MENETES SZÁR KÉSZLET WH-MODULHOZ	3318909
KIEGÉSZÍTŐ WH MENETES SZÁR KÉSZLET	3318633
HIDRAULIKAI TARTOZÉKOK, SZABADON ÁLLÓ, FŰTÉSHEZ–HŰTÉSHEZ (WH 1Z ÉS WH 2Z)	
MENETES SZÁR KÉSZLET WH-MODULHOZ (fali csövek)	3318873
KIEGÉSZÍTŐ WH CSŐKÉSZLET (fali csövek)	3318874
MENETES SZÁR KÉSZLET WH-MODULHOZ	3318909
KIEGÉSZÍTŐ WH MENETES SZÁR KÉSZLET	3318633

NIMBUS FLEX

- Rendelhető vízmelegítő, fűtő és hűtő funkcióval
- Monoblokk hőszivattyú inverteres technológiával
- Hőszivattyú rendelhető a 12, 15 kW-os egy és háromfázisú modellekhez
- Fali modul egyzónás vezérléssel
- Az Exogel készlet, a szelepkészlet és a szűrő a csomag része
- A SENSYS rendszervezérlő és külső szonda szériatartozék
- 300 literes vízmelegítő bojler

ENERGETIKAI OSZTÁLY

A++

A

ÚJ 2015

A osztályú keringető max. teljesítménytényező (COP): 4,30 DC-inverteres technológia rendszerellenőrzés a SENSYS szériatartozék -20 °C-ig működik

Hőszivattyú vízmelegítésre, fűtésre és hűtésre

NIMBUS FLEX	12 KW	15 KW	12 KW T	15 KW T
55°C-os fűtés ErP besorolása	A+	A++	A++	A++
ErP Vízmelegítés ErP besorolása	A	A	A	A
Vízvételi profil nagyság	XXL	XXL	XXL	XXL
CIKKSZÁM	3300799	3300800	3300803	3300804

FAGYÁLLÓ FŰTÉS MELEGVÍZ HŰTÉS

MŰSZAKI ADATOK		12 KW M	15 KW M	12 KW T	15 KW T
FŰTŐ HŐSZIVATTYÚ					
			Levegő / Víz Monoblokk Inverter		
Zajszint	db(A)	67	68	68	68
Előremenő víz min./max. hőmérséklete	°C		7/60		
Üzemi tartomány / Levegő hőmérséklete	°C		-20/45		
Üzem közbeni min. keringetési kapacitás	l/h		420		
Névleges üzem közbeni keringetési kapacitás	l/h	2100	2500	2100	2500
Súly	kg	105	130	105	130
Feszültség / Frekvencia	V/ph/Hz	230/1/50		400/3/50	
Maximális áramfelvétel	A	23	20	16	16
HŐSZIVATTYÚ TELJESÍTMÉNYE					
Teljesítménytényező (COP)*		3,97	4,11	4,33	4,31
Hőteljesítmény*	kW	12,0	14,6	12,2	15,2
EER**		3,55	3,77	4,00	3,73
Hőteljesítmény**	kW	13,3	15,8	13,3	15,8
HŐSZIVATTYÚ TELJESÍTMÉNYE VÍZMELEGÍTŐ FUNKCIÓBAN					
Teljesítménytényező (COP) az EN 16147 szerint		2,60	2,45	2,60	2,45
Mérési profil az EN 16147 szerint			XXL		
Vízmelegítés időtartama a beállított hőfokra (52 °C)	h:min	3:40	2:20	3:40	2:20
A kevert víz mennyisége	l		415		
HIDRAULIKAI MODUL			NIMBUS WH-L		
Típus			Beltéri, fali modul		
Meleg víz előállítása			Igen (a mellékelt melegvízes készlettel)		
Fűtés			Igen		
Hűtés			Igen		
Fűtő / hűtő zónák száma			1		
Felvett elektromos energia (integrált ellenállásokkal)	kW		6 (2+2+2)		
Fűtési tágulási tartály űrtartalma	l		8		
Melegvíz-tároló típusa			egy csőkígyós		
Korrózióvédelem			aktív titánium anód + magnéziumanód		
Melegvíz-tároló tartály űrtartalma	l		300		
Feszültség / Frekvencia	V/ph/Hz		230/1/50 - 400/3/50		

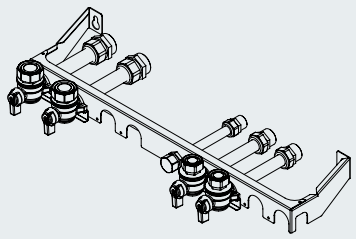

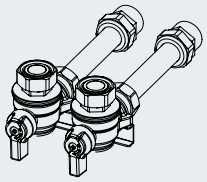

TARTOZÉKOK	CIKKSZÁM
A BERENDEZÉSHEZ MELLÉKELT TARTOZÉKOK	
SENSYS moduláló rendszervezérlő	sériatartozék
SZELEP- ÉS SZŰRŐKÉSZLET	sériatartozék
EXOGEL KÉSZLET	sériatartozék
TARTOZÉKOK A TELEPÍTÉSHEZ	
3/4”-OS HIDRAULIKUS BIZTONSÁGI CSOPORT	877085
1”-OS SZIFON	877086
3M-ES TÖMLŐK	3083057
10 M-ES TÖMLŐK	3083058
KÜLTÉRI EGYSÉG GUMITALPKÉSZLET	3095017
BIZTONSÁGI PÁRATARTALOM-MÉRŐ	3318925
HIDRAULIKAI TARTOZÉKOK, FALI, FŰTÉSHEZ–HŰTÉSHEZ (WH–L)	
MENETES SZÁR KÉSZLET WH-L MODULHOZ (fali csövek)	3318896
KIEGÉSZÍTŐ WH-L CSŐKÉSZLET (fali csövek)	3318897
MELEGVÍZ-KÉSZLET, WH-L	3318904

NIMBUS PLUS

- Rendelhető fűtő és hűtő funkcióval
- Monoblokk hőszivattyú inverteres technológiával
- Hőszivattyú rendelhető a 12, 15 kW-os egy- és háromfázisú modellekhez
- Fali modul egyzónás vezérléssel
- Az Exogel készlet, a szelepkészlet és a szűrő a csomag része
- A SENSYS rendszervezérlő és külső szonda szériatartozék

ENERGETIKAI OSZTÁLY

A++ 55 °C

A+ 35 °C

ÚJ 2015

FŰTŐ HŐSZIVATTYÚK

A Nuos berendezéssel kombinálva kiváló választás a lehető legmagasabb hatásfokhoz.

Hőszivattyú fűtéshez és hűtéshez

NIMBUS-R PLUS		12 KW	15 KW	12 KW T	15 KW T
ErP	55°C-os fűtés ErP besorolása	A+	A++	A++	A++
	35°C-os fűtés ErP besorolása	A+	A+	A+	A+
CIKKSZÁM		3300801	3300802	3300805	3300806

HP -20°C FAGYÁLLÓ · FŰTÉS · HŰTÉS

MŰSZAKI ADATOK		12 KW M	15 KW M	12 KW T	15 KW T
FŰTŐ HŐSZIVATTYÚ					
		Levegő / Víz Monoblokk Inverter			
Zajszint	db(A)	67	68	68	68
Előremenő víz min./max. hőmérséklete	°C	7/60			
Üzemi tartomány / Levegő hőmérséklete	°C	-20/45			
Üzem közbeni min. keringetési kapacitás	l/h	420			
Névleges üzem közbeni keringetési kapacitás	l/h	2100	2500	2100	2500
Súly	kg	105	130	105	130
Feszültség / Frekvencia	V/ph/Hz	230/1/50		400/3/50	
Maximális áramfelvétel	A	23	20	16	16
HŐSZIVATTYÚ TELJESÍTMÉNYE					
Teljesítménytényező (COP)*		3,97	4,11	4,33	4,31
Hőteljesítmény*	kW	12,0	14,6	12,2	15,2
EER**		3,55	3,77	4,00	3,73
Hőteljesítmény**	kW	13,3	15,8	13,3	15,8
HIDRAULIKAI MODUL		NIMBUS WH-L			
Típus		Beltéri, fali modul			
Meleg víz előállítása		Nem			
Fűtés		Igen			
Hűtés		Igen			
Fűtő / hűtő zónák száma		1			
Felvett elektromos energia (integrált ellenállásokkal)	kW	6 (2+2+2)			
Fűtési tágulási tartály űrtartalma	l	8			
Feszültség / Frekvencia	V/ph/Hz	230/1/50 - 400/3/50			

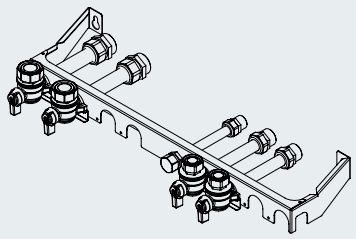

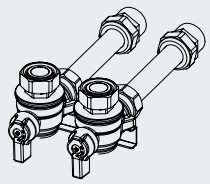

TARTOZÉKOK	CIKKSZÁM
A BERENDEZÉSHEZ MELLÉKELT TARTOZÉKOK	
SENSYS moduláló rendszervezérlő	sériatartozék
SZELEP- ÉS SZŰRŐKÉSZLET	sériatartozék
EXOGEL KÉSZLET	sériatartozék
TARTOZÉKOK A TELEPÍTÉSHEZ	
3/4”-OS HIDRAULIKUS BIZTONSÁGI CSOPORT	877085
1”-OS SZIFON	877086
3M-ES TÖMLŐK	3083057
10 M-ES TÖMLŐK	3083058
KÜLTÉRI EGYSÉG GUMITALPKÉSZLET	3095017
BIZTONSÁGI PÁRATARTALOM-MÉRŐ	3318925
HIDRAULIKAI TARTOZÉKOK, FALI, FŰTÉSHEZ–HŰTÉSHEZ (WH–L)	
MENETES SZÁR KÉSZLET WH-L MODULHOZ (fali csövek)	3318896
KIEGÉSZÍTŐ WH-L CSŐKÉSZLET (fali csövek)	3318897
MELEGVÍZ-KÉSZLET, WH-L	3318904

ÖSSZETEVŐK JEGYZÉKE

Leírás	Cikkszám	NIMBUS EXTERNAL UNIT 04 kW Cod. 3300590	NIMBUS EXTERNAL UNIT 06 kW Cod. 3300591	NIMBUS EXTERNAL UNIT 08 kW Cod. 3300592	NIMBUS EXTERNAL UNIT 12 kW Cod. 3300601	NIMBUS EXTERNAL UNIT 15 kW Cod. 3300602	NIMBUS EXTERNAL UNIT 12 kW T Cod. 3300603	NIMBUS EXTERNAL UNIT 15 kW T Cod. 3300604	NIMBUS WH 1Z Cod. 3300593	NIMBUS WH 2Z Cod. 3300594	NIMBUS WH-R 1Z Cod. 3300679	NIMBUS WH-R 2Z Cod. 3300680
NIMBUS PLUS 4KW 1Z	3300661	1							1			
NIMBUS PLUS 4KW 2Z	3300662	1								1		
NIMBUS PLUS 6KW 1Z	3300663		1						1			
NIMBUS PLUS 6KW 2Z	3300664		1							1		
NIMBUS PLUS 8KW 1Z	3300665			1					1			
NIMBUS PLUS 8KW 2Z	3300666			1						1		
NIMBUS COMPACT 4KW 1Z	3300667	1										
NIMBUS COMPACT 4KW 2Z	3300668	1										
NIMBUS COMPACT 6KW 1Z	3300669		1									
NIMBUS COMPACT 6KW 2Z	3300670		1									
NIMBUS COMPACT 8KW 1Z	3300671			1								
NIMBUS COMPACT 8KW 2Z	3300672			1								
NIMBUS FLEX 4KW 1Z	3300673	1							1			
NIMBUS FLEX 4KW 2Z	3300674	1								1		
NIMBUS FLEX 6KW 1Z	3300675		1						1			
NIMBUS FLEX 6KW 2Z	3300676		1							1		
NIMBUS FLEX 8KW 1Z	3300677			1					1			
NIMBUS FLEX 8KW 2Z	3300678			1						1		
NIMBUS-R PLUS 4kW 1Z	3300781	1									1	
NIMBUS-R PLUS 4kW 2Z	3300782	1										1
NIMBUS-R PLUS 6kW 1Z	3300783		1								1	
NIMBUS-R PLUS 6kW 2Z	3300784		1									1
NIMBUS-R PLUS 8kW 1Z	3300785			1							1	
NIMBUS-R PLUS 8kW 2Z	3300786			1								1
NIMBUS-R COMPACT 4kW 1Z	3300787	1										
NIMBUS-R COMPACT 4kW 2Z	3300788	1										
NIMBUS-R COMPACT 6kW 1Z	3300789		1									
NIMBUS-R COMPACT 6kW 2Z	3300790		1									
NIMBUS-R COMPACT 8kW 1Z	3300791			1								
NIMBUS-R COMPACT 8kW 2Z	3300792			1								
NIMBUS-R FLEX 4kW 1Z	3300793	1									1	
NIMBUS-R FLEX 4kW 2Z	3300794	1										1
NIMBUS-R FLEX 6kW 1Z	3300795		1								1	
NIMBUS-R FLEX 6kW 2Z	3300796		1									1
NIMBUS-R FLEX 8kW 1Z	3300797			1							1	
NIMBUS-R FLEX 8kW 2Z	3300798			1								1
NIMBUS-R PLUS 12 kW	3300801				1							
NIMBUS-R PLUS 15 kW	3300802					1						
NIMBUS-R PLUS 12 kW T	3300805						1					
NIMBUS-R PLUS 15 kW T	3300806							1				
NIMBUS-R FLEX 12 kW	3300799				1							
NIMBUS-R FLEX 15 kW	3300800					1						
NIMBUS-R FLEX 12 kW T	3300803						1					
NIMBUS-R FLEX 15 kW T	3300804							1				

NIMBUS WH-L Cod. 3300681	NIMBUS FS 1Z Cod. 3300595	NIMBUS FS 2Z Cod. 3300596	NIMBUS FS-R 1Z Cod. 3300682	NIMBUS FS-R 2Z Cod. 3300683	CD1 180 H Cod. 3060322	CD1 300 H Cod. 3060345	HP EXOGEL KIT Cod. 3318771	HP FILTER AND VALVES KIT Cod. 3083059	HP INDOOR MODULE DHW KIT Cod. 3318783	HP DHW KIT - R Cod. 3318903	HP DHW KIT - LR Cod. 3318904	NIMBUS WH ERP IT Cod. 3318938	NIMBUS FS ERP IT Cod. 3318939	NIMBUS WH-R ERP IT Cod. 3318940	NIMBUS FS-R ERP IT Cod. 3318941	NIMBUS WH-L ERP IT Cod. 3318942
							1	1				1				
							1	1				1				
							1	1				1				
							1	1				1				
							1	1				1				
							1	1				1				
	1						1	1					1			
		1					1	1					1			
	1						1	1					1			
		1					1	1					1			
	1						1	1					1			
		1					1	1					1			
					1		1	1	1			1				
					1		1	1	1			1				
					1		1	1	1			1				
					1		1	1	1			1				
					1		1	1	1			1				
					1		1	1	1			1				
							1	1						1		
							1	1						1		
							1	1						1		
							1	1						1		
							1	1						1		
							1	1						1		
			1				1	1							1	
				1			1	1							1	
			1				1	1							1	
				1			1	1							1	
			1				1	1							1	
				1			1	1							1	
					1		1	1		1				1		
					1		1	1		1				1		
					1		1	1		1				1		
					1		1	1		1				1		
					1		1	1		1				1		
					1		1	1		1				1		
1							1	1								1
1							1	1								1
1							1	1								1
1							1	1								1
1						1	1	1			1					1
1						1	1	1			1					1
1						1	1	1			1					1
1						1	1	1			1					1

NIMBUS KÜLTÉRI EGYSÉG

- Kefe nélküli motor a lehető legalacsonyabb zajszint érdekében
- Dupla forgódugattyús kompresszor (4 kW egyetlen forgódugattyú teljesítménye), amely csendes és hatékony működést biztosít
- Széles tartományban modulálható teljesítmény
- Hidraulikus csatlakozás az egyszerű telepítéshez
- Kompakt méret

Működési határértékek hűtésnél

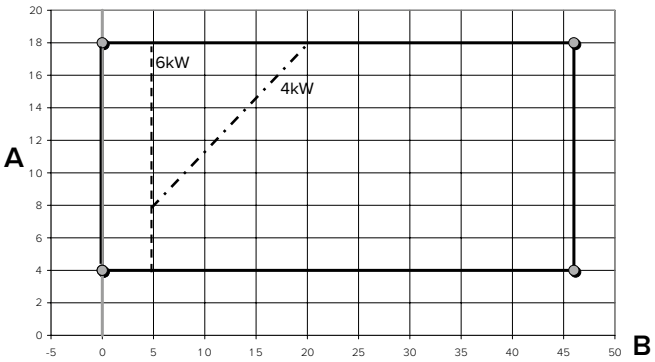

Működési határértékek fűtésnél

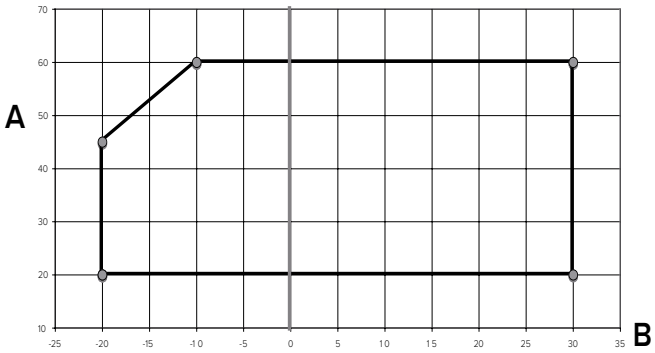

A – Előremenő víz hőmérséklete (°C)
B – Kültéri levegő hőmérséklete (°C)

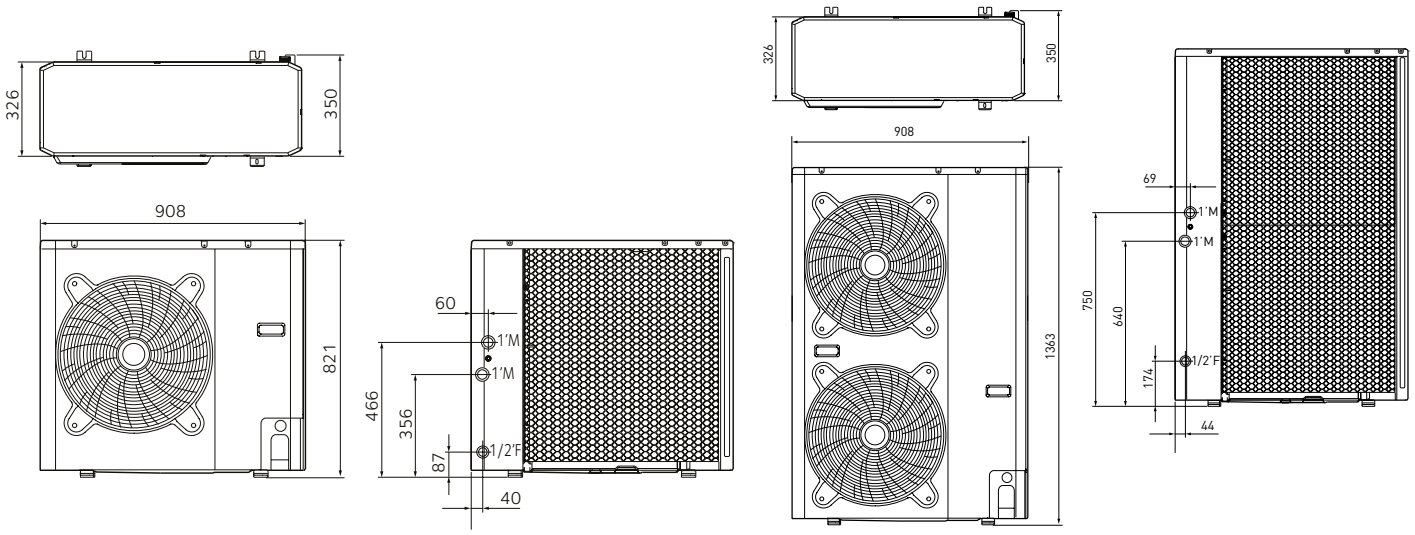

Minimális térközök a telepítésnél

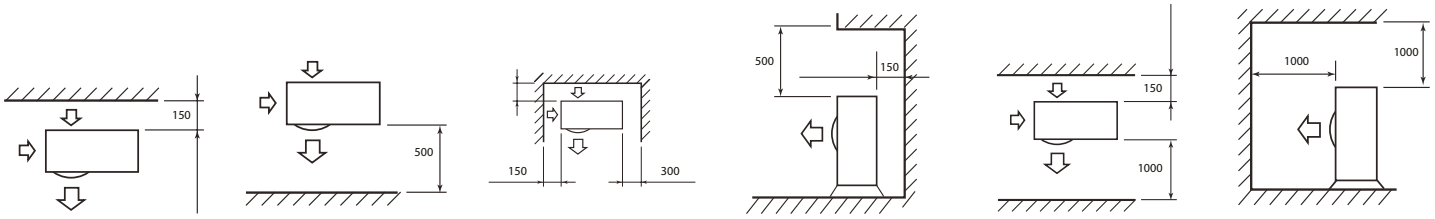

MŰSZAKI ADATOK		4 KW	6 KW	8 KW	12 KW M	12 KW T	15 KW M	15 KW T
Hőszivattyú típusa				Levegő / Víz Monoblokk Inverter				
Felhasználás				Fűtés / Hűtés / Vízmelegítés				
Hűtőközeg					R410A			
Terhelés	kg	1,195	1,350	1,810	2,450	2,450	3,385	3,385
Zajszint	db(A)	62	62	64	67	68	68	68
Előremenő víz min./max. hőmérséklete	°C				7/60			
Üzemi tartomány / Levegő hőmérséklete	°C				-20/45			
Üzem közbeni min. keringetési kapacitás	l/h	320	320	420	420	420	420	420
Névleges üzem közbeni keringetési kapacitás	l/h	700	1000	1250	2100	2100	2500	2500
Súly	kg	60	65	71	105	105	130	130
Feszültség / Frekvencia	V/ph/Hz	230/1/150	230/1/150	230/1/150	230/1/150	400/3/50	400/3/50	400/3/50
Maximális áramfelvétel	A	7,2	11	14	23	16	20	16
HŐSZIVATTYÚ TELJESÍTMÉNYE								
Teljesítménytényező (COP)*		4,15	4,28	3,97	3,97	4,11	4,33	4,31
Hőteljesítmény*	kW	4,1	5,8	7,2	12,0	14,6	12,2	15,2
EER**		3,95	3,57	3,87	3,55	3,77	4,00	3,73
Hőteljesítmény**	kW	4,8	6,9	7,7	13,3	15,8	13,3	15,8
CIKKSZÁM		3300590	3300591	3300592	3300601	3300603	3300602	3300604

Kizárólag valamelyik Nimbus-termékcsomag részeként értékesíthető

NIMBUS WH BELTÉRI EGYSÉG

- Vezérlőmodul, csak fűtőberendezésekhez
- Folyamatos szabályozású keringetők
- Moduláris teljesítményű tartalék elektromos ellenállás (2+2 kW)
- Hidraulikus csatlakozások a berendezés alján
- Integrált elektronikus kártya
- 8 literes tágulási tartály
- Rendelhető egyzónás (WH 1Z) és kétzónás (WH 2Z) változatban
- A modulba beépíthető a melegvíz-csatlakozást szolgáló készlet
- 4, 6 és 8 kW-os kültéri egységekkel kombinálható

JELMAGYAZÁZAT

1. Keringető szivattyú
2. 3 bar-os biztonsági szelep
3. Nyomásmérő óra
4. A fűtőberendezés visszatérő víz hőmérséklet-érzékelője
5. Nyomáskapcsoló
6. 1. zóna előremenő hőérzékelő szondája
7. 1. zóna visszatérő hőmérséklet-érzékelő szondája
8. 2. zóna előremenő hőérzékelő szondája
9. 2. zóna visszatérő hőmérséklet-érzékelő szondája
10. 1. zóna moduláló keringetője
11. 2. zóna moduláló keringetője
12. 2. zóna keverőszelep
13. Hidraulikus szeparátor
14. Automatikus légtelenítő
15. Tágulási tartály
16. A fűtőberendezéshez előremenő ág hőmérséklet-szondája
17. Automatikus légtelenítő
18. Automatikus működtetésű biztonsági termosztát
19. Manuális működtetésű biztonsági termosztát
20. A fűtés tartalék ellenállása (+ 2kW 2kW)

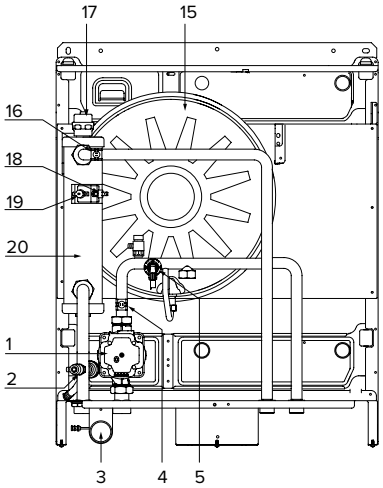

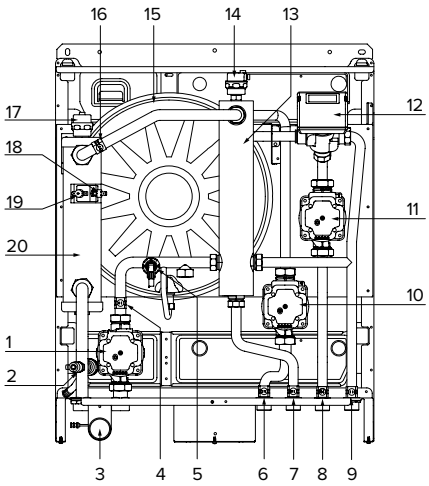

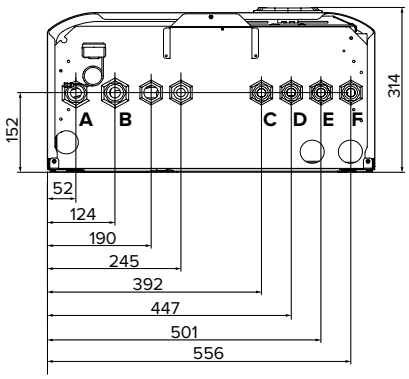

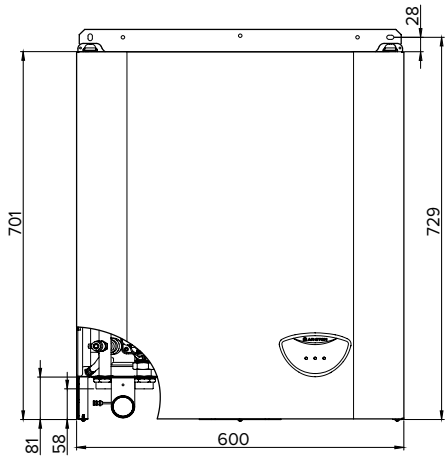

A. A kültéri egységtől érkező meleg víz nyomóága G 1” M
B. A kültéri egység felé visszatérő hideg víz G 1” M
C. Meleg víz nyomóága a berendezés felé, 1. ZÓNA G ¾” M
D. A berendezéstől visszatérő hideg víz, 1. ZÓNA G ¾” M
E. Meleg víz nyomóága a berendezés felé, 2. ZÓNA G ¾” M (solo WH 2Z)
F. A berendezéstől visszatérő hideg víz, 2. ZÓNA G ¾” M (solo WH 2Z)

TELJESÍTMÉNY

A rendelkezésre álló nyomást a telepítéskor el kell osztani a kültéri és a beltéri egység csatlakozásai között

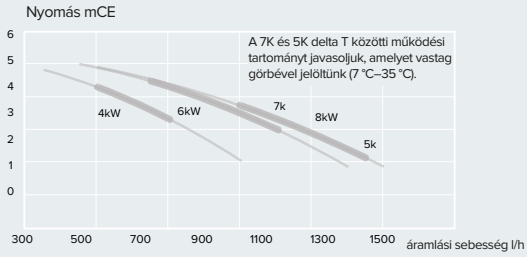

Rendelkezésre álló nyomás – kültéri egység

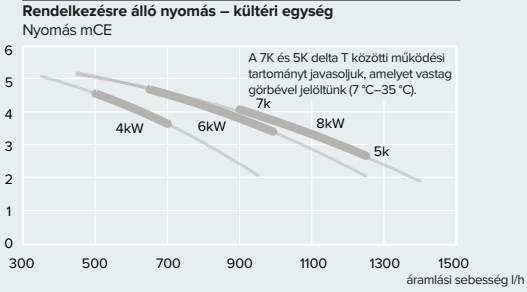

Rendelkezésre álló nyomás – 1. és 2. fűtési zóna

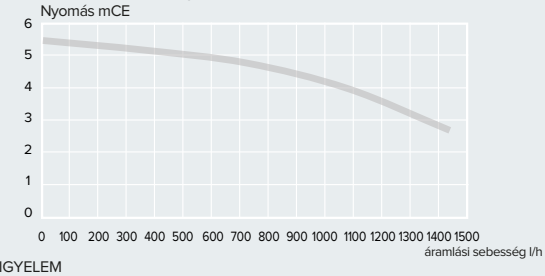

FIGYELEM
A minimális áramlási sebesség a kültéri egységen belül:
Kültéri egység 4 kW = 320 l / h • Kültéri egység 6 kW = 420 l / h • Kültéri egység 8 kW = 420 l / h. Számoljunk legkevesebb 100 l / h biztonsági tartalékkal, hogy kevesebb problémánk adódjon a szűrő elrakódásával

HIDRAULIKUS MODUL

		NIMBUS WH 1Z	NIMBUS WH 2Z
Fűtési zónák száma		1	2
Keringetők típusa		A-osztályú – folyamatosan moduláló	
Zajszint	db(A)	39	43
Felvett elektromos energia (integrált ellenállásokkal)	kW	4 (2+2)	4 (2+2)
Tágulási tartály űrtartalma	l	8	8
Súly	kg	30	35,5
Feszültség / Frekvencia	V/ph/Hz	230/1/50	230/1/50
CIKKSZÁM		3300593	3300594

Kizárólag valamelyik Nimbus-termékcsomag részeként értékesíthető

NIMBUS WH-R BELTÉRI EGYSÉG

- Vezérlőmodul fűtő- és hűtőberendezésekhez
- Folyamatos szabályozású keringetők
- Moduláris teljesítményű tartalék elektromos ellenállás (2+2 kW)
- Hidraulikus csatlakozások a berendezés alján
- Integrált elektronikus kártya
- 8 literes tágulási tartály
- Rendelhető egyzónás (WH 1Z) és kétzónás (WH 2Z) változatban
- A modulba beépíthető a melegvíz-csatlakozást szolgáló készlet
- 4, 6 és 8 kW-os kültéri egységekkel kombinálható

JELMAGYAZÁZAT

1. Keringető szivattyú
2. 3 bar-os biztonsági szelep
3. Nyomásmérő óra
4. A fűtőberendezés visszatérő víz hőmérséklet-érzékelője
5. Nyomáskapcsoló
6. 1. zóna előremenő hőérzékelő szondája
7. 1. zóna visszatérő hőmérséklet-érzékelő szondája
8. 2. zóna előremenő hőérzékelő szondája
9. 2. zóna visszatérő hőmérséklet-érzékelő szondája
10. 1. zóna moduláló keringetője
11. 2. zóna moduláló keringetője
12. 2. zóna keverőszelep
13. Hidraulikus szeparátor
14. Automatikus légtelenítő
15. Tágulási tartály
16. A fűtőberendezéshez előremenő ág hőmérséklet-szondája
17. Automatikus légtelenítő
18. Automatikus működtetésű biztonsági termosztát
19. Manuális működtetésű biztonsági termosztát
20. A fűtés tartalék ellenállása (+ 2kW 2kW)
21. Kondenzleürítő
22. Kondenzgyűjtő tálka

MEGJEGYZÉS:
Készítsünk elő egy kondenzleürítőt a beltéri modul közelébe!

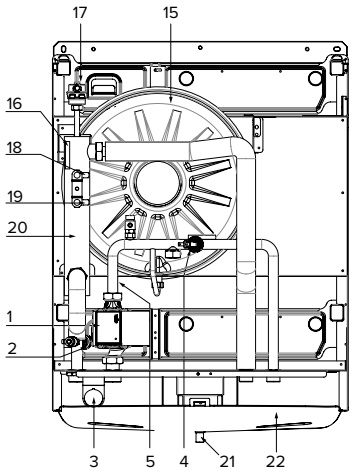

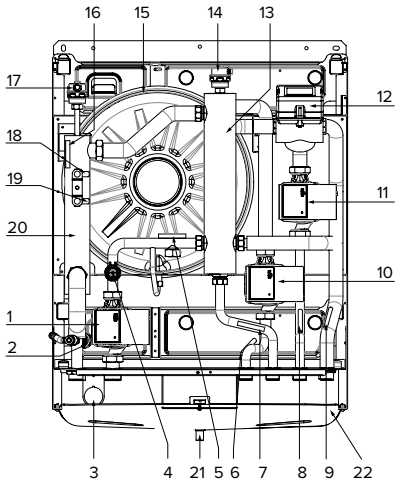

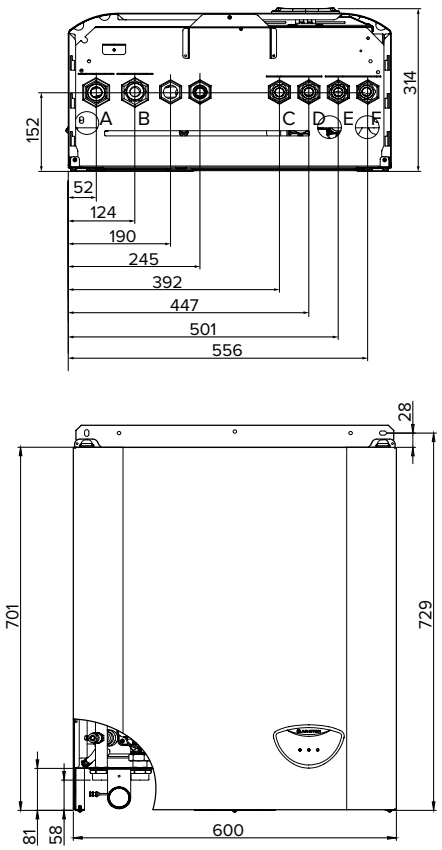

A. A kültéri egységtől érkező meleg víz nyomóága G 1” M
B. A kültéri egység felé visszatérő hideg víz G 1” M
C. Meleg víz nyomóága a berendezés felé, 1. ZÓNA G ¾” M
D. A berendezéstől visszatérő hideg víz, 1. ZÓNA G ¾” M
E. Meleg víz nyomóága a berendezés felé, 2. ZÓNA G ¾” M (solo WH 2Z)
F. A berendezéstől visszatérő hideg víz, 2. ZÓNA G ¾” M (solo WH 2Z)

TELJESÍTMÉNY

A rendelkezésre álló nyomást a telepítéskor el kell osztani a kültéri és a beltéri egység csatlakozásai között

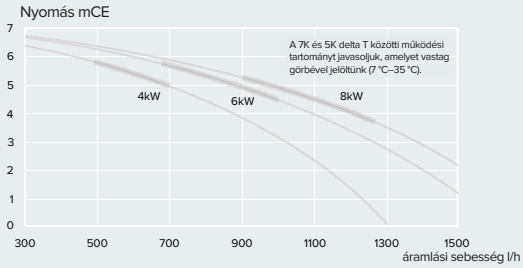

Rendelkezésre álló nyomás – kültéri egység

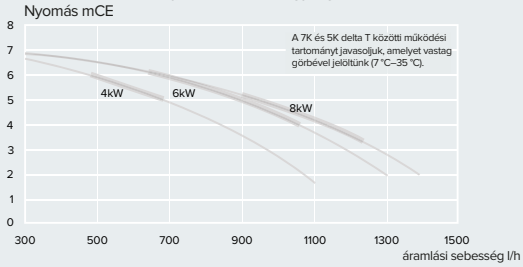

Rendelkezésre álló nyomás – 1. és 2. fűtési zóna

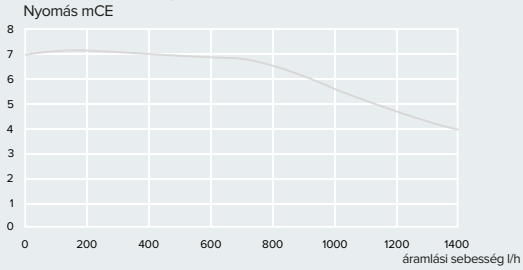

FIGYELEM
A minimális áramlási sebesség a kültéri egységen belül:
Kültéri egység 4 kW = 320 l / h • Kültéri egység 6 kW = 420 l / h • Kültéri egység 8 kW = 420 l / h. Számoljunk legkevesebb 100 l / h biztonsági tartalékkal, hogy kevesebb problémánk adódjon a szűrő elrakódásával

HIDRAULIKUS MODUL

		NIMBUS WH-R 1Z	NIMBUS WH-R 2Z
Fűtési zónák száma		1	2
Keringetők típusa		A-osztályú – folyamatosan moduláló	
Zajszint	db(A)	39	43
Felvett elektromos energia (integrált ellenállásokkal)	kW	4 (2+2)	4 (2+2)
Tágulási tartály űrtartalma	l	8	8
Súly	kg	30	35,5
Feszültség / Frekvencia	V/ph/Hz	230/1/50	230/1/50
CIKKSZÁM		3300679	3300680

Kizárólag valamelyik Nimbus-termékcsomag részeként értékesíthető

NIMBUS WH-L BELTÉRI EGYSÉG

- Vezérlőmodul fűtő- és hűtőberendezésekhez
- Folyamatos szabályozású keringetők
- Moduláris teljesítményű tartalék elektromos ellenállás (2+2 kW)
- Hidraulikus csatlakozások a berendezés alján
- Integrált elektronikus kártya
- 8 literes tágulási tartály
- Rendelhető egyzónás (WH 1Z) és kétzónás (WH 2Z) változatban
- A modulba beépíthető a melegvíz-csatlakozást szolgáló készlet
- 12 és 14 kW-os kültéri egységekkel kombinálható

JELMAGYAZÁZAT

1. Keringető szivattyú
2. A fűtő- / hűtőberendezés visszatérő víz hőmérséklet-érzékelője
3. Ürítőszelep
4. Tágulási tartály
5. Automatikus légtelenítő
6. A fűtő- / hűtőberendezés előremenő ág hőmérséklet-szondája
7. Automatikus működtetésű biztonsági termosztát
8. Manuális működtetésű biztonsági termosztát
9. A fűtés tartalék ellenállása (+2kW 2kW)
10. Nyomásmérő óra
11. Nyomáskapcsoló
12. 3 bar-os biztonsági szelep
13. Kondenzleürítő
14. Kondenzgyűjtő tálka

MEGJEGYZÉS:
Készítsünk elő egy kondenzleürítőt a beltéri modul közelébe!

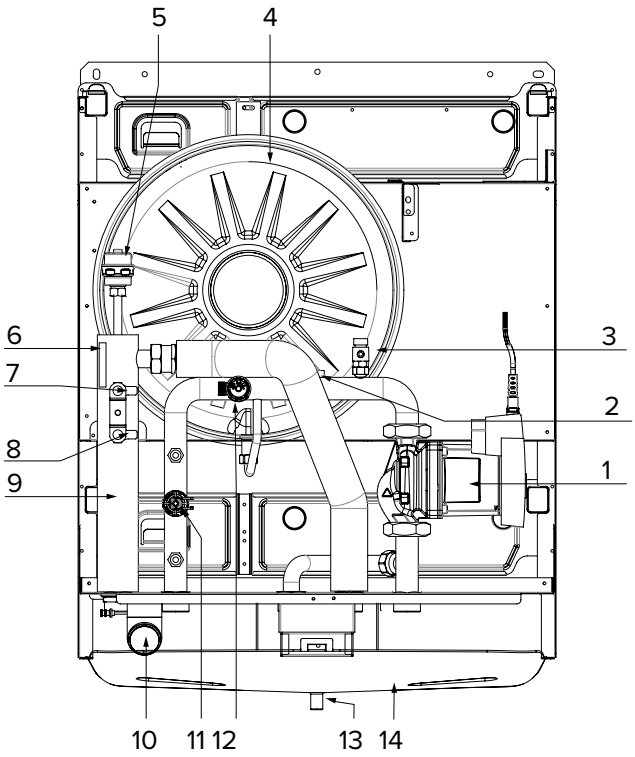

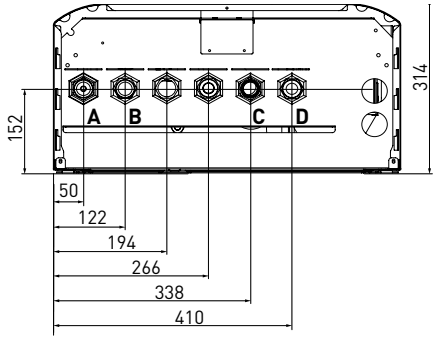

A. A kültéri egységtől érkező meleg/hideg víz nyomóága G 1” M
B. A kültéri egység felé visszatérő meleg/hideg víz G 1” M
C. meleg/hideg víz nyomóága a berendezés felé G ¾” M
D. A berendezéstől visszatérő meleg/hideg víz G ¾” M

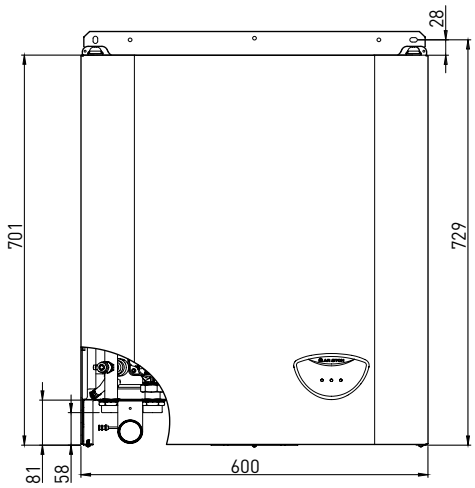

TELJESÍTMÉNY

A rendelkezésre álló nyomást a telepítéskor el kell osztani a kültéri és a beltéri egység csatlakozásai között

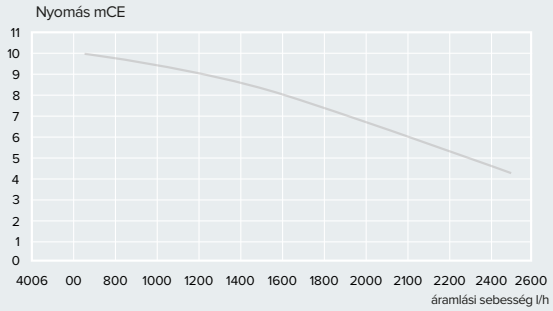

FIGYELEM
A minimális áramlási sebesség a kültéri egységen belül:
Kültéri egység 12 kW = 420 l / h
Kültéri egység 15 kW = 420 l / h
Számoljunk legkevesebb 100 l / h biztonsági tartalékkal, hogy kevesebb problémánk adódjon a szűrő elrakódásával

HIDRAULIKUS MODUL

		NIMBUS WH 1Z
Fűtési zónák száma		2
Keringetők típusa		A-osztályú – folyamatosan moduláló
Felvett elektromos energia (integrált ellenállásokkal)	kW	6 (2+2+2)
Tágulási tartály űrtartalma	l	8
Súly	kg	30
Feszültség / Frekvencia	V/ph/Hz	230/1/50 vagy 400/3/50
CIKKSZÁM		3300593

Kizárólag valamelyik Nimbus-termékcsomag részeként értékesíthető

NIMBUS FS BELTÉRI EGYSÉG

- Vezérlőmodul csak fűtőberendezésekhez
- Folyamatos szabályozású keringetők
- Moduláris teljesítményű tartalék elektromos ellenállás (2+2 kW)
- Hidraulikus csatlakozások a berendezés hátsó részén
- Integrált elektronikus kártya
- 8 literes tágulási tartály
- Rendelhető egyzónás (FS 1Z) és kétzónás (FS 2Z) változatban
- Integrált 180 literes vízmelegítő
- 4, 6 és 8 kW-os kültéri egységekkel kombinálható

JELMAGYAZÁZAT

1. Keringető szivattyú
2. 3 bar-os biztonsági szelep
3. Ürítőszelep
4. Nyomáskapcsoló
5. Nyomásmérő óra
6. Tágulási tartály
7. 2. zóna moduláló keringetője
8. 2. zóna visszatérő hőmérséklet-érzékelő szondája
9. 2. zóna előremenő hőérzékelő szondája
10. Hidraulikus szeparátor
11. Keverőszelep
12. Automatikus légtelenítő
13. 1. zóna előremenő hőérzékelő szondája
14. 1. zóna visszatérő hőmérséklet-érzékelő szondája
15. 1. zóna moduláló keringetője
16. A fűtőberendezéshez előremenő ág hőmérséklet-szondája
17. Váltószelep
18. Ürítőszelep
19. Automatikus légtelenítő
20. Automatikus működtetésű biztonsági termosztát
21. Manuális működtetésű biztonsági termosztát
22. A fűtés tartalék ellenállása (+ 2kW 2kW)
23. A fűtőberendezés visszatérő víz hőmérséklet-érzékelője
24. Melegvízgyűjtő

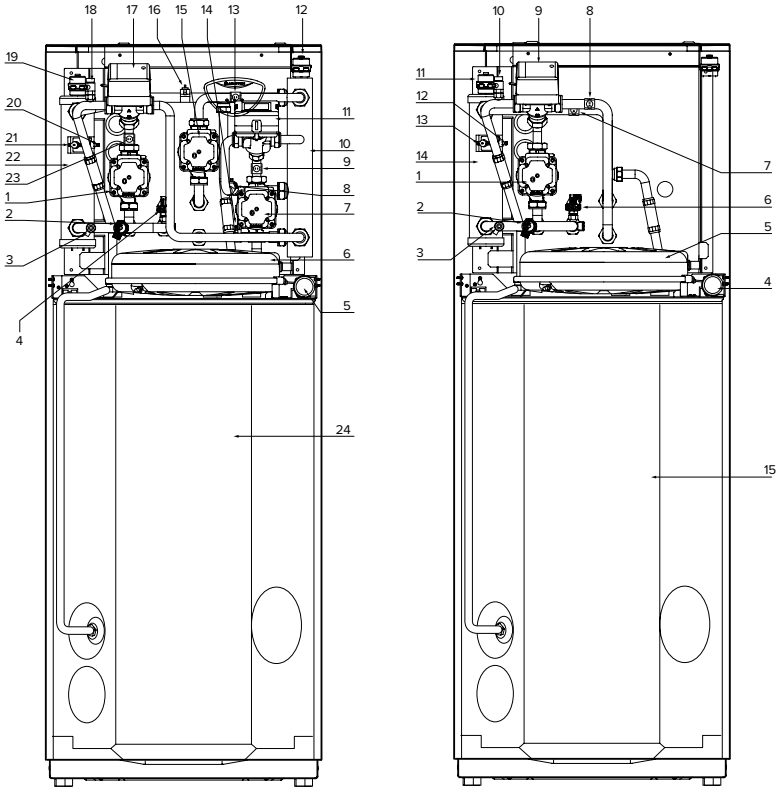

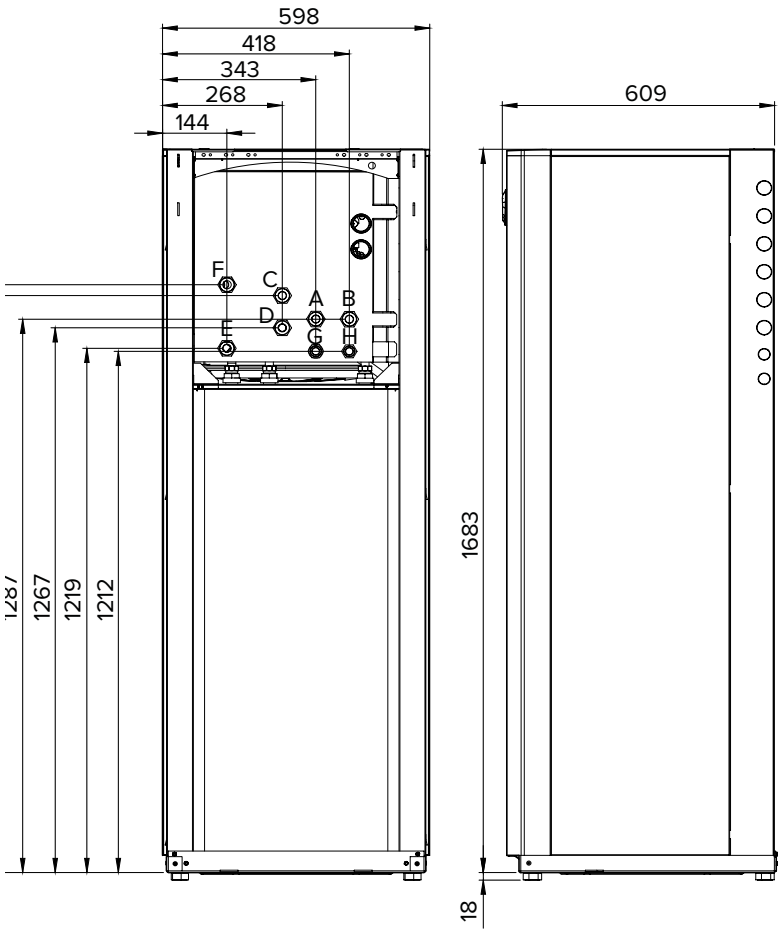

A. A kültéri egységtől érkező meleg víz nyomóága G 1" M
B. A kültéri egység felé visszatérő hideg víz G 1" M
C. Meleg víz nyomóága a berendezés felé, 1. ZÓNA G ¾" M
D. A berendezéstől visszatérő hideg víz, 1. ZÓNA G ¾" M
E. Meleg víz nyomóága a berendezés felé, 2. ZÓNA G ¾" M (solo WH 2Z)
F. A berendezéstől visszatérő hideg víz, 2. ZÓNA G ¾" M (solo WH 2Z)
G. Előremenő háztartási meleg víz G¾"M
H. Beérkező háztartási hideg víz G¾"M

TELJESÍTMÉNY

A rendelkezésre álló nyomást a telepítéskor el kell osztani a kültéri és a beltéri egység csatlakozásai között

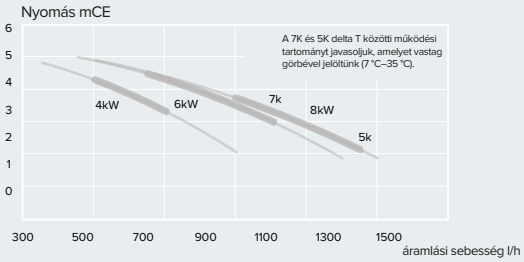

Rendelkezésre álló nyomás – kültéri egység

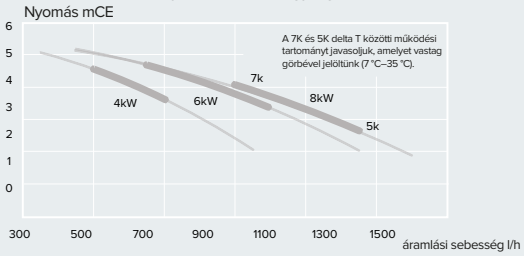

Rendelkezésre álló nyomás – 1. és 2. fűtési zóna

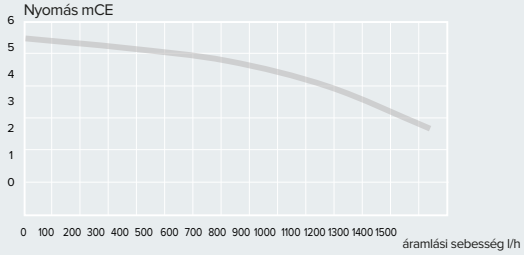

FIGYELEM
A minimális áramlási sebesség a kültéri egységen belül:
Kültéri egység 4 kW = 320 l / h • Kültéri egység 6 kW = 420 l / h • Kültéri egység 8 kW = 420 l / h. Számoljunk legkevesebb 100 l / h biztonsági tartalékkal, hogy kevesebb problémánk adódjon a szűrő elrakódásával

HIDRAULIKUS MODUL

		NIMBUS FS 1Z	NIMBUS FS 2Z
Fűtési zónák száma		1	2
Keringetők típusa		A-osztályú – folyamatosan moduláló	
Zajszint	db(A)	39	43
Felvett elektromos energia (integrált ellenállásokkal)	kW	4 (2+2)	4 (2+2)
Tágulási tartály űrtartalma	l	8	8
Háztartási melegvízgyűjtő űrtartalma	l	180	180
Háztartási melegvízgyűjtő típusa		Egy csőkígyós bojler	
Kazán belső védelme		Titánium zománcozás	
Korróziióvédelem		Aktív titánium anód + magnéziumanód	
Háztartási melegvíz csatlakozásai		3/4	3/4
Súly	kg	120	120
Feszültség / Frekvencia	V/ph/Hz	230/1/50	230/1/50
CIKKSZÁM		3300595	3300596

Kizárólag valamelyik Nimbus-termékcsomag részeként értékesíthető

NIMBUS FS-R BELTÉRI EGYSÉG

- Vezérlőmodul fűtő- és hűtőberendezésekhez
- Folyamatos szabályozású keringetők
- Moduláris teljesítményű tartalék elektromos ellenállás (2+2 kW)
- Hidraulikus csatlakozások a berendezés hátsó részén
- Integrált elektronikus kártya
- 8 literes tágulási tartály
- Rendelhető egyzónás (FS 1Z) és kétzónás (FS 2Z) változatban
- Integrált 180 literes vízmelegítő
- 4, 6 és 8 kW-os kültéri egységekkel kombinálható

JELMAGYAZÁZAT

1. Keringető szivattyú
2. 3 bar-os biztonsági szelep
3. Ürítőszelep
4. Nyomáskapcsoló
5. Nyomásmérő óra
6. Tágulási tartály
7. 2. zóna moduláló keringetője
8. 2. zóna visszatérő hőmérséklet-érzékelő szondája
9. 2. zóna előremenő hőérzékelő szondája
10. Hidraulikus szeparátor
11. Keverőszelep
12. Automatikus légtelenítő
13. 1. zóna előremenő hőérzékelő szondája
14. 1. zóna visszatérő hőmérséklet-érzékelő szondája
15. 1. zóna moduláló keringetője
16. A fűtőberendezéshez előremenő ág hőmérséklet-szondája
17. Váltószelep
18. Ürítőszelep
19. Automatikus légtelenítő
20. Automatikus működtetésű biztonsági termosztát
21. Manuális működtetésű biztonsági termosztát
22. A fűtés tartalék ellenállása (+ 2kW 2kW)
23. A fűtőberendezés visszatérő víz hőmérséklet-érzékelője
24. Melegvízgyűjtő

MEGJEGYZÉS:
Készítsünk elő egy kondenzleürítőt a beltéri modul közelébe!

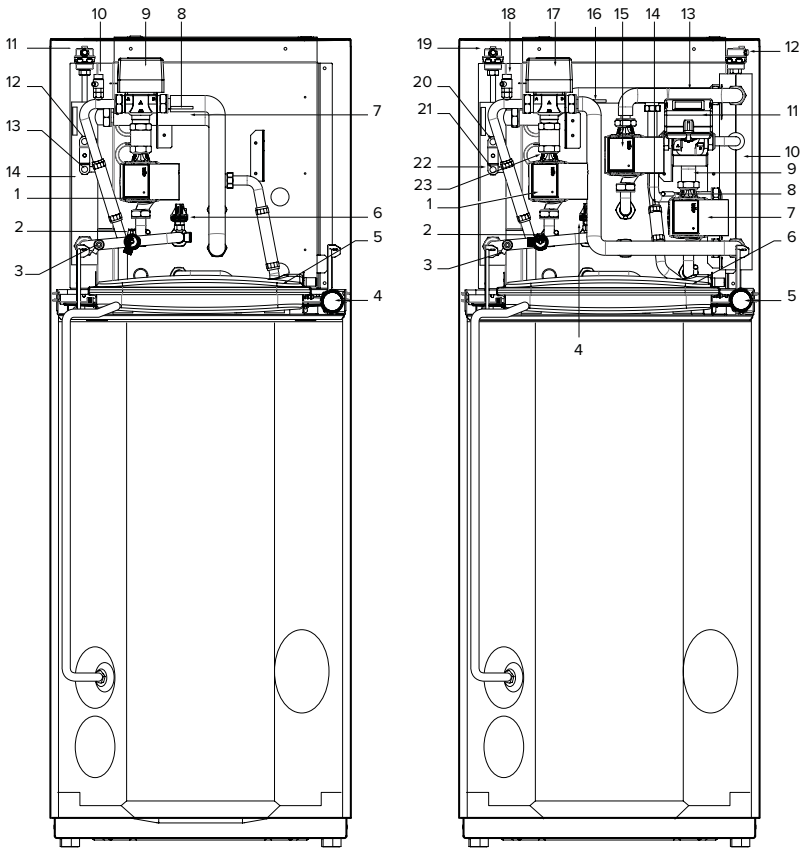

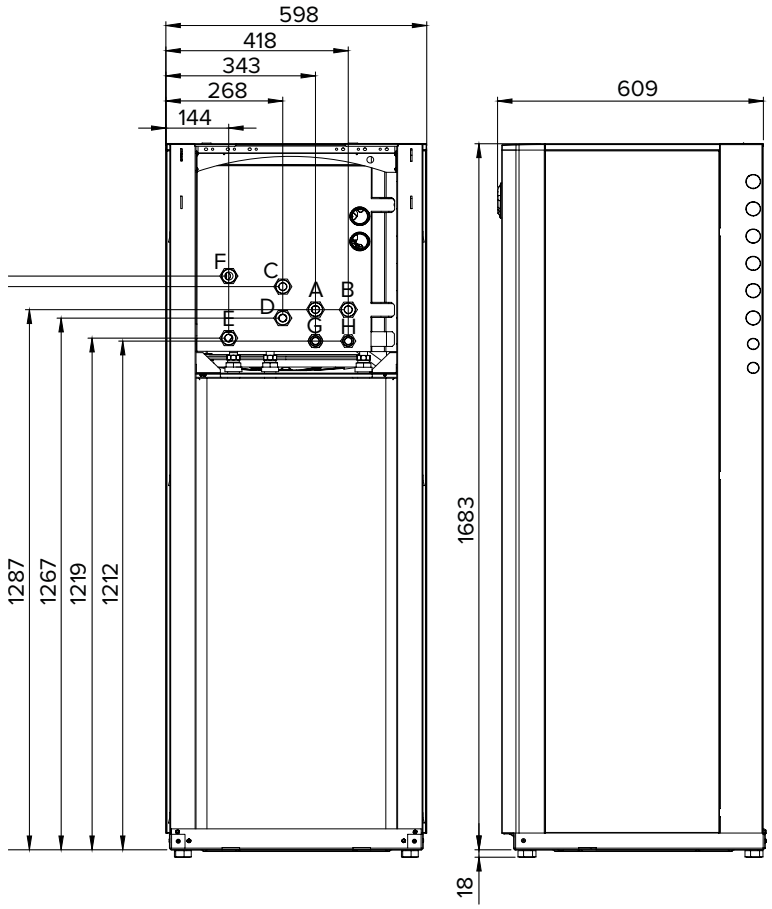

A. A kültéri egységtől érkező meleg víz nyomóága G 1” M
B. A kültéri egység felé visszatérő hideg víz G 1” M
C. Meleg víz nyomóága a berendezés felé, 1. ZÓNA G ¾” M
D. A berendezéstől visszatérő hideg víz, 1. ZÓNA G ¾” M
E. Meleg víz nyomóága a berendezés felé, 2. ZÓNA G ¾” M (solo WH 2Z)
F. A berendezéstől visszatérő hideg víz, 2. ZÓNA G ¾” M (solo WH 2Z)
G. Előremenő háztartási meleg víz G¾”M
H. Beérkező háztartási hideg víz G¾”M

TELJESÍTMÉNY

A rendelkezésre álló nyomást a telepítéskor el kell osztani a kültéri és a beltéri egység csatlakozásai között

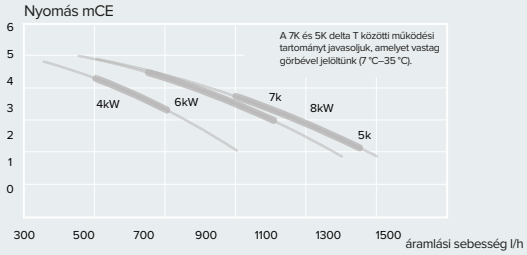

Rendelkezésre álló nyomás – kültéri egység

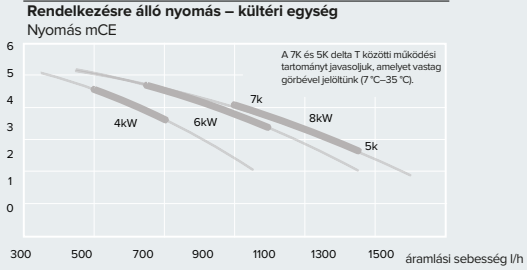

Rendelkezésre álló nyomás – 1. és 2. fűtési zóna

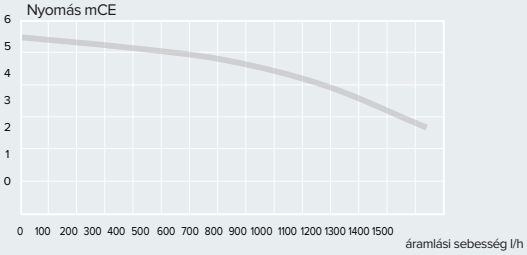

FIGYELEM
A minimális áramlási sebesség a kültéri egységen belül:
Kültéri egység 4 kW = 320 l / h • Kültéri egység 6 kW = 420 l / h • Kültéri egység 8 kW = 420 l / h. Számoljunk legkevesebb 100 l / h biztonsági tartalékkal, hogy kevesebb problémánk adódjon a szűrő elrakódásával

HIDRAULIKUS MODUL

		NIMBUS FS 1Z	NIMBUS FS 2Z
Fűtési zónák száma		1	2
Keringetők típusa		A-osztályú – folyamatosan moduláló	
Zajszint	db(A)	39	43
Felvett elektromos energia (integrált ellenállásokkal)	kW	4 (2+2)	4 (2+2)
Tágulási tartály űrtartalma	l	8	8
Háztartási melegvízgyűjtő űrtartalma	l	180	180
Háztartási melegvízgyűjtő típusa		Egy csőkígyós bojler	
Kazán belső védelme		Titánium zománcozás	
Korróziióvédelem		Aktív titánium anód + magnéziumanód	
Háztartási melegvíz csatlakozásai		3/4	3/4
Súly	kg	120	130
Feszültség / Frekvencia	V/ph/Hz	230/1/50	230/1/50
CIKKSZÁM		3300682	3300683

Kizárólag valamelyik Nimbus-termékcsomag részeként értékesíthető

CD1 180 H BOJLER

- Titánium zománccal bevont acél kazán
- Aktív anód (Protech) + magnéziumanód
- Visszakeringetés
- Kémlelő karima
- Hosszú csőkígyó

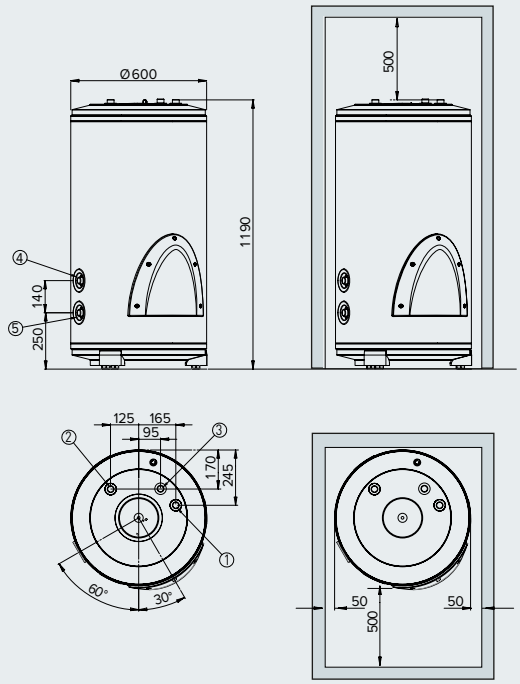

JELMAGYAZÁZAT

1. Bojler nyomóága
2. Bojler visszatérő vezetéke
3. Meleg víz kimenet
4. Hideg víz bemenet
5. Leürítő

TECHNIKAI ADATOK		CD1 180 H
Űrtartalom	l	177
Csőkígyó fűtőfelülete	m²	1,5
Maximális üzemi nyomás	bar	7
Hőveszteség	W	67
Maximális hőmérséklet	°C	70
Terheletlen tömeg	kg	65
ErP besorolás		C
CIKKSZÁM		3060451

CD1 300 H BOJLER

- Titánium zománccal bevont acél kazán
- Aktív anód (Protech) + magnéziumanód
- Visszakeringetés
- Kémlelő karima
- Hosszú csőkígyó

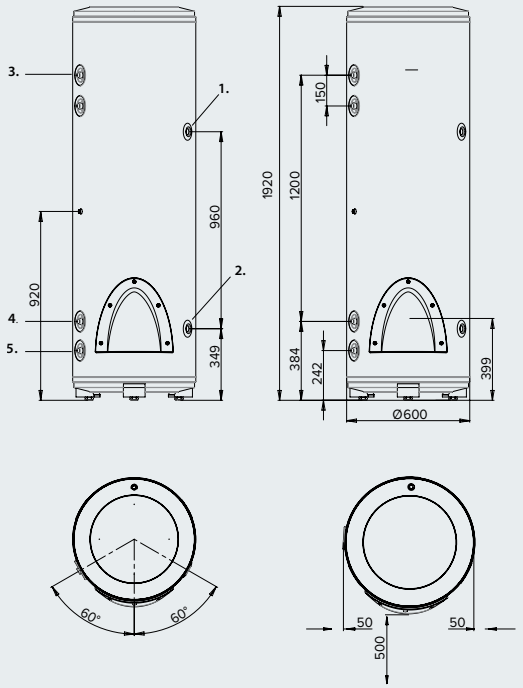

JELMAGYAZÁZAT

1. Bojler nyomóága
2. Bojler visszatérő vezetéke
3. Meleg víz kimenet
4. Hideg víz bemenet
5. Leürítő

TECHNIKAI ADATOK		CD1 180 H
Űrtartalom	l	286
Csőkígyó fűtőfelülete	m²	2,4
Maximális üzemi nyomás	bar	7
Hőveszteség	W	86
Maximális hőmérséklet	°C	70
Terheletlen tömeg	kg	110
ErP besorolás		C
CIKKSZÁM		3060345

NIMBUS

ÁLTALÁNOS TELEPÍTÉSI RAJZOK

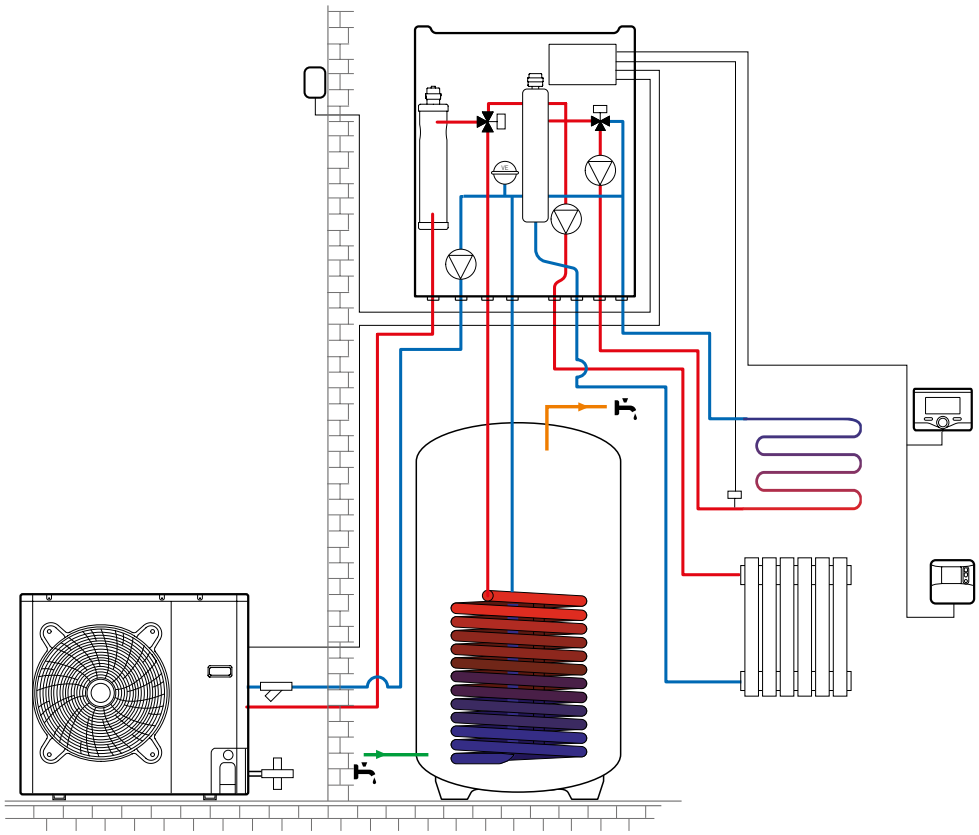

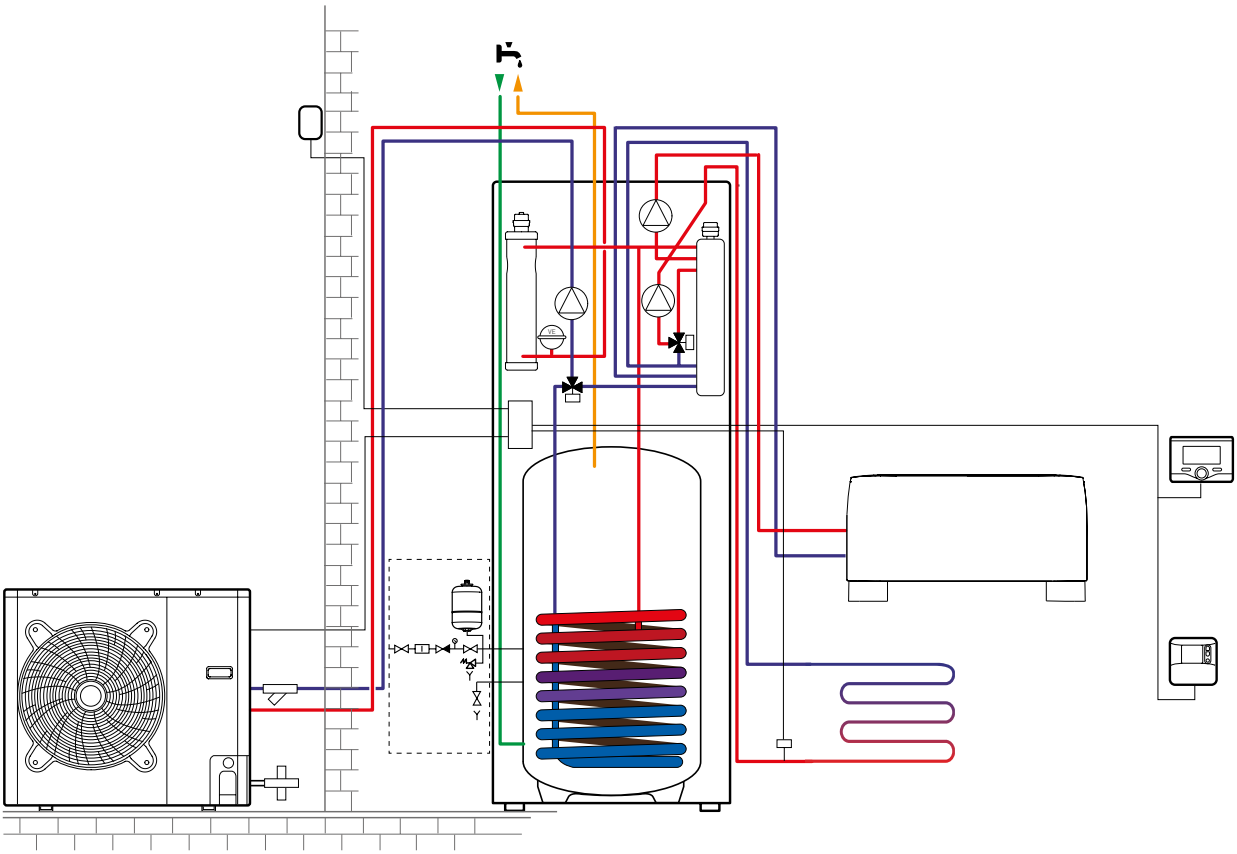

ÁLTALÁNOS TELEPÍTÉSI RAJZOK

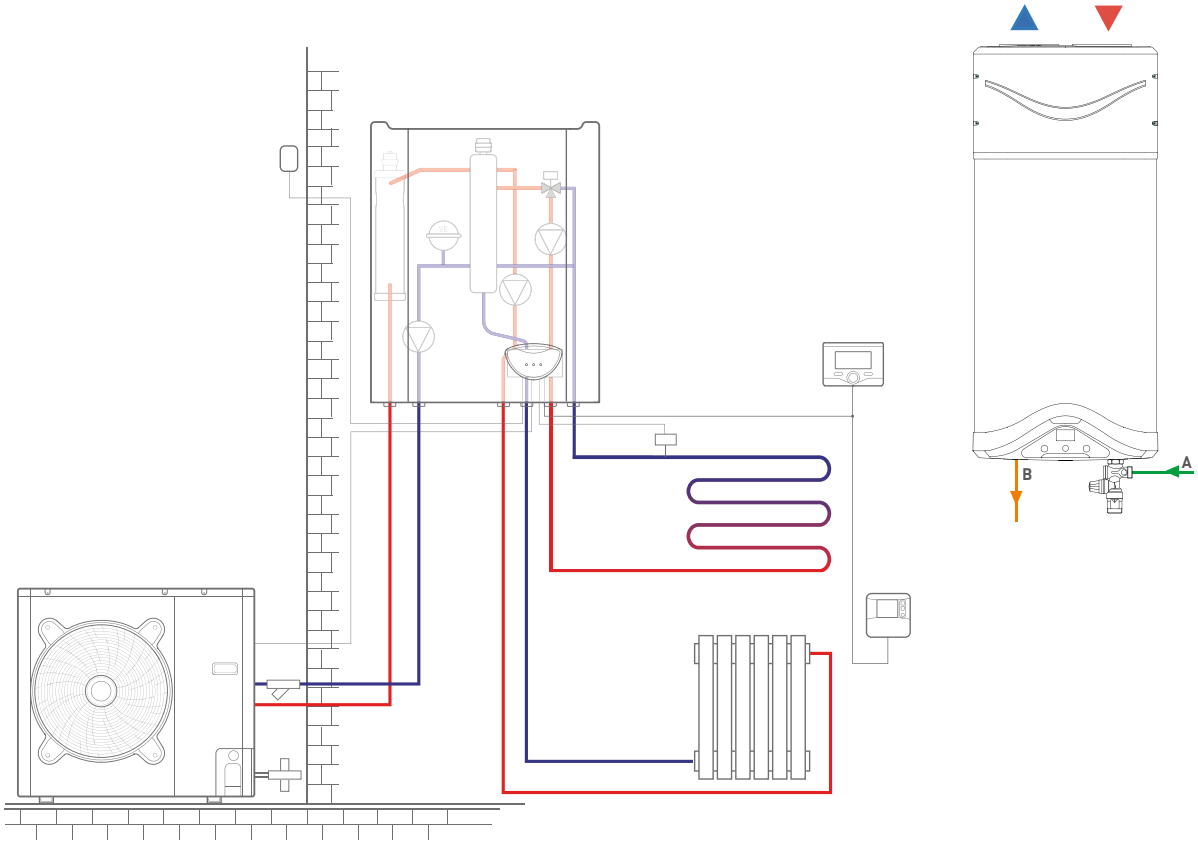

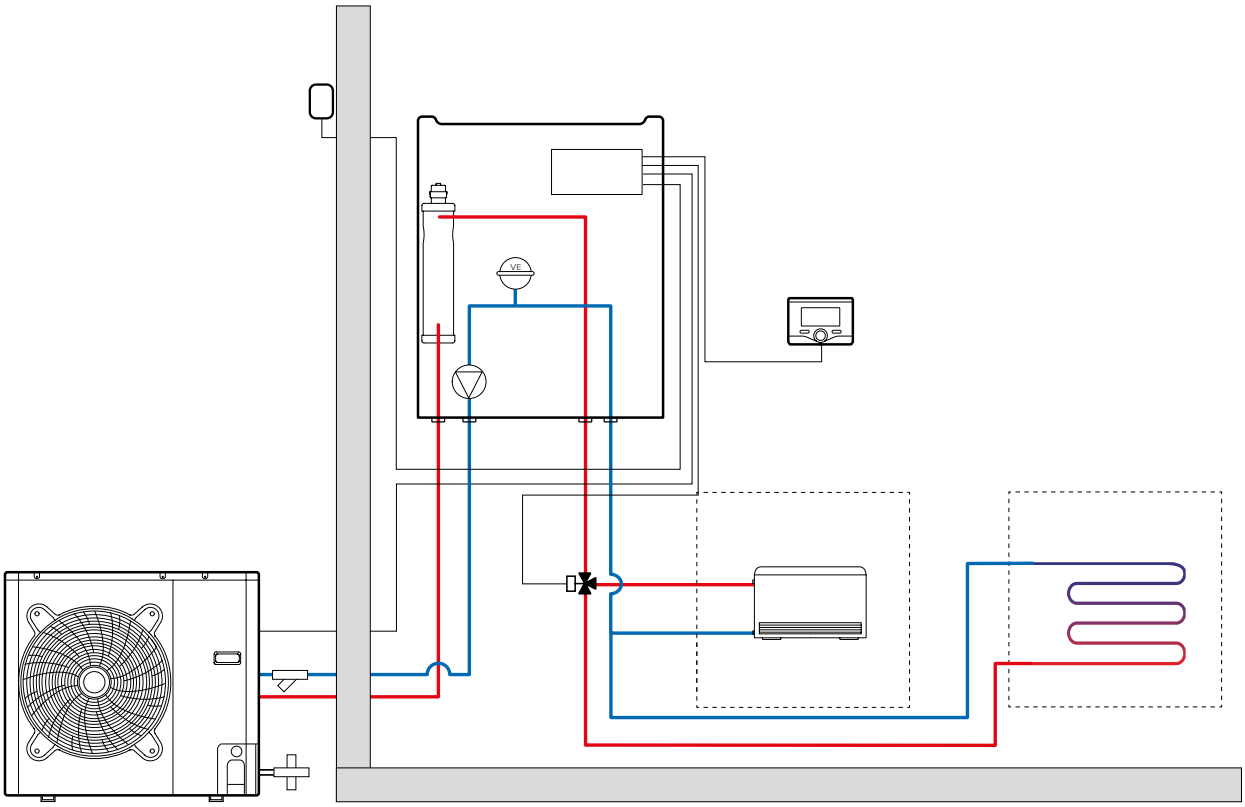

NIMBUS TARTOZÉKOK

TARTOZÉKOK	CIKKSZÁM
TÖMLŐK, 3M Szigetelt flexibilis csövek a beltéri és a kültéri egység csatlakoztatásához. Egy normál cső és a BUS-csatlakozáshoz vezetékelt cső. Hossza 3 méter, csatlakozások 1” belső menetes.	3083057
TÖMLŐK, 10M Szigetelt flexibilis csövek a beltéri és a kültéri egység csatlakoztatásához. Egy normál cső és a BUS-csatlakozáshoz vezetékelt cső. Hossza 10 méter, csatlakozások 1” belső menetes.	3083058
SZELEP- ÉS A SZŰRŐKÉSZLET Három golyós csapból és Y-szűrőből áll. A Compact, a Flex és a Plus csomagokban szériatartozék.	3083059
EXOGEL KÉSZLET Fagyvédelmi készlet. A Compact, a Flex és a Plus csomagokban szériatartozék.	3318771
KÜLSŐ EGYSÉG GUMITALP KÉSZLET	3095017
BIZTONSÁGI HIGROSZTÁT KÉSZLET	3318925
HIDRAULIKUS BIZTONSÁGI CSOPORT 3/4 “	877085
SZIFON 1”	877086

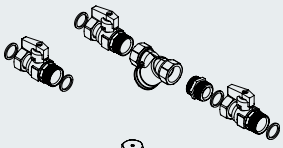

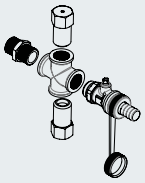

NIMBUS FLEX ÉS PLUS TARTOZÉKOK	CIKKSZÁM
HHP BELTÉRI MODUL MENETES SZÁR KÉSZLET (falon kívüli csövek) Réz csövek és csapok a hőszivattyú előremenő és visszatérő ágán, 22 mm Réz csövek és csapok a berendezés 1. zónájának előremenő és visszatérő ágán, 18 mm Berendezés feltöltéséhez beérkező rézcső, 14 mm Visszaáramlásgátló	3318909
TOVÁBBI CSŐ ÉS SZÁR KÉSZLET (falon kívüli csövek) Réz csövek és csapok a berendezés 1. zónájának előremenő és visszatérő ágán vagy a HMV bojler csatlakoztatásához, 18 mm	3318633
HHP BELTÉRI MODUL MENETES SZÁR KÉSZLET (falban vezetett csövek) Réz csövek és csapok a hőszivattyú előremenő és visszatérő ágán, 1” M Réz csövek és csapok a berendezés 1. zónájának előremenő és visszatérő ágán,3/4” M Berendezés feltöltéséhez beérkező rézcső, 1/2” M Töltőcsap	3318873
BIG BELTÉRI MODUL MENETES SZÁR KÉSZLET (falban vezetett csövek) Réz csövek és csapok a hőszivattyú előremenő és visszatérő ágán, 1” M Réz csövek és csapok a berendezés 1. zónájának előremenő és visszatérő ágán, 3/4” M Berendezés feltöltéséhez beérkező rézcső, 1/2” M Töltőcsap	3318896
TOVÁBBI CSŐ ÉS SZÁR KÉSZLET (falban vezetett csövek) Réz csövek és csapok a berendezés 2. zónájának előremenő és visszatérő ágán vagy a HMV bojler csatlakoztatásához, ¾” Visszaáramlásgátló	3318874
TOVÁBBI CSŐ ÉS SZÁR KÉSZLET (falban vezetett csövek) Réz csövek és csapok a berendezés 2. zónájának előremenő és visszatérő ágán vagy a HMV bojler csatlakoztatásához, 1”	3318897

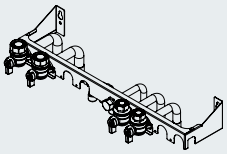

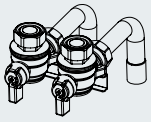

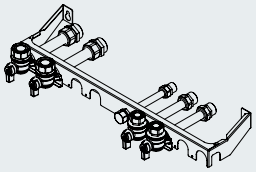

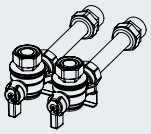

NIMBUS FLEX ÉS PLUS TARTOZÉKOK	CIKKSZÁM
HÁZTARTÁSI MELEGVIZES KÉSZLET (NIMBUS WH-hoz) Csövek, háromutas szelep és HMV bojler csatlakoztatására szolgáló vezetékek	3318783
HÁZTARTÁSI MELEGVIZES KÉSZLET (NIMBUS WH-R-hez) Csövek, háromutas szelep és HMV bojler csatlakoztatására szolgáló vezetékek	3318903
HÁZTARTÁSI MELEGVIZES KÉSZLET (NIMBUS WH-L-hez) Csövek, háromutas szelep és HMV bojler csatlakoztatására szolgáló vezetékek	3318904

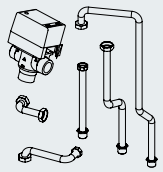

NIMBUS COMPACT TARTOZÉKOK	CIKKSZÁM
NIMBUS FS KIMENETI FELSŐ CSATLAKOZÓK Beérkező/előremenő HMV csövek 3/4” K Hőszivattyú és a fűtési zónák beérkező/előremenő csövei 1“ K Visszaáramlásgátló	3318646
NIMBUS FS-R KIMENETI FELSŐ CSATLAKOZÓK Beérkező/előremenő HMV csövek 3/4” K Hőszivattyú és a fűtési zónák beérkező/előremenő csövei 1“ K Visszaáramlásgátló	3318898
NIMBUS FS JOBB OLDALI KIMENETI CSATLAKOZÓK Beérkező/előremenő HMV csövek 3/4” K Hőszivattyú és a fűtési zónák beérkező/előremenő csövei 1“ K Visszaáramlásgátló	3318647
NIMBUS FS-R JOBB OLDALI KIMENETI CSATLAKOZÓK Beérkező/előremenő HMV csövek 3/4” K Hőszivattyú és a fűtési zónák beérkező/előremenő csövei 1“ K Visszaáramlásgátló	3318899
NIMBUS FS BAL OLDALI KIMENETI CSATLAKOZÓK Beérkező/előremenő HMV csövek 3/4” K Hőszivattyú és a fűtési zónák beérkező/előremenő csövei 1“ K Visszaáramlásgátló	3318781
NIMBUS FS-R BAL OLDALI KIMENETI CSATLAKOZÓK Beérkező/előremenő HMV csövek 3/4” K Hőszivattyú és a fűtési zónák beérkező/előremenő csövei 1“ K Visszaáramlásgátló	3318900

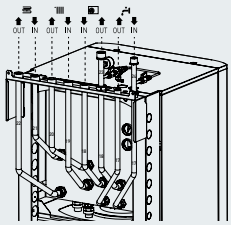

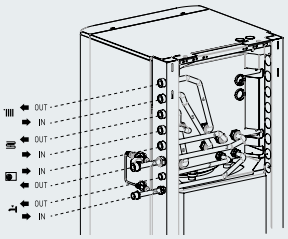

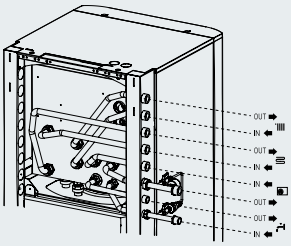

/ A ZÖLD ENERGIA ÖNNEK TEREMTVE

/ A KÖRNYEZET TUDATOS VÁLASZTÁS

/ INNOVATÍV TECHNOLÓGIA

ARISTON

HASZNÁLATI MELEGVÍZ HŐSZIVATTYÚK

A JÖVŐ MEGÉRKEZETT

Évekkel ezelőtt az Ariston már a zöldenergia felé fordult, melynek eredményeként mára a szektor legfejlettebb technológiájával büszkélkedhet.
A fejlesztések eredményeként született meg a NUOS termékcsalád, amely alacsony villamosenergia fogyasztás mellett, a levegő hőjét hasznosítva állítja elő a használati melegvizet.

A Nuos család monoblokkos kivitelben elérhető. Fali, illetve álló kivitelben, 110-250 literes űrtartalomig megtalálható.
Egyes típusok szolár-rendszerrel is kombinálhatóak.

MONOBLOKK	FALI KIVITEL	ÁLLÓ KIVITEL
	NUOS EVO 110	NUOS 200-250-250 SOL

nuos

HŐSZIVATTYÚ TECHNOLÓGIÁJA

A NUOS egy termodinamikus ciklust használ, amely arra szolgál, hogy felmelegítse a tárolóban levő vizet a beszívott levegő által, átalakítva a hő természetes áramlását. A munkaközeg (R134A) az állapotváltozások, a kompressziós és expanziós ciklusok révén kiemeli a levegőben levő hőt alacsonyabb hőmérsékleten, és átadja a használati melegvíznek magasabb hőmérsékleten. Hőszivattyú üzemmódban a termék csak annyi villamos energiát igényel, mely a levegőt beszívó ventilátor működéséhez, illetve a hűtőfolyadékot a csővezetékben cirkuláltató kompresszor működéséhez szükséges.

NUOS ENERGIA FORMULA

100=25+75

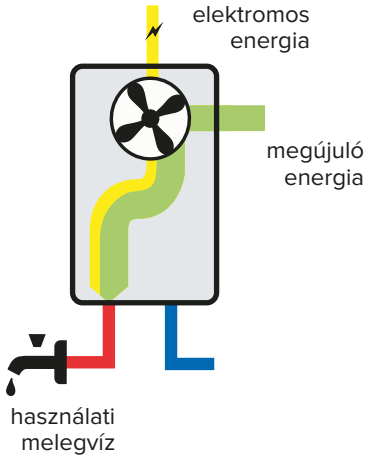

TERMODINAMIKUS CIKLUS

A-B A környezeti levegő a ventilátornak köszön-hetően kerül be a hmv-hőszivattyúba, ahol a párologtatón keresztül áramolva nagyjából 10 °C-os hőmérsékletesésen megy keresztül, végül távozik a készülékből.

1-2 Az R134A folyadék áthalad az elpárologtató egységen a beszívott levegő által felvett hővel. E folyamat során a hőmérséklet és a nyomás nem változik, fontos változás ugyanakkor, hogy a folyadékból gáz keletkezik, ezáltal előkészítve a kompresszor munkáját.

2-3 Az R134A hűtőközeg nyomása a kompresszoron áthaladva megemelkedik (20 bar), amelynek eredményeként a hőmérséklete is megváltozik (70 °C).

3-4 A felmelegített és összesűrített R134A gáz a kondenzátorba jut, ahol a hőt átadja a használati melegvíznek (hőmérséklete 70 °C-ról 40 °C-ra csökken), majd folyadék halmazállapotúvá válik.

4-1 Az expanziós szelepen áthaladva az R134A folyadéknak lecsökken a nyomása (5 bar), valamint a hőmérséklete (0 °C), és visszaáll a kezdeti érté-kekre, így e termodinamikus ciklus újból kezdetét veheti.

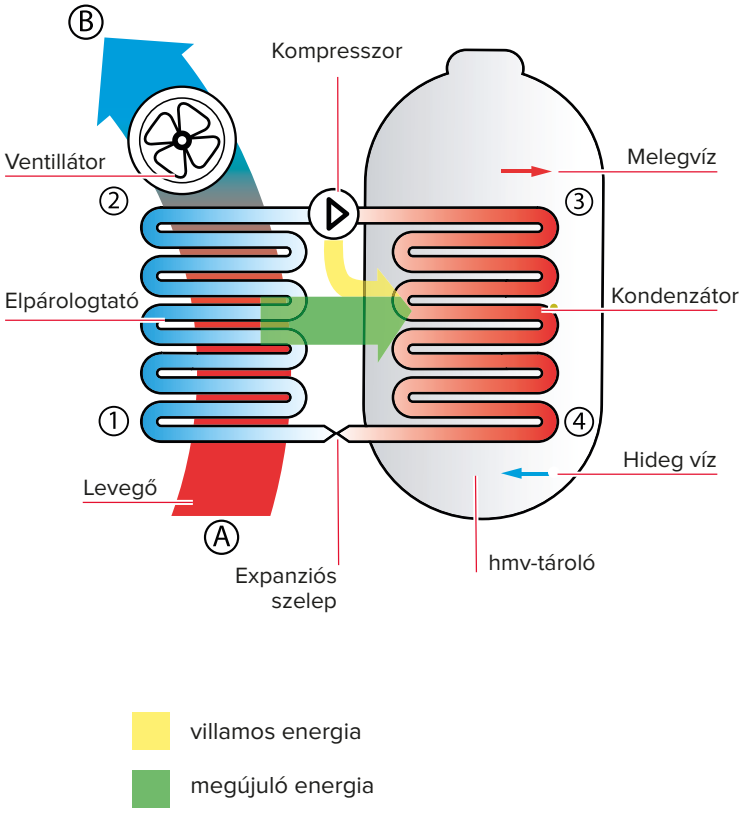

NUOS – RENGETEG ELŐNY ÖNNEK ÉS A KÖRNYEZETNEK

MEGÚJULÓ ENERGIA

Az innovációs lehetőségek gyakran abban a környezetben rejtőznek,
amely nap mint nap körbe vesz minket.
A levegő például tele van hővel, egy ingyenes és megújuló energiával, amely a naptól érkezik. A NUOS képes arra, hogy kivonja a tiszta energiát a levegőből, és felhasználja azt a használati melegvíz felmelegítésére. Ily módon az elektromos energia felhasználásának csökkentése mellett garantált a komfortérzet és környezetünk védelme.

NUOS: KÖRNYEZETBARÁT VÍZ

HATÉKONY TERMÉK

A Nuos készüléktípustól, telepítéstől és felhasználástól függően 1/3-1/4 annyi villamos energiát fogyaszt a víz felmelegítéséhez, mint amennyit egy hagyományos vízmelegítő igényel. A C.O.P. (Coefficient Of Performance-Teljesítmény Együtthető) meghatározza a hőszivattyúval működő berendezések teljesítményét a megtermelt hőenergia és a felhasznált energia közötti arány segítségével. A megtermelt hőenergia mindig nagyobb, mint a felhasznált ener-gia. Vagyis: minden 100 egységből, amelyet a használati víz felmelegítésére fordítunk legfeljebb 30 egységet tesz ki a villamos energia, a maradék 70 egység a levegőből nyert hőből tevődik össze.

C.O.P. > 3*

RUGALMAS TELEPÍTÉS

A NUOS széles választékot biztosító légcsatorna-hálózat elemei révén mindenféle telepítési módra megoldást kínál. Legyen szó fali vagy álló kivitelű modellről, légcsatornával, vagy anélkül tervezett telepítésről, könnyedén megfelelünk az igényeknek, hiszen a NUOS a legszélesebb palettával rendelkező hmv-hőszivattyú termékcsalád a piacon.

NUOS: FRISS LEVEGŐ

*COP levegő 20°C víz 15-55°C (EN 255-3)

NUOS HŐSZIVATTYÚ – TÖBB, MINT EGY VÍZMELEGÍTŐ

MŰKÖDÉSI ELV

A hőszivattyú egy olyan berendezés, mely egy alacsonyabb hőenergiából egy magasabb hőenergiát képes létrehozni, ez azonban nem spontán módon történik, hanem egy termodinamikai ciklusnak köszönhetően végbemenő folyamat.

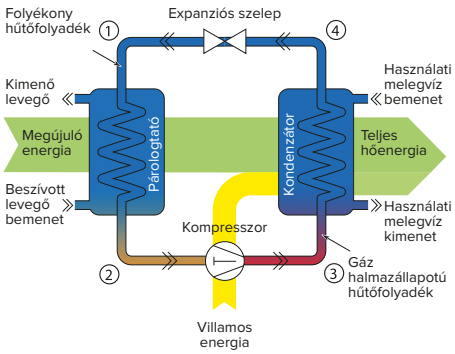

TERMODINAMIKAI FOLYAMAT

A folyamat főbb összetevői: a kompresszor, a Peltier féle termoelektrikus hatás, valamint a különböző fázisokon keresztül lezajló hűtési ciklus.
A rendszer legfontosabb része a kompresszor, amelyen áthaladva a környezetből felvett hőenergiával rendelkező hűtőfolyadék nyomása, hőmérséklete és halmazállapota megváltozik. Az ily módon módosult közeg a kondenzátoron keresztül leadja a hőenergiáját a használatimelegvíznek, majd az expanziós szelepen áthaladva visszaáll a nyomása és a hőmérséklete a kiindulási értékre, hogy újból felvehesse a környezetből nyert hőenergiát. Mindezen folyamat nem jöhetne létre a kompresszor nélkül.

MUNKAKÖZEG

Az Ariston által kiválasztott munkaközeg, az R134A nem károsítja az ózonréteget, az atmoszféra alapvető alkotóelemét, amely az ultraibolya sugarak elleni védelmet biztosítja, mert az „ODP” (Ozone Depletion Potential - Ózonrétegbontó Képesség) értéke egyenlő nullával.
Nem tartalmaz klórt, amely károsítja a környezetet, nem mérgező és nem gyúlékony, ezáltal tehát a felhasználó és a telepítő számára egyaránt biztonságos.
Az R134A gáz a magas termodinamikai tulajdonságainak köszönhetően kiváló teljesítményt garantál.

C.O.P.

A C.O.P. (Coefficient of Performance- Teljesítmény Együttható) meghatározza a hőszivattyúval működő berendezések teljesítményét a leadott teljesítmény és a felvett teljesítmény közötti arány segítségével. A leadott teljesítmény mindig nagyobb, mint a felvett teljesítmény.

$$COP = \frac{\text{leadott teljesítmény}}{\text{felvett teljesítmény}}$$

A hőszivattyú a levegőből nyert hőenergiát hasznosítja. A leadott teljesítmény, vagyis a hasznosított hőenergia mindig nagyobb mint a leadott energia mennyiség.

NUOS – A TERMÉKCSALÁD, AMELY BÁRMELY IGÉNYNEK MEGFELEL

	NUOS EVO 110	NUOS 200-250-250 SOL
ÚTMUTATÓ A KIVÁLASZTÁSHOZ		
ÚJ ÉPÍTÉSŰ LAKÁS VAGY TÁRSASHÁZ	■	■
ÚJ ÉPÍTÉSŰ CSALÁDI HÁZ	■	■
KORÁBBI ÉPÍTÉSŰ LAKÁS VAGY NAGYOBB CSALÁDI HÁZ	■	■
KORÁBBI ÉPÍTÉSŰ CSALÁDI HÁZ	■	
ÜZLETHELYISÉG	■	■

■ Jellegzetes és javasolt alkalmazás ■ Lehetséges alkalmazása

NUOS sorozat minden alkalmazási területhez

NUOS ÉS A PIAC
A REKORD-BIZTOS MINŐSÉG!

Az **Ariston** az eddigi tapasztalatok, valamint a folyamatos kutatások alapján, a legfejlettebb technológiákat ötvözve hozta létre az új **NUOS** palettát.

EVO modellek tartalmaznak olyan technikai újításokat, melynek eredményeként egyedülállókká váltak a piacon.

Az Ariston teljes szortimentet biztosít hmv-hőszivattyúk terén

COP-ÉRTÉK *	**2,6-tól 3,1 *-ig** (7 °C-os levegőnél) **3-tól 3,7 *-ig** (20 °C-os levegőnél)	a NUOS EVO megújuló energiaforrásként alkalmazható	**A LEGHATÉKONYABB A PIACON**
A BESZÍVOTT LEVEGŐ MINIMUM HŐMÉRSÉKLETE	**–5°C**	a NUOS EVO-val télen is garantálható a maximális energiamegtakarítás	**MAXIMÁLIS HATÉKONYSÁG A HIDEGEBB KÖRNYEZETBEN IS**
KONDENZÁTOR	**palást hőcserélős**	a NUOS EVO garantálja a használatimelegvíz maximális komfortját	**A LEGBIZTONSÁGOSABB A PIACON**
ANÓD	**ProTech és magnézium egyaránt**	a NUOS EVO garantálja a maximális védelmet és a minimális karbantartási költséget	**A LEGJOBB VÉDELEMMEL ELLÁTOTT A PIACON**
FŰTŐEGYSÉG	**Elektromos fűtőszállal**	a NUOS EVO lehetővé teszi a fűtőegység cseréjét anélkül, hogy a tárolót leürítenénk	**A LEGGYORSABBAN KARBANTARTHATÓ A PIACON**

* a típusok és az EN255-3 előírás függvényében 15-55 °C hmv-emelkedés esetén
** kizárólag a 120 literesnél nagyobb űrtartalommal rendelkező modellek esetén

HASZNÁLATI MELEGVÍZ HŐSZIVATTYÚ: ALACSONY ENERGIAFOGYASZTÁS, NAGY MENNYISÉGŰ MELEGVÍZ

GAZDASÁGOS ÉS SOKOLDALÚ TECHNOLÓGIA

A hőszivattyú a működésből adódóan a legjobb példa arra, hogyan lehet összhangban a technológia és a környezet.
A NUOS EVO nemcsak ökológiai előnyökkel bír, hanem alacsonyabb telepítési igénnyel, illetve költséggel is a napkollektoros rendszerekhez viszonyítva. Ebből eredően a NUOS EVO az időtálló készülékek sorába tartozik. A műszaki megoldásnak köszönhetően pedig a NUOS 250 SOL típusú hmv-hőszivattyú esetében lehetőség nyílik arra, hogy a készüléket napkollektoros rendszerrel kombináljuk.
Elképzelhető ennél hatékonyabb zöldenergia-hasznosítás?

Több, mint egy zöld választás!

MEGOLDÁSOK CSALÁDI HÁZAK SZÁMÁRA

A HASZNÁLATI MELEGVÍZET A MEGÚJULÓ ENERGIÁVAL MŰKÖDŐ NUOS HMV-HŐSZIVATTYÚ KÉSZÍTI.

A fűtési hálózatot pedig kondenzációs kazán szolgálja ki.

300 m^2-ig
8 lakóig

Nagy rendszerekhez
Könnyű telepíthető-ség
Nincs homlokzat csúfítás

KOMPONENS	MÉRET
Használati melegvíz hőszivattyú	fali kivitel : 110 liter álló kivitel: 200-250 liter
kondenzációs gázkazán	35 kW

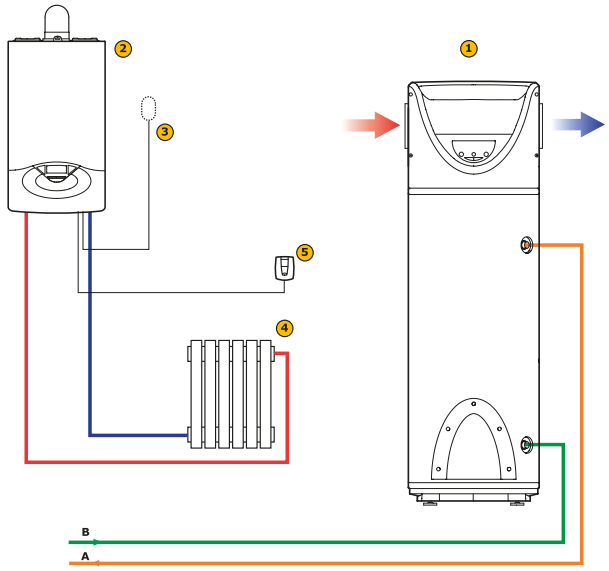

JELMAGYARÁZAT

1. HMV-hőszivattyú
2. kondenzációs kazán
3. külső hőmérséklet-érzékelő
4. fűtőkör
5. szobai érzékelő

A HMV-előremenő
B hálózati víz betáp

Gondoskodjon a megfelelő biztonsági szerelvények elhelyezéséről.

MEGTAKARÍTHATÓ ENERGIA:

Alapadatok:
150 m^2-es, átlagosan szigetelt épület. Kéményes, 24 kW-os hagyományos gázkazán.

Megújuló energiás megoldás:
- 200 literes hmv-hőszivattyú
- 24 kW-os kondenzációs gázkazán

Eredmény:

Teljes éves gázmegtakarítás: **23%**

Éves CO_2 megtakarítás: **389kg**
Ez egyenértékű **32** fával

MEGOLDÁSOK TÁRSASHÁZAK SZÁMÁRA

A HASZNÁLATI MELEGVIZET A MEGÚJULÓ ENERGIÁVAL MŰKÖDŐ NUOS HMV HŐSZIVATTYÚ BIZTOSÍTJA LAKÁSONKÉNT.

A fűtés rendszert pedig a kaszkád telepítésű kondenzációs kazán táplálja.

80 lakás felett

Az alacsony költségű megújuló megoldás Maximális kontroll Kívülről nem látható

KOMPONENS	MÉRET
Használati melegvíz hőszivattyú	fali kivitel : 110 liter álló kivitel: 200-250 liter
kondenzációs gázkazán	45-65 kW 85-100 kW 115-150 kW

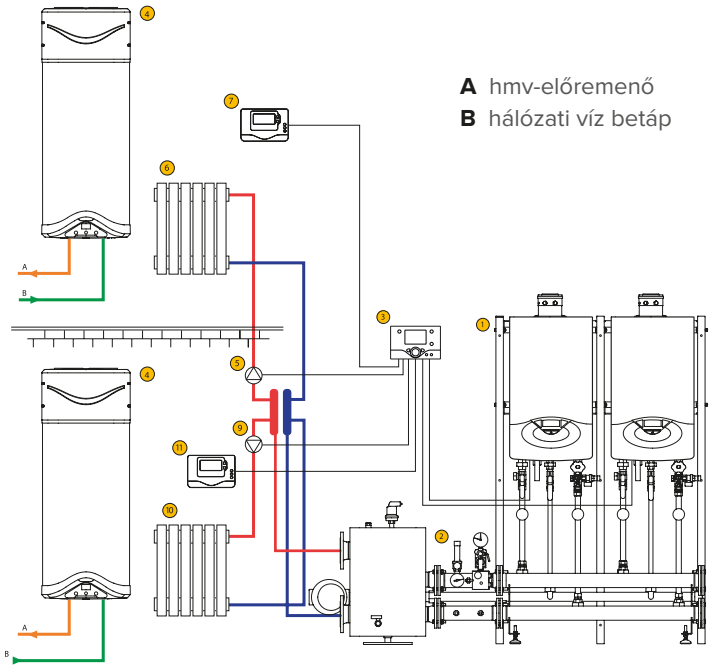

A hmv-előremenő
B hálózati víz betáp

Jelmagyarázat

1. kaszkád kazánkapcsolás
2. hidraulikus váltó
3. RVS kaszkád vezérlő
4. hmv-hőszivattyú (2. emeleti)
5. keringető szivattyú (2. emeleti)
6. fűtőkör (2. emelet)
7. szobatermosztát (2. emeleti)
8. hmv-hőszivattyú (1. emeleti
9. keringető szivattyú (1. emeleti)
10. fűtőkör (1. emelet)
11. szobatermosztát (1. emeleti)

Gondoskodjon a megfelelő biztonsági szerelvények elhelyezéséről.

MEGTAKARÍTHATÓ ENERGIA:

Alapadatok:
12 lakásos, 80 m^2-es lakásokból álló, átlagosan szigetelt társasház. Kéményes, hagyományos gázkazánok kiváltása.

Megújuló energiás megoldás:
- 110 literes hmv-hőszivattyú
- Kaszkádba kapcsolt kondenzációs gázkazán

Eredmény:

Teljes éves gázmegtakarítás: **26%**

Éves CO_2 megtakarítás: **2,402kg**
Ez egyenértékű **200** fával

CSALÁDIAS HANGULAT ÉS FUNKCIONALITÁS A NUOS-SZAL – EGY NYELVET BESZÉLÜNK

Azonos kezelőfelület minden típuson. Nagyszerű funkcionalitás egy könnyű és intuitív kezelőegységgel.

1 ON/OF
2 Kijelző
3 Nyomó- és tekerőgomb
4 Smile kijelző
5 Üzemmód gomb

HŐSZIVATTYÚ ÜZEMMÓD

Ezen üzemmódban érhető el a maximális energia-megtakarítás, mivel csak a hőszivattyú üzemel. A Green üzemmódban elérhető legmagasabb hmv hőmérséklet 62 °C.

GYORS FELFŰTÉS ÜZEMMÓD

Ha a Boost (gyors) üzemmódot választja, a berendezés egyszerre működteti a hőszivattyút és a beépített elektromos fűtőszálat. Az üzemmódot minden olyan alkalommal lehet manuálisan aktiválni, amikor a lehető legrövidebb időn belül van szükség a kívánt hőmérsékletű melegvízre.

AUTO ÜZEMMÓD

Ezen üzemmód a legjobb kompromisszumot garantálja a komfort és az energiatakarékosság között. A NUOS optimalizálja a hőszivattyú és a fűtőszál üzemmódjait.

ANTILEGIONELLA FUNKCIÓ

Ez a funkció automatikus fertőtlenítési ciklusokat visz véghez havi rendszerességgel.
A NUOS, ha szükséges, 65 °C-ra melegíti fel a használati melegvizet, és ezen a fokon tartja annyi ideig, amely elegendő ahhoz, hogy elpusztítsa a tartályban esetlegesen kialakult baktérium-tenyészetet.

PROGRAMOZHATÓSÁG

A NUOS-szal lehetőség nyílik arra, hogy beállítsa a kívánt hmv hőmérsékletet és azt, hogy erre mikor van szüksége. A készülék a beállított időpontban fogja elérni a szükséges hőmérsékletet. E folyamat során a hőszivattyú-egység élvez prioritást, az elektromos fűtőszálat csak szükség esetén aktiválja.

ENERGIA-FOGYASZTÁS 15-55 °C VÍZHŐMÉRSÉKLETNÉL A BESZÍVOTT LEVEGŐ HŐMÉRSÉKLETÉNEK FÜGGVÉNYÉBEN (EN 255-3)

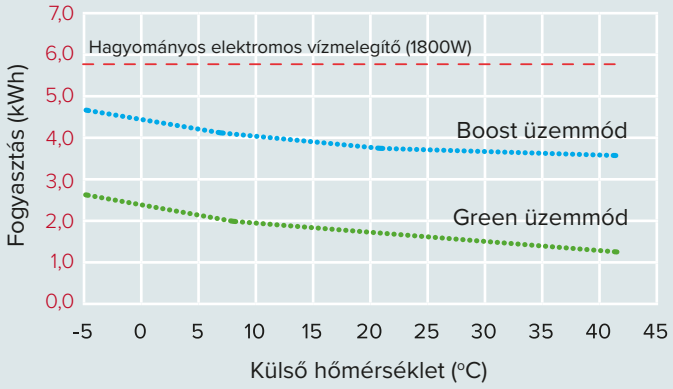

FELFŰTÉSI IDŐ 15-55 °C VÍZHOMÉRSÉKLETNÉL A BESZÍVOTT LEVEGŐ HŐMÉRSÉKLETÉNEK FÜGGVÉNYÉBEN (EN 255-3)

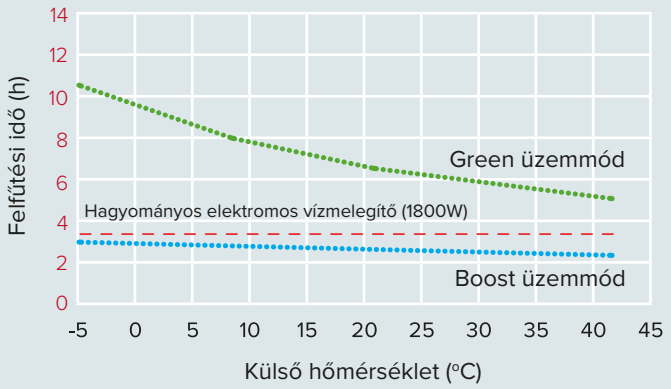

AZ ÖKOLÓGIAI FEJLŐDÉS KÖLTSÉGEI MINDENKINEK HASZNOSAK

Magyarországi statisztikai adatok szerint, egy háromtagú család használati-melegvíz (HMV) előállítására fordított éves energia-felhasználása 2670 kWh/év egy háromfős család esetében.
A NUOS EVO hmv-hőszivattyú alkalmazásával 20°C hőmér-sékletű beszívott levegő esetén akár 1352 kWh/év elektromos energiát is megtakaríthatunk a hasonló teljesítményű hagyományos vízmelegítőhöz képest. Az ebből eredő megtakarítás azonnal láthatóvá válik a villanyszámlán.

Gyorsan megtérülő beruházás

	ENERGIAFELHASZNÁLÁS A VÍZ FELMELEGÍTÉSÉHEZ (kWh/év)	KÉSZÜLÉK HATÁSFOKA (számított)	ÉVES ENERGIAFOGYASZTÁS kWh/év
Hagyományos villanybojler	2.670	84%	3.179
Nuos Evo 110 Green üzemmódban használva	2.670	340%	785
ENERGIA-FOGYASZTÁS CSÖKKENÉSE			**- 2.394 (=75,3 %)**

TÁJÉKOZTATÓ JELLEGŰ MINTA PÉLDA A MEGTÉRÜLÉSRE, VILLANYBOJLER CSERÉJÉRE VONATKOZÓAN:	
Villamosenergia ár:	34 Ft/kWh
Többlet beruházás NUOS esetén:	kb. 250 000 Ft
Éves megtakarítás:	81 396 Ft
MEGTÉRÜLÉSI IDŐ:	**< 3,4 ÉV**

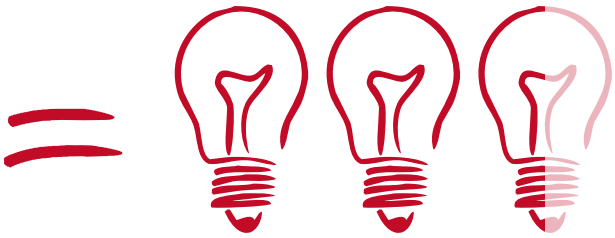

NUOS EVO 110 ÁTLAGOS TELJESÍTMÉNY FELVÉTELE: 250 W

2,5×100 W

OKOS BEFEKTETÉS

Egy hatékony berendezés kevesebbet fogyaszt; ennek az elvnek megfelelő-en egy ugyanakkora űrtartalmú vízmelegítőhöz képest a **NUOS EVO** termék esetében az energia megtakarítás meghaladhatja a 70%-ot.

Emiatt a **NUOS EVO** ideális befektetés, hiszen ára akár 3,5 éven belül meg-térülhet (ezen adat a készülék típusától és az üzemeltetés körülményétől egyaránt függhet).

NUOS EVO

Fali hmv-hőszivattyú
Működés -5 °C beszívott levegő hőmérsékletig

- 3,4-es COP érték 20 °C-os beszívott levegőhőmérséklet esetén (EN 255-3)
- 2,6-es COP érték 7 °C-os beszívott levegőhőmérséklet esetén (EN 255-3)
- hőszivattyú üzem -5 és 42 °C-os beszívott levegőhőmérséklet esetén
- hőszivattyús üzemben maximum 62 °C-os hőmérsékletű HMV-t képes előállítani
- kondenzátorcső a tároló körül helyezkedik el (nem érintkezik a HMV-vel)
- alacsony zajszint (csendes üzem funkció)
- titániummal ötvözött zománcozott réteggel bevont tároló
- kiegészítő elektromos fűtőszál
- aktív anód és magnézium anódos védelem
- LCD-kijelző
- hőszivattyú-, gyorsfelfűtő-, és antilegionella funkcióval rendelkezik,
- programozható

CE

ENERGIA OSZTÁLY

A

Új generációs fali hmv hőszivatttyú

MŰSZAKI ADATOK		NUOS EVO 110
COP-érték 20 °C-os levegő esetén 15-55 °C-os hmv esetén (EN 255-3)		3,4
COP-érték 7 °C-os levegő esetén 15-55 °C-os hmv esetén (EN 255-3)		2,6
COP-érték az EN 16147 szerint		2,7
Min/max beszívott levegőhőmérséklet	°C	-5/42
Leadott hőteljesítmény 20°C-os beszívott levegő esetén *	W	850
Átlagos teljesítményfelvétel *	W	250
Felfűtési idő 20 °C-os levegőhőmérséklet esetén *	h/min	6,30
Felfűtési idő 7 °C-os levegőhőmérséklet esetén *	h/min	8,20
Maximális melegvíz-mennyiség (40 °C-on) **	lt	169
Tároló kapacitása	lt	110
Hőveszteség 24 h alatt	W	0,5
Maximális üzemi nyomás	bar	8
Feszültség / maximális teljesítmény *	V / W	220/1460
Elektromos fűtőszál teljesítménye	W	1200
Átlagos légszállítás	m^3/h	100-200
Üzemeltetéshez szükséges minimális tér ***	m^3	20
Zajszint 1 m-es távolságból	dB(A)	35
Tömeg (üresen)	kg	55
Elektromos védettségi fokozat		IPX4
Szigetelés vastagsága	mm	41
Hidraulikus csatlakozások mérete	"	1/2M
A telepítési helyiség minimális hőmérséklete	°C	1
ErP besorolás		A
Vízvételi profil nagyság		M
CIKKSZÁM		3603545

MAGAS HATÉKONYSÁG | PROTECH VÉDELMI RENDSZER | ANTILEGIONELLA FUNKCIÓ

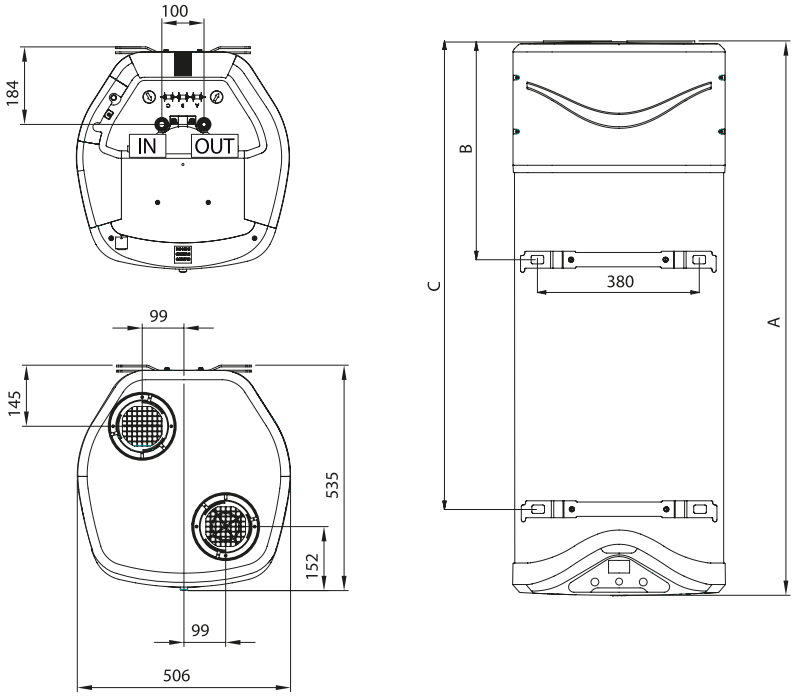

MÉRETEK	NUOS EVO 110
a mm	1398
b mm	515
c mm	1117

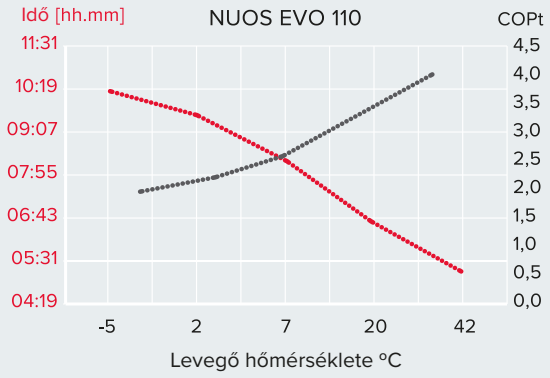

IN hálózati víz betáp, 1/2”
OUT hmv előremenő, 1/2”

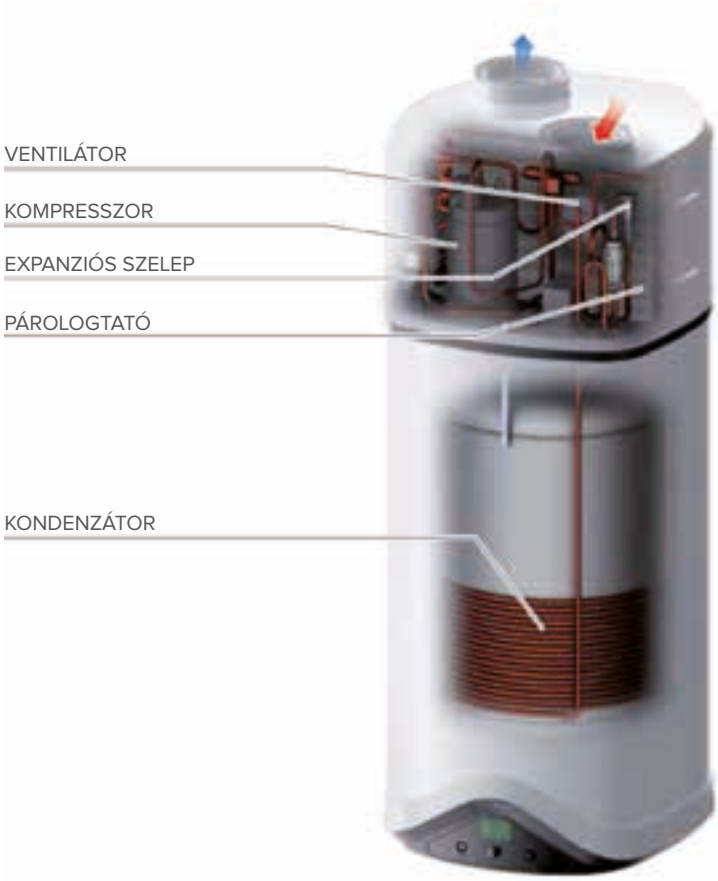

NUOS

Nagy űrtartalmú álló kivitelű HMV-hőszivattyú
Működés -5 °C beszívott levegő hőmérsékletig

- 3,7-es COP érték 20 °C-os beszívott levegőhőmérséklet esetén (EN 255-3)
- 3,1-es COP érték 7 °C-os beszívott levegőhőmérséklet esetén (EN 255-3)
- hőszivattyú üzem -5 és 35 °C-os beszívott levegőhőmérséklet esetén
- hőszivattyús üzemben maximum 62 °C-os hőmérsékletű hmv-t képes előállítani
- kondenzátorcső a tároló körül helyezkedik el (nem érintkezik a hmv-vel)
- titániummal ötvözött zománcozott réteggel bevont tároló
- nagy teljesítményű kiegészítő elektromos fűtőszál
- aktívanód és magnézium anódos védelem
- LCD-kijelző
- hőszivattyú-, gyorsfelfűtő-, auto- és antilegionella funkcióval rendelkezik, időzíthetőség
- kiegészítő csőspirál szolár vagy fűtőkazán csatlakoztatásához (csak a 250 SOL kivitel esetén)
- variálható légcsatorna-hálózat
- fektetve is szállítható

ENERGIA OSZTÁLY

A

Álló kivitelű
200 és 250 literes

MŰSZAKI ADATOK		NUOS 200	NUOS 250	NUOS 250 SOL
COP-érték 20 °C-os levegő esetén 15-55 °C-os HMV esetén (EN 255-3)		3,7	3,7	3,7
COP-érték 7 °C-os levegő esetén 15-55 °C-os HMV esetén (EN 255-3)		3,1	3,1	3,1
COP-érték az EN 16147 szerint		2,61	2,8	2,8
Min/max beszívott levegőhőmérséklet	°C	-5/35	-5/35	-5/35
Leadott hőteljesítmény 20°C-os beszívott levegő esetén*	W	2775	2775	2775
Átlagos teljesítményfelvétel*	W	750	750	750
Felfűtési idő 20 °C-os levegőhőmérséklet esetén*	h/min	3,30	4,03	4,03
Felfűtési idő 7 °C-os levegőhőmérséklet esetén*	h/min	5,12	6,04	6,04
Maximális melegvíz-mennyiség (40 °C-on)**	lt	348	435	435
Tároló kapacitása	lt	200	250	250
Hőveszteség 24 h alatt	W	0,6	0,65	0,65
Maximális üzemi nyomás	bar	6	6	6
Feszültség / maximális teljesítmény*	V / W	220/2500	220/2500	220/2500
Elektromos fűtőszál teljesítménye	W	1500+100	1500+100	1500+100
Átlagos légszállítás	m^3/h	300-500	300-500	300-500
Üzemeltetéshez szükséges minimális tér***	m^3	20	20	20
Zajszint 1 m-es távolságból	dB(A)	54	54	54
Tömeg (üresen)	kg	90	95	110
Elektromos védettségi fokozat		IPX4	IPX4	IPX4
Szigetelés vastagsága	mm	50	50	50
Hidraulikus csatlakozások mérete	"	3/4 M	3/4 M	3/4 M
A telepítési helyiség minimális hőmérséklete	°C	1	1	1
ErP besorolás		A	A	A
Vízvételi profil nagyság		M	M	M
CIKKSZÁM		3210031	3210017	3210018

* vízhőmérséklet 15-55 °C, beszívott levegő hőmérséklete 20 °C (EN 255-3)
** vízhőmérséklet 15-62 °C, beszívott levegő hőmérséklete 20 °C (EN 255-3)
*** minimum helyiségméret abban az esetben, ha nincs kiépítve a légcsatorna-hálózat

MAGAS HATÉKONYSÁG | PROTECH VÉDELMI RENDSZER | SZOLÁR RENDSZERREL ÖSSZEKAPCSOLHATÓ | FAGYVÉDELEM | ANTILEGIONELLA FUNKCIÓ

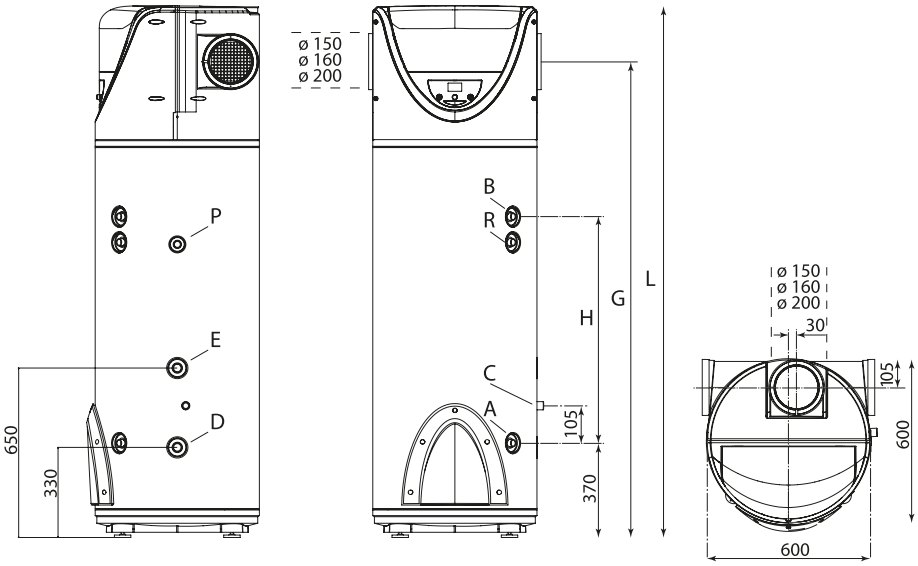

MÉRETEK	200	250 (SOL)
h mm	550	810
g mm	1478	1738
l mm	1700	1960

A Hálózati víz betáp, 3/4”
B hmv előremenő, 3/4”
C Kondenzátum elvezető csatlakozása 1/2”
D Szolár köri bemenet, 3/4” (csak a 250 SOL esetében)
E Szolár köri kimenet, 3/4” (csak a 250 SOL esetében
R Cirkulációs csonk 3/4’” (csak 250 SOL esetében)
P Próba aljzat

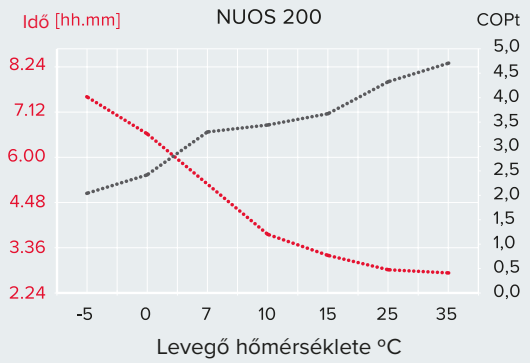

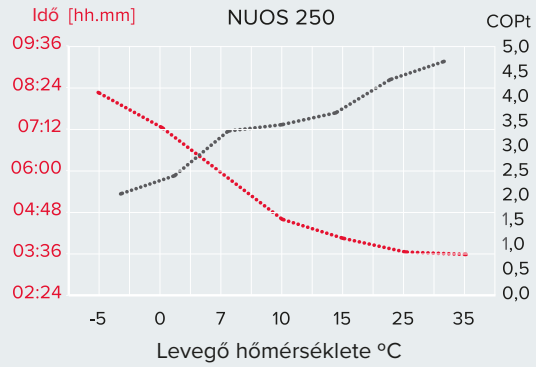

/ MEGNÖVELT KOMFORT AZ ÖN OTTHONÁBAN

/ ÖSSZHANGBAN A KÖRNYEZETTEL

/ OLASZ ELEGANCIA ÉS FUNKCIONALITÁS

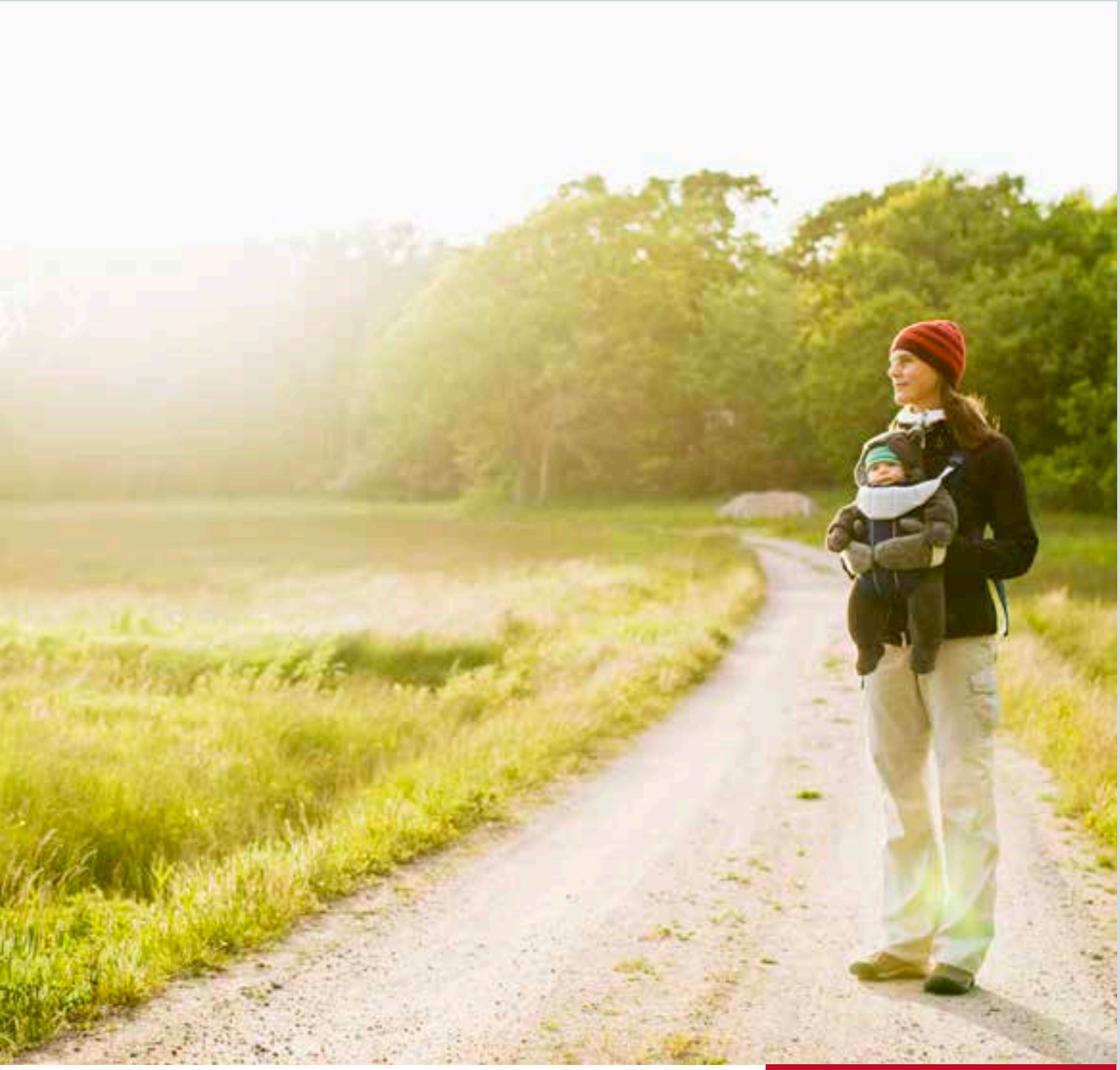

ARISTON

NAPKOLLEKTOR RENDSZEREK

AZ ARISTON TÖRŐDIK KÖRNYEZETÜNKKEL!

Az energiahatékonyság igénye egyre gyakrabban merül fel, amikor háztartási melegvíz-előállításról és -ellátásról van szó. Környezetünk – élőhelyünk – jövője bizony egyre aggasztóbb, és évről évre erősebb közös szándékunk, hogy zöld és egészséges világot hagyjunk hátra a jövő nemzedékei számára. Mindez elmozdulást hozott a hagyományos technológiáktól a nagy hatásfokú és megújuló energiaforrásokat hasznosító berendezések felé. E célra a modern technológiák – mint amilyenek a napenergián alapuló rendszerek és a levegő–víz hőszivattyúk – tökéletesen megfelelnek. Az e berendezések által a vízmelegítéshez hasznosított tiszta és megújuló energiaforrások – legyen az akár a nap vagy a levegő – maximális kényelmet biztosítanak, miközben csökkentik a károsanyag kibocsátásokat, és óvják környezetünket.

Az Ariston Thermo Group – a fűtéstechnika ágazatának egyik vezető márkája – már sok éve, világszerte kínál alternatív, energia-hatékony megoldásokat. Napenergián alapuló, széles termékskálájával (mind természetes, mind mesterséges keringetésű berendezéseivel), valamint levegő-víz hőszivattyúival (a monoblokk és osztott berendezésekkel egyaránt) minden helyzetre megfelelő megoldást kínál, hogy felhasználói környezetbarát megoldással jussanak forróvízhez.

Az Ariston Thermo Group hosszú távú célt tűzött maga elé: a kizárólag magas energia-hatékonyságú, és megújuló energiaforrásokon alapuló termékek 2020-ra a vállalat által értékesített termékek 80%-át teszik majd ki. Ezáltal kézzelfogható változást érünk el a világban, amelyben élünk!

TERMÉKEINK 2020-ra
80%-ban
NAGY HATÁSFOKÚ, MEGÚJULÓ ENERGIAFORRÁSOKAT HASZNOSÍTANAK

SZERETNE RÉSZESE LENNI E VÁLTOZÁSNAK?

ARISTON MINŐSÉG: EGYSZERŰEN „MADE IN ITALY”

NEMZETKÖZI MINŐSÉGI TANÚSÍTÁS

Az Ariston mindegyik üzemét a CSQ – az IQNet nemzetközi tanúsító hálózat tagja – hitelesítette. Ennek köszönhetően az Ariston mindegyik terméke – a megbízhatóság és a kiváló minőség garanciájaként – megfelel a legszigorúbb gyártási elvárásoknak. Az összes üzemünk minden évben részt vesz egy versenyen, melynek célja, hogy tovább javítsa a termelés minőségi színvonalát.

A MINŐSÉG 3 MÉRFÖLDKÖVE

Az ügyfél-elégedettség a legfőbb szempont az Ariston számára – a minőséget ezért folyamatosan és a termelés minden szintjén ellenőrizzük:

- A beérkező nyersanyagok és alkatrészek vizsgálata révén
- Folyamatirányítás révén, amelynek célja, hogy már a gyártási folyamat korai szakaszában kiszűrje a lehetséges hibákat
- A gyártósor teljes hosszán a termék vizsgálatával, ami a berendezés megfelelő működését szavatolja.

OLASZ TECHNOLÓGIA & DESIGN

Az innováció hajt bennünket, de nem szakadunk el gyökereinktől – így foglalható össze a leghűbben az Ariston hitvallása, amely a kutatásfejlesztési részleg munkáját is meghatározza. A rajzasztalokon és a gyártósorokon így születhetnek egyre hatékonyabb, környezetbarát és megbízható termékek, amelyek az olasz gyártói hagyományok által diktált minőségi és formatervezői elvárásoknak is messzemenően megfelelnek.

AZ ARISTON NAPENERGIÁN ALAPULÓ RENDSZEREI: 30 ÉVES TAPASZTALATTAL AZ ÖN SZOLGÁLATÁBAN

1982

Az európai, drámai olajár-emelkedés hatására – amely akkoriban a legfőbb ösztönző volt a zöld technológiák felé – az Ariston megnyitja első, napkollektorokat gyártó üzemét, amely már a legelső évben 44 ezer m²-es rekordtermelést ér el. Az Ariston Thermo ezzel máris az ágazat vezető szereplőjévé válik.
A termeléssel kizárólag Olaszországot kívántuk ellátni. Az olaszországi Cerretóban egészen 2001-ig gyártottunk napkollektorokat.

1983

Az ENEL, az olaszországi energetikai hatóság hivatalosan is hitelesíti az Ariston első napkollektorát.
Egy milánói felhőkarcoló egyik teljes falát Ariston napkollektorokból alakítják ki.

2002

Megvásároljuk az Elcót, egy északnyugat-európai, piacvezető fűtéstechnológiai céget, amely régi hagyományokkal bír a napelemes rendszerek terén. A termékskála összes termékét az Ariston (Olaszország) és Elco (Németország) külön is teszteli, hogy a minőségi próbák az összes lehetséges munkakörülményt lefedjék.

2004

Megnyitjuk új, napkollektoros rendszereket gyártó üzemünket Indiában, amely kizárólag az indiai piacot látja el. Kínában megkezdjük a vákuumcső-gyártást. Az Ariston szabadalmaztatja vákuumcsöveit és sokrétű technológiáját.

2007

Megnyílik olaszországi, Serra de' Conti-beli üzemünk, amely mindegyik üzemünk számára kutatásfejlesztési központként működik. Technológiáját tekintve Serra de' Contit egész Európában mindmáig élvonalbeli üzemként tartják számon.

2012

A „Sun & Wind Energy" című magazin az Aristont a legkiemelkedőbb olaszországi napkollektor-gyártóként rangsorolja.

Aki az Ariston napenergián alapuló rendszerét telepíti otthonában, nem egyszerűen egy berendezést telepít, hanem 30 éves rendszer-tervezői, termékminőségi és fejlesztői tapasztalatot visz otthonába.

ARISTON SZOLÁR RENDSZEREK TANÚSÍTÁSA

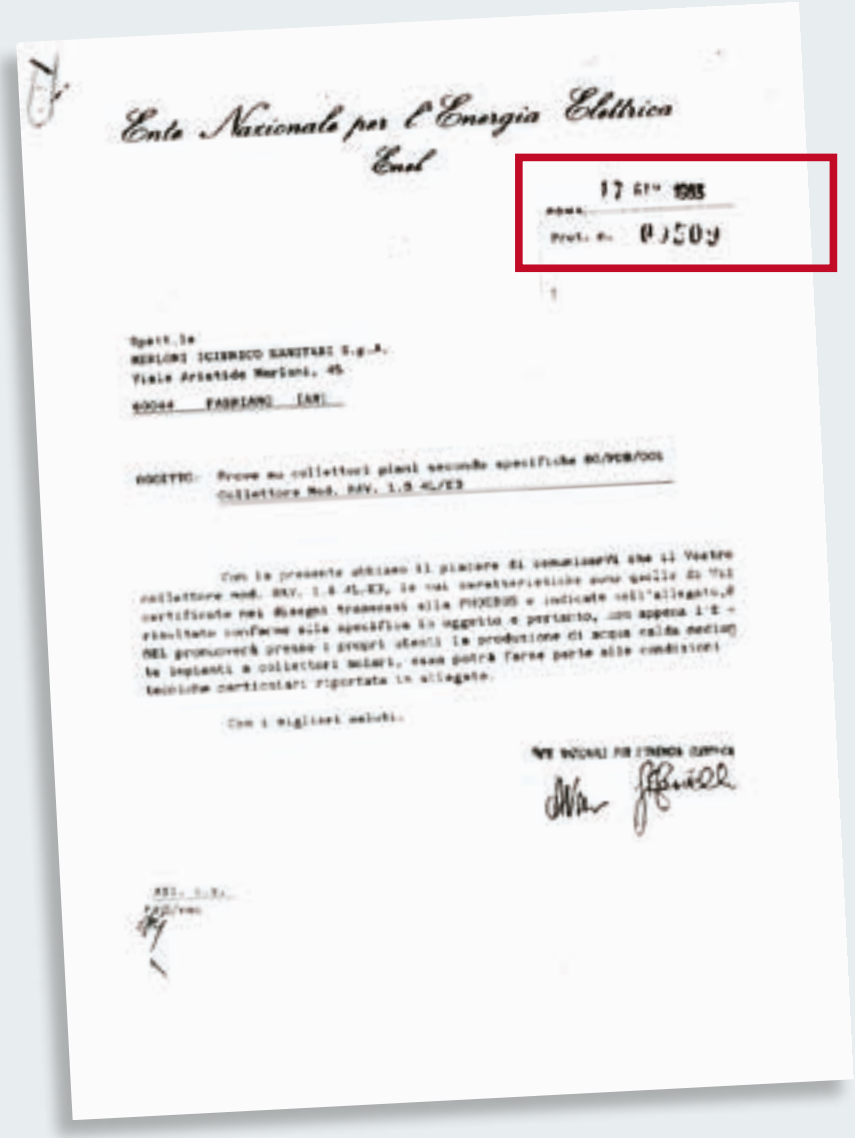

Ente Nazionale per l'Energia Elettrica
Enel

17 GIU 1985
Prot. n. 09509

Spett.le
MERLONI SCIROCCO SANITARI S.p.A.
Viale Aristide Merloni, 45
60044 FABRIANO (AN)

OGGETTO: Prove su collettori piani secondo specifiche 80/PCR/006
Collettore Mod. ARV. 1.8 AL/E3

Con la presente abbiamo il piacere di comunicarVi che il Vostro collettore mod. ARV. 1.8 AL/E3, le cui caratteristiche sono quelle di Voi certificate nei disegni trasmessi alla PHOEBUS e indicate nell'allegato, è risultato conforme alle specifiche in oggetto e pertanto, non appena l'E.N.E.L. pronuncerà presso i propri uffici la produzione di acqua calda mediante impianti a collettori solari, esso potrà farne parte alle condizioni tecniche particolari riportate in allegato.

Con i migliori saluti.

ENTE NAZIONALE PER L'ENERGIA ELETTRICA

AZ ELSŐ NAPKOLLEKTORT 1983-ban AZ OLASZ NEMZETI ENERGIA INTÉZET TANUSÍTOTTA

KAIROS MACC CD1-CD2

Álló kivitelű, egy vagy két csőkígyós, integrált szolár tároló használati melegvíz előállítására és tárolására.

- a szolárköri hidraulikus egységek mindegyike a tároló előtt kerültek elhelyezésre
- egyszerű telepítés
- pro tech korrózió elleni védelem
- folyamatosan követhető energiamegtakarítás a SENSYS-en keresztül
- motoros keverőszeleppel ellátva

CD1 – EGY SPIRÁLOS VÁLTOZAT MŰSZAKI ÁBRÁJA

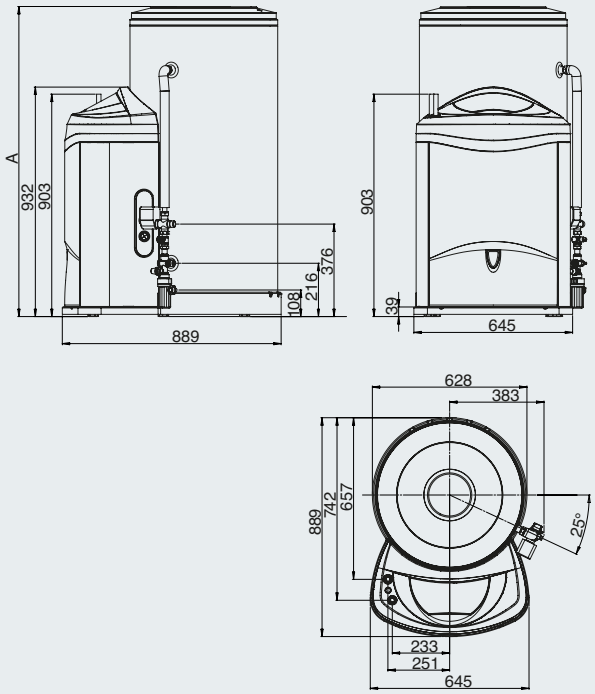

MŰSZAKI ADATOK		CD1 200	CD1 300	CD2 200	CD2 300
Tároló űrtartalma	l	200	300	200	300
Hmv-kör maximális nyomás	bar	7	7	7	7
Alsó csőkígyő felülete	m^2	0,85	0,85	0,85	0,85
Felső csőkígyó felülete	m^2			0,8	0,8
Max. üzemi hőmérséklet	°C	85	85	85	85
Szivattyú emelőmagasság	m. H_2O	4,5	4,5	4,5	4,5
Szolár tágulási tartály térfogata	l	16	16	16	16
Alsó csőspirál űrtartalma	l	6	6	6	6
Felső csőspirál űrtartalma	l			4,5	4,5
Szolárköri biztonsági szelep	bar	6	6	6	6
Hőveszteség	kWh/24h	1,9	2,3	1,9	2,3
Súly üresen	kg	106	119	110	131
MÉRETEK					
A	mm	1260	1782	1260	1782
B	mm			649	1170
C	mm			808	1330
ErP besorolás		C	C	C	C
CIKKSZÁM		3023304	3023305	3023306	3023307

OLASZ GYÁRTMÁNY | KOMMUNIKÁCIÓS PROTOKOLL | KORRÓZIÓ VÉDELEM | KÖNNYŰ TELEPÍTHETŐSÉG

DESIGN ÉS TECHNOLÓGIA

- A Kairos Macc CD1/CD2 integrált rendszerrel **leegyszerűsödik a telepítés**
- A Sensys rendszervezérlő a termék részét képezi, ezáltal **könnyű a kezelhetőség** és a rendszer teljes működését **egy helyről irányíthatjuk** és ellenőrizhetjük (szolár rendszer által megtermelt részarány, tárolt meleg víz mennyisége, energia megtakarítás)
- A motoros keverőszelep segítségével a kívánt melegvíz hőmérséklet **könnyen szabályozható**
- Kategóriájában **a legjobb design**-nal rendelkező termék

MINŐSÉG

- A Kairos Macc CD1/CD2 tároló az elérhető legjobb anyagokból készül: az acél tárolót titánium bázisú zománcréteg védi, ez biztosítja a termék **megbízhatóságát, korrózióvédelmét és a magas élettartamát**
- A protech anód további **korrózió elleni védelmet** nyújt a tárolónak
- a légtelenítő szelep meggátolja a levegő felhalmozódását
- az előreszerelt hidraulikus **biztonsági szerelvények** megvédik a tárolót a magas üzemi nyomás alatt való működéstől

CD2 – KÉT SPIRÁLOS VÁLTOZAT MŰSZAKI ÁBRÁJA

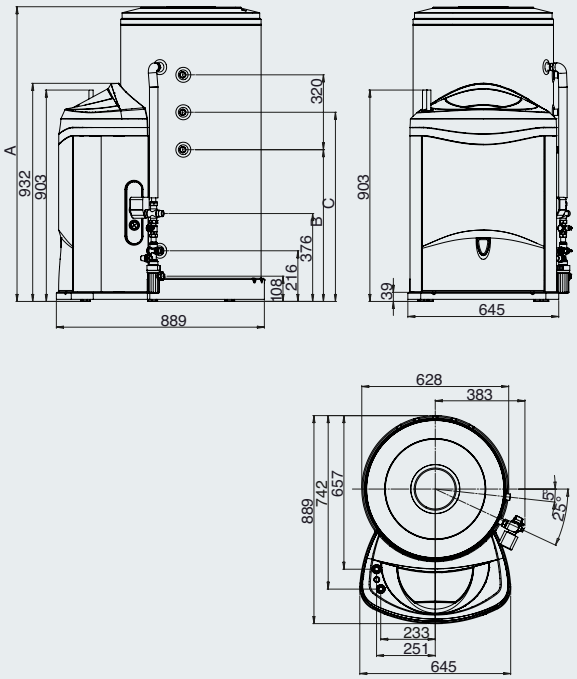

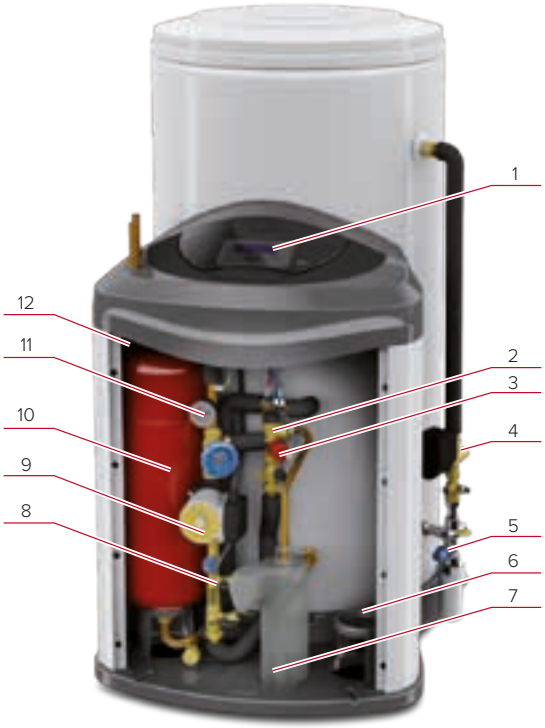

1 Sensys rendszervezérlő
2 Szolár biztonsági szelep
3 Nyomás érzékelő
4 Motoros keverőszelep
5 Biztonsági szerelvények szifonnal
6 16 l tágulási tartály a HMV oldalra szerelve (opcionális)
7 Szolár folyadék szifonja szintmérővel
8 Áramlásmérő
9 Szolár szivattyú
10 16 literes tágulási tartály
11 Nyomásmérő
12 Légtelenítő

KAIROS EXTRA CD2

Álló kivitelű, két csőkígyós, integrált szolár tároló használati melegvíz előállítására és tárolására.

- a CFC és HCFC-mentes poliuretán hőszigetelés gondoskodik a hőveszteség minimalizálásáról;
- a tároló (400 literes) hőveszteségе legfeljebb 2,64 kwh/24 h és ezzel az értékkel az elsők között van a kategóriájában;
- a jó tervezésnek és a nagy hőcserélő felületeknek köszönhetően nagy mennyiségű melegvizet képes előállítani;
- a szivattyú csoport nagy emelőmagasságának (6,5 m) köszönhetően nagy rendszereknél is biztosított a tökéletes működés
- elektromos fűtőbetét csatlakoztatásának lehetősége
- szolár tágulási tartályt nem tartalmaz

MŰSZAKI ADATOK		CD2 400	CD2 500
Tároló űrtartalma	l	385	485
Felső csőkígyó felülete	m^2	1,3	1,6
Alsó csőkígyó felülete	m^2	1	1
Alsó csőspirál űrtartalma	l	8,3	9,7
Felső csőspirál űrtartalma	l	7,5	7,5
Max. üzemi hőmérséklet	°C	95	95
Szivattyú maximális emelőmagassága	m. H_2O	6,5	6,5
Max. üzemi nyomás	bar	7	7
Szolár-köri biztonsági szelep	bar	6	6
Hőveszteség	kWh/24h	2,64	3,04
ErP besorolás		D	E
CIKKSZÁM		3070389	3070390

KÉSZÜLT EURÓPÁBAN | KÖNNYŰ TELEPÍTHETŐSÉG | KOMMUNIKÁCIÓS PROTOKOLL | KORRÓZIÓÁLLÓ

DESIGN ÉS TECHNOLÓGIA

- A Kairos Extra CD2 integrált rendszerrel **leegyszerűsödik a telepítés,** mivel tartalmazza a következőket: digitális szolár hidroblokk, digitális nyomásmérő, digitális áramlásmérő
- A SENSYS rendszervezérlő a termék részét képezi, ezáltal **könnyű a kezelhetőség** és a rendszer teljes működését **egy helyről irányíthatjuk és ellenőrizhetjük** (szolár rendszer által megtermelt részarány, tárolt meleg víz mennyisége, energia megtakarítás)
- a motoros keverőszelep segítségével a kívánt melegvíz hőmérséklet **könnyen szabályozható**

MINŐSÉG

- A Kairos Extra CD2 tároló az elérhető legjobb anyagokból készül: az acél tárolót titánium bázisú zománcréteg védi, ez biztosítja a termék **megbízhatóságát, korrózióvédelmét és a magas élettartamát**
- A magnézium anód további **korrózió elleni védelmet** nyújt a tárolónak
- az előreszerelt hidraulikus **biztonsági szerelvények** megvédik a tárolót a magas üzemi nyomás alatt való működéstől

	KAIROS EXTRA CD2 400	KAIROS EXTRA CD2 500
A	1531	1855
B	714	714
C	564	564
D	464	464
E	344	344
F	501	501
G	970	1294
H	1111	1435
I	1252	1576

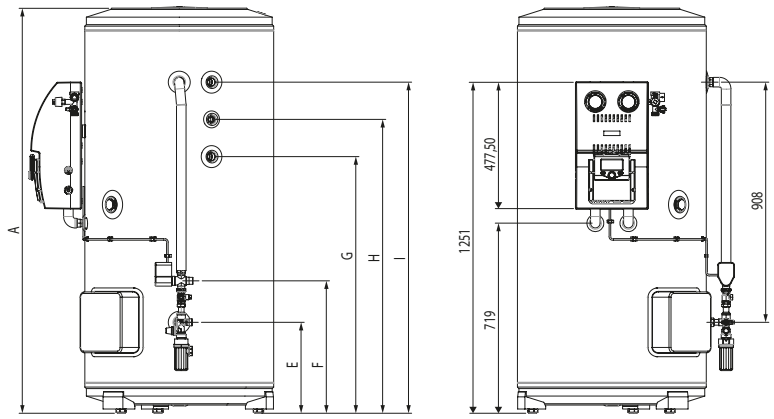

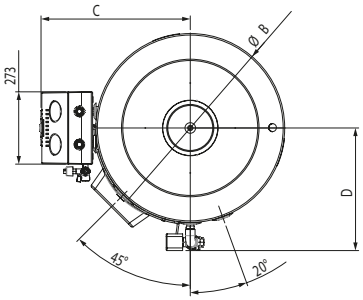

KAIROS MACC-SZETT

Kényszerkeringtetéses rendszer hidraulikus egységeket magában foglaló tárolóval Ariston és idegen kazánhoz

- a hidraulikus egységek mindegyike a tároló előtt kerültek elhelyezésre
- egyszerűtelepítés
- pro tech korrózió elleni védelem
- folyamatosan követhető energiamegtakarítás
- termosztatikus keverőszeleppel ellátva

OLASZ GYÁRTMÁNY · KOMMUNIKÁCIÓS PROTOKOLL · KÖNNYŰ TELEPÍTHETŐSÉG · MAGAS ELNYELŐ-KÉPESSÉG · ELLENÁLLÓ KÉPESSÉG · KORRÓZIÓ VÉDELEM

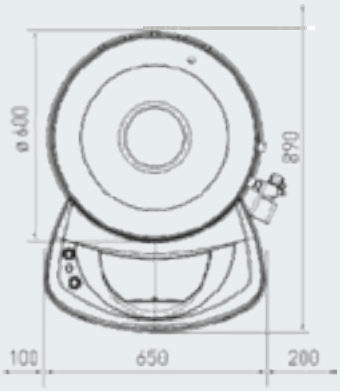

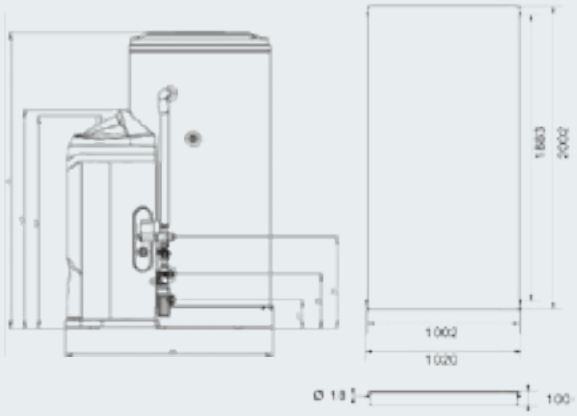

MŰSZAKI ADATOK

NAPKOLLEKTOROK		KAIROS MACC CD1 200/2		KAIROS MACC CD2 200/2	
Teljes felületük	m²	4,02		4,02	
Elnyelő felületük	m²	3,48		3,48	
Indirekt tároló					
Méretek (szé x ma x mé)	mm	650 x 1305 x 890		650 x 1305 x 890	
Tároló űrtartalma	l	200		200	
Hőveszteség	kWh/24h	1,9		1,9	
Hmv-kör maximális nyomás	bar	7		7	
Áramlási érték a referenciapontnál	mca	4,5		4,5	
Szolár tágulásai tartály mérete	l	16		16	
Szolárköri biztonsági szelep	bar	6		6	
ErP besorolás		C	C	C	C
CIKKSZÁM		3023095	3023108	3023322	3023323
MEGNEVEZÉS		CD1 200/2 TR	CD1 200/2 TT	CD2 200/2 TR	CD2 200/2 TT

KAIROS MACC-SZETT

Kényszerkeringtetéses rendszer hidraulikus egységeket magában foglaló tárolóval Ariston és idegen kazánhoz

- a hidraulikus egységek mindegyike a tároló előtt kerültek elhelyezésre
- egyszerűtelepítés
- pro tech korrózió elleni védelem
- folyamatosan követhető energiamegtakarítás
- termosztatikus keverőszeleppel ellátva

OLASZ GYÁRTMÁNY · KOMMUNIKÁCIÓS PROTOKOLL · KÖNNYŰ TELEPÍTHETŐSÉG · MAGAS ELNYELŐ-KÉPESSÉG · ELLENÁLLÓ KÉPESSÉG · KORRÓZIÓ VÉDELEM

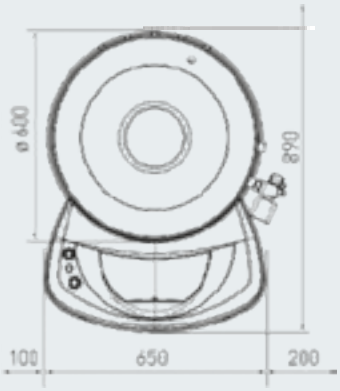

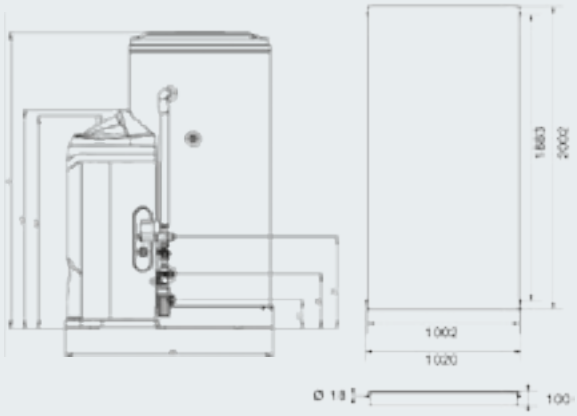

MŰSZAKI ADATOK

NAPKOLLEKTOROK		KAIROS MACC CD1 300/3		KAIROS MACC CD2 300/3	
Teljes felületük	m²	6,03		6,03	
Elnyelő felületük	m²	5,22		5,22	
Indirekt tároló					
Méretek (szé x ma x mé)	mm	650 x 1819 x 890		650 x 1819 x 890	
Tároló űrtartalma	l	300		300	
Hőveszteség	kWh/24h	2,3		2,3	
Hmv-kör maximális nyomás	bar	7		7	
Áramlási érték a referenciapontnál	mca	4,5		4,5	
Szolár tágulási tartály mérete	l	16		16	
Szolárköri biztonsági szelep	bar	6		6	
ErP besorolás		C	C	C	C
CIKKSZÁM		3023324	3023325	3023322	3023323
MEGNEVEZÉS		CD1 300/3 TR	CD1 300/3 TT	CD2 300/3 TR	CD2 300/3 TT

KAIROS XP 2.5-1V / 2.5-1H

Nagy hatékonyságú síküveges napkollektor kényszer keringetéses rendszerekhez

- a csőkígyós abszorber felület nagy rendszerek kialakítását is lehetővé teszi
- a nagymértékben szelektív bluetech bevonatnak köszönhetően kiváló a teljesítménye: 95 %-os az elnyelés és mindössze 5 % a visszaverődés
- a megnövelt kollektor felületeknek hála még hatékonyabb a hmv termelés
- a lézerhegesztéses technlógia sima abszorber felületet biztosít, ami maximalizálja a napenergia hasznosítását
- a hátsó és az oldalsó szigetelés (nagyon alacsony hővezetési tényezővel: 0,035 w/mk) szintén a hatékonyságot növeli
- a reflekció további csökkentését segíti a nagy áttetsző üveg borítás és a belső mikroprizmás kezelés
- jégesőálló, edzett üveg

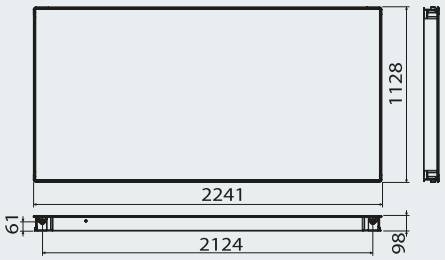

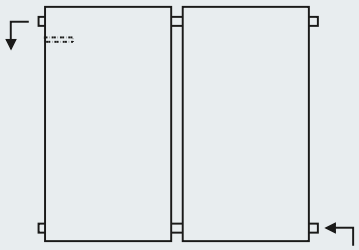

10 kollektorig

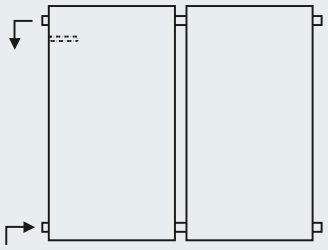

5 kollektorig

MŰSZAKI ADATOK		KAIROS XP 2.5-1V
Üres tömeg	kg	46
Maximális üzemi nyomás	bar	6
Kollektorcsövek átmérője	mm	18
Folyadékmennyiség a kollektorban	l	2,1
Elnyelő-képesség	%	95
Visszaverő-képesség	%	5
Bruttó felület	m^2	2,26
Aktív felület	m^2	2,24
Hőkapacitás	kJ/K	15,32
η_0*		0,81
A_1*	W/m^2K	3,13
A_2*	W/m^2K^2	0,016
Torlóponti hőmérséklet	°C	198

CIKKSZÁM	3020046

* az adatok a kollektor aktív felületére vonatkoznak

OLASZ GYÁRTMÁNY | MAGAS HATÉKONYSÁG | MAGAS ELNYELŐ-KÉPESSÉG | ELLENÁLLÓ KÉPESSÉG

DESIGN ÉS TECHNOLÓGIA

- Az új klipszes csatlakozó készlettel nagyon gyors a telepítés és nem sérülhetnek a hidraulikus csatlakozások;
- Függőlegesen és vízszintesen is telepíthető
- Tetősíkba építhető kivitel lehetősége (csak függőleges telepítés esetén, külön erre szolgáló felszerelő egység alkalmazásával)

MINŐSÉG

- Réz abszorber **bluetech szelektív bevonattal**
- Szürke, eloxált, a **korróziónak ellenálló alumínium profilokból** készülő szerkezet, amelyek esztétikus kivitelezésű techno-polimer sarokelemmel kapcsolódnak egymáshoz, amely a kondenzvíz-leeresztő nyílást és a keretes csőtartó végét is egyesíti
- A **Solar Keymark** tanúsítvány biztosítja az EN-12975-2 szabványnak való megfelelést

A kollektor hatásfok görbéje

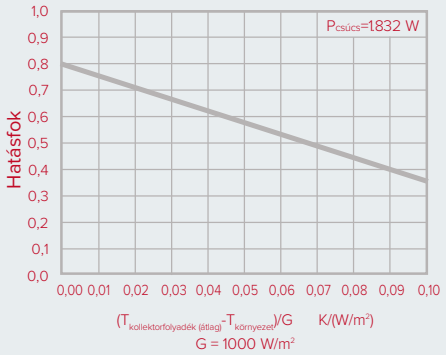

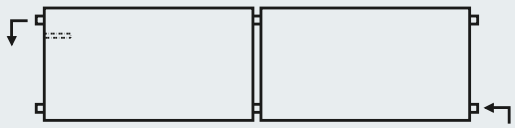

10 kollektorig

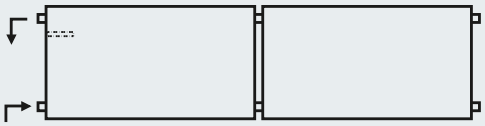

5 kollektorig

MŰSZAKI ADATOK		KAIROS XP 2.5-1H
Üres tömeg	kg	46
Maximális üzemi nyomás	bar	6
Kollektorcsövek átmérője	mm	18
Folyadékmennyiség a kollektorban	l	2,5
Elnyelő-képesség	%	95
Visszaverő-képesség	%	5
Bruttó felület	m^2	2,26
Aktív felület	m^2	2,23
Hőkapacitás	kJ/K	17,98
η_0*		0,81
A_1*	W/m^2K	3,02
A_2*	W/m^2K^2	0,017
Torlóponti hőmérséklet	°C	193
CIKKSZÁM		3020047

* az adatok a kollektor aktív felületére vonatkoznak

KAIROS CF 2.0

MAGAS HATÉKONYSÁG | OLASZ GYÁRTMÁNY | SOLAR KEYMARK | MAGAS ELNYELŐ-KÉPESSÉG | ELLENÁLLÓ KÉPESSÉG

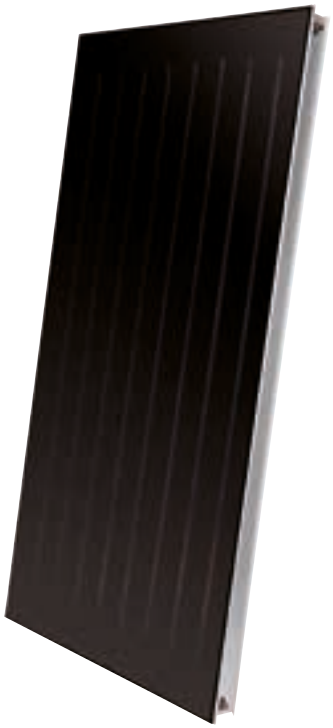

Síküveges napkollektor kényszerkeringetésű rendszerekhez

- a nagymértékben szelektív bevonatnak köszönhetően kiváló a teljesítménye: 95 %-os az elnyelés és mindössze 5 % a visszaverődés
- jégesőálló, edzett üveg
- hidraulikus kör vörösréz csővel
- hárfa kialakítású csőrendszer, folytonos ultrahang hegesztés
- EN 12975 szabvány szerint solar key mark tanúsítvánnyal

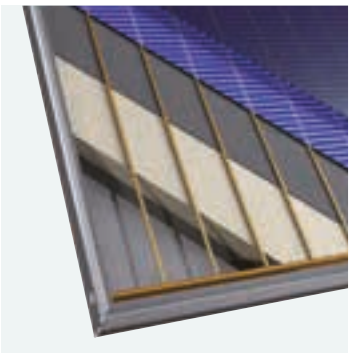

A kollektor hatásfok görbéje

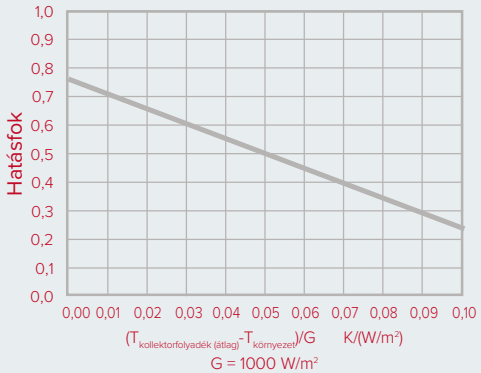

MŰSZAKI ADATOK		KAIROS CF 2.0
Üres tömeg	kg	35
Maximális üzemi nyomás	bar	6
Kollektorcsövek átmérője	mm	18
Folyadékmennyiség a kollektorban	l	1,0
Elnyelő-képesség	%	95
Visszaverő-képesség	%	5
Bruttó felület	m^2	1,82
Aktív felület	m^2	1,74
Hőkapacitás	kJ/K	13
η_0*		0,74
A_1*	W/m^2K	3,43
A_2*	W/m^2K^2	0,008
Torlóponti hőmérséklet	°C	182,3
CIKKSZÁM		3020008

* az adatok a kollektor aktív felületére vonatkoznak

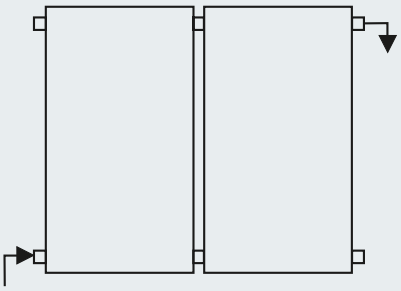

6 kollektorig

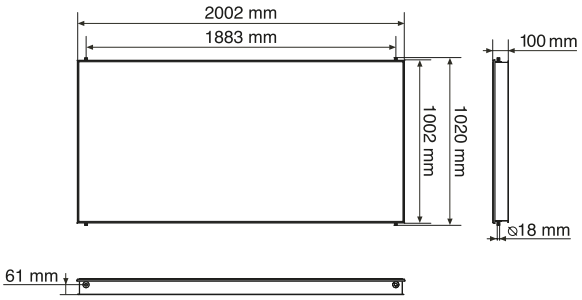

TARTOZÉKOK ÉS ALKATRÉSZEK

SENSYS – A VEZÉRLŐEGYSÉG

A kényszerkeringtetéses rendszer fontos része az elektronikus vezérlőegység, mely érzékelőket használ az indirekt tárolóban lévő víz és a kollektor hőmérsékletének érzékelésére, hogy az alapján működtesse a keringtető szivattyút. Így megnövekszik a rendszer hatékonysága és teljesítményszintje, mivel a szivattyú csak akkor működik, amikor szükséges. A SENSYS vezérlőegység előnye, hogy bármilyen szolár-rendszerhez alkalmazható (legyen szó akár HMV-rásegítésről, akár fűtés-rásegítésről, akár medencefűtésről, vagy ezek mindegyikéről). Ariston, illetve idegen kazánhoz is alkalmazható, mindemellett pedig fűtőköri vezérlőként is használható.
A vezérlő az alábbi termékeink árban foglalt tartozéka: Kairos MACC, Kairos Extra, Kairos Combi, használati melegvíz állomás.

TARTOZÉKOK ÉS ALKATRÉSZEK

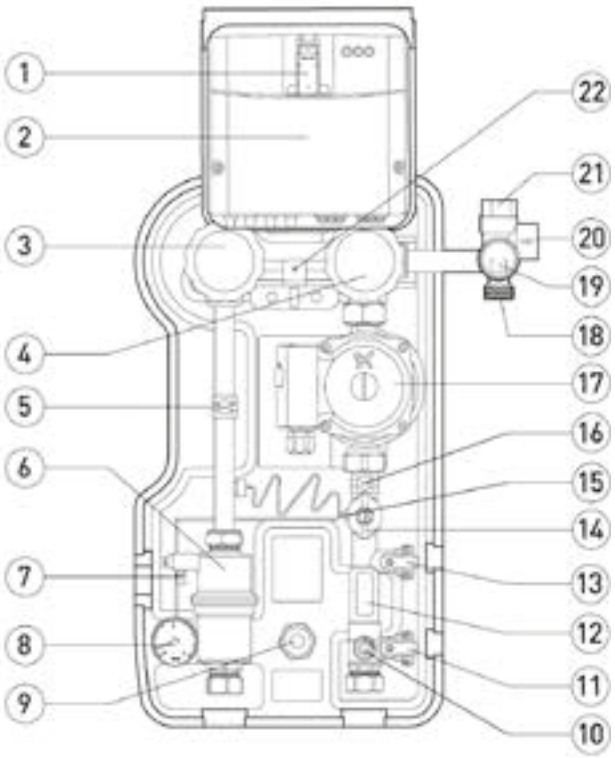

DIGITÁLIS SZOLÁR HIDROBLOKK

A 15-65-ös szivattyúval ellátott szolár hidroblokk a szolár-köri tágulási tartály kivételével minden olyan egységet magába foglal, amely a rendszer napkollektoros részének üzemeléséhez szükséges. A digitális szolár hidroblokk külön egységként is megrendelhető, a Kairos Extra, illetve Kairos Combi tárolók esetében azonban a tárolók árban foglalt tartozékát képezi.

JELMAGYARÁZAT

1. Sensys vezérlő csatlakozási pontja
2. Szolár vezérlőegység
3. Előremenő ág elzárója
4. Visszatérő ág elzárója
5. Áramlásérzékelő
6. Légleválasztó
7. Légtelenítő
8. Nyomásmérő óra
9. Tömlőcsatlakozó
10. Áramlásszabályzó
11. Szolár kör ürítési pontja
12. Vizsgálóablak
13. Szolár kör feltöltési pontja
14. Áramlásérzékelő
15. Visszatérő ág hőmérséklet-érzékelője
16. Szolár-köri szivattyú
17. Szolár tágulási tartály csatlakozási pontja
18. Nyomásérzékelő szenzor
19. Biztonsági szelep ürítőcsonkja
20. Biztonsági szelep
21. Rögzítési pont

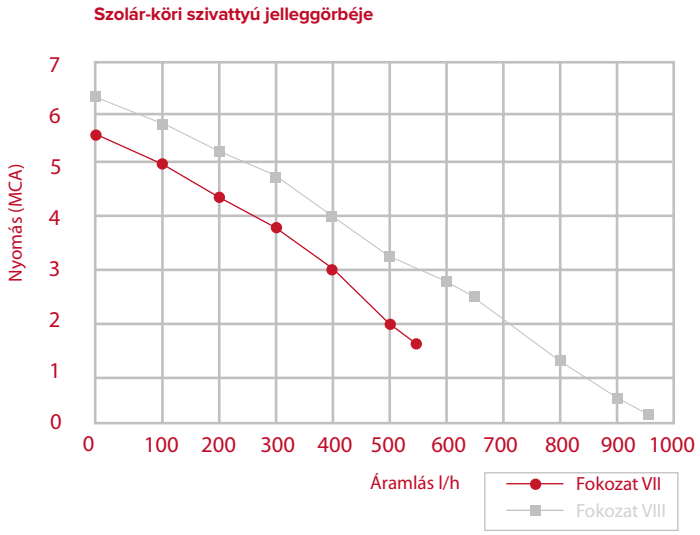

TARTOZÉKOK ÉS ALKATRÉSZEK

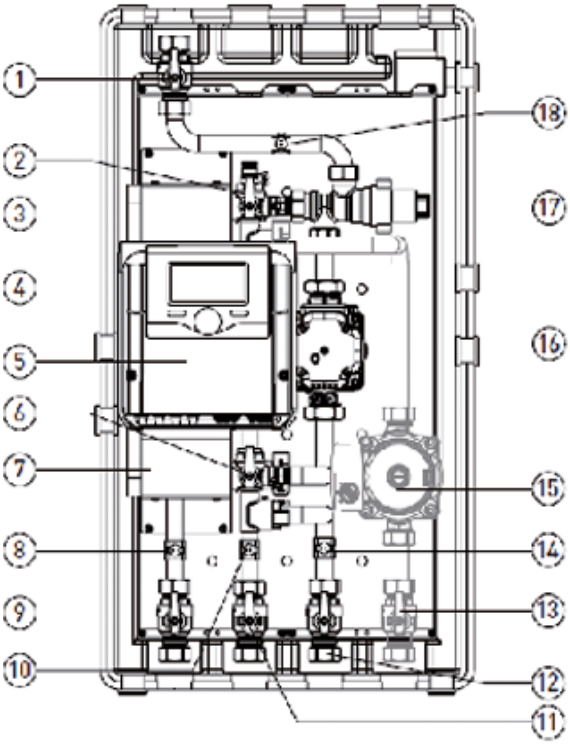

HASZNÁLATI MELEGVÍZ ÁLLOMÁS

A használati melegvíz állomás optimális megoldást biztosít arra, hogy a fűtési puffertárolóban lévő víz hőenergiáját a használati melegvíz előállítására is ráfordítsuk.
A megnövelt felületű lemezes hőcserélőn keresztül akár 32 liter/perc (ΔT=30 °C és 70 °C-os tároló-hőmérséklet esetén) áramlási értéket is elérhetünk, a min. áramlás pedig 2,5 l/perc. Az egység külön is megrendelhető, a Kairos Combi tároló esetében azonban a tároló árban foglalt tartozékát képezi.

JELMAGYARÁZAT

1. Tároló előremenő
2. Szekunder hőcserélő tisztító csatlakozója
3. Lemezes hőcserélő
4. Sensys vezérlés
5. Vezérlő doboz
6. Szekunder hőcserélő tisztító csatlakozója
7. Szekunder hőcserélő tartó
8. Tároló visszatérő érzékelő
9. Tároló visszatérő
10. HMV bejövő szenzor
11. HMV bejövő
12. HMV kimenő
13. Cirkulációs visszatérő (Opció)
14. HMV kimenő érzékelő
15. Cirkulációs szivattyú (opció)
16. Primer keringető modulációs szivattyú
17. Keverő szelep
18. Tároló előremenő érzékelő

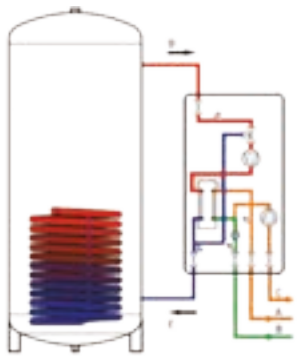

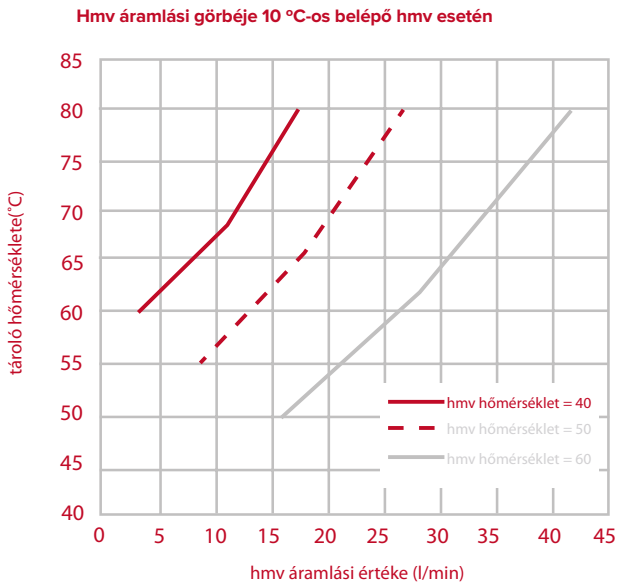

TARTOZÉKOK ÉS ALKATRÉSZEK

SZOLÁR RENDSZERVEZÉRLŐK, ALKATRÉSZEK ÉS TARTOZÉKOK	CIKKSZÁM
Sensys, modulációs rendszervezérlő (vezetékes) - Kizárólag digitális szolár hidroblokkhoz alkalmazható - Felhasználóbarát beállítási lehetőségek - Szolár rendszer működésének megjelenítése (ha csatlakoztatva van) - Energia riportok: szolár rendszer által megtermelt mennyiség (kWh), CO_2 megtakaritás, tárolt HMV mennyisége - HMV napi es heti programozása (ha fűtő kazán és taroló van a rendszerben, de csak akkor, ha a hmv-kör nem osztógyűjtőről van kivéve, hanem a kazán és hidrováltó közötti szakaszból előnykapcsolással	3318615
Elios 25 szolár vezérlő (EVO TÍPUSOKHOZ SENSYS ALKALMAZANDÓ) Szolár vezérlő egység LCD kijelzővel, valamint 19 féle rendszerkonfigurációval. Négy gyengeáramú bemeneti- és négy erősáramú kimeneti csatlakozás. Három érzékelővel szállítva (két darab tároló- és egy darab kollektor-érzékelő). A vezérlő az érzékelők által mért hőmérsékletet mutatja, diagnosztikai programmal és tesztfunkcióval rendelkezik, programidő rögzítő rendszer. Mérete: 156 x 108 x 47 mm	3104047
HMV-érzékelő Tárolóba csatlakoztatható 1 fm hosszú érzékelő napkollektoros rendszerhez, kék színű. PT1000 Clas B DIN, átmérő: 6 mm. Érzékelési tartomány: -50 °C / +200 °C. Elios 25-ös vezérlővel kompatibilis.	3104049
Kollektor-érzékelő Kollektorba csatlakoztatható 1 fm hosszú érzékelő napkollektoros rendszerhez, szürke színű. PT1000 Clas B DIN, átmérő: 6 mm. Érzékelési tartomány: -50 °C / +200 °C. Elios 25-ös vezérlővel kompatibilis. Merülőhüvely árban foglalt tartozék.	3104048
Kollektor érzékelő szorító csavarzata (XP kollektorokhoz)	12005749

TARTOZÉKOK ÉS ALKATRÉSZEK

SZOLÁR RENDSZEREK, ALKATRÉSZEK ÉS TARTOZÉKOK	CIKKSZÁM
18 literes tágulási tartály 25 literes tágulási tartály 35 literes tágulási tartály 50 literes tágulási tartály 80 literes tágulási tartály Kényszerkeringtetéses, zárt szolár-rendszerekhez alkalmazható. A tágulási tartály speciális membránja – melynek egyik oldalán a levegő, a másikon a szolár folyadék van - megfelel a DIN 4807-3 számú előírásban foglaltaknak. Maximális üzemi nyomás: 10 bar, működési tartomány: -10 °C / +99 °C	4448666440 4448666451 12002737 12028860 12078041
Lemezes hőcserélő szolárhoz, 16 kW Lemezes hőcserélő szolárhoz, 32 kW Lemezes hőcserélő szolárhoz, 48 kW Acéllemez hőcserélő (forrasztott), mely a használati-melegvíz és a fűtési rendszerben egyaránt alkalmazható. Üzemi nyomás: 5 bar, üzemi hőmérséklet 60/45 °C Műszaki adatok: hőcserélő felülete (m2)* / lemezek száma / áramlási kapacitás (l/h) 0.4 / 18 / 720; 0.8 / 34 / 1440; 1.2 / 48 / 2500	3024036 3024037 3024038
Csőköteges hőcserélő medencéhez, 20 kW Csőköteges hőcserélő medencéhez, 40 kW Csőköteges hőcserélő medencéhez, 70 kW Titánbevonatú csöves hőcserélő medencefűtéshez. Üzemi nyomás: 2 bar. Primer/szekunder oldali áramlás (m3): 0.9/10; 1.7/15; 3/20	3024039 3024040 3024041
Kollektor oldali csatlakozó készlet Hidraulikus csatlakozó készlet, amely 16-18-22 mm-es csőre történő csatlakozást tesz lehetővé 3/4”-es lapos hollandival.	3024070
Szivattyú oldali csatlakozó készlet Hidraulikus csatlakozó készlet, amely 16-18-22 mm-es csőre történő csatlakozást tesz lehetővé 3/4”-es lapos hollandival.t	3024071
Szigetelt inox csatlakozócső ferdetetős telepítéshez 22 mm-es flexibilis, szigetelt csőpár ferdetetőre telepített napkollektorokhoz. Hosszúság: 1 fm. Csatlakozási lehetőség: 16-18-22 mm-es csövekhez.	3087014
Szigetelt inox csőpár Flexibilis szigetelt inox csőpár kollektor-érzékelővel, hosszúság: 10 fm. Bronz csatlakozók a kollektorhoz, valamint a hidroblokkhoz történő csatlakozás végett.	3024069
1”-os hidraulikus biztonsági egység	885516
FELTÖLTÉSHEZ ÉS KARBANTARTÁSHOZ SZÜKSÉGES TARTOZÉKOK	
Fagyálló folyadék, 5 liter Nem mérgező, szagtalan és higroszkópos polipropilén glycol. A folyadék nemcsak hőközlésre szolgál, hanem védi a napkollektoros-rendszert is a korróziótól. Hígítási arány vízzel: 25-75% között. (Az ezzel kapcsolatos táblázatot lásd a 25. oldalon.)	800215
Kézi feltöltő szolár rendszerhez Bronz kézi feltöltő pumpa a napkollektoros rendszerhez.	800235
Feltöltő szivattyú szolár rendszerhez Feltöltő szivattyú 20 literes tartállyal, nyomóerő: kb. 4 bar.	3024091
Beüzemelő készlet szolár rendszerhez A készlet az alábbiakat tartalmazza: hőmérő, tájoló, fagyálló mérő, pipetta, csavarhúzó.	3024090

NAPKOLLEKTOROS RENDSZEREK

TARTOZÉKOK ÉS ALKATRÉSZEK

HIDRAULIKAI OLDAL TARTOZÉKAI	CIKKSZÁM
Hidroblokk 25-65-ös szivattyúval Szivattyú-állomás kényszerkeringtetéses rendszerekhez biztonsági szerelvénnyel, áramlásszabályozóval, hő- és nyomásmérővel, előre és visszatérő ági elemek egyben. 3/4”-os csatlakozással, valamint flexibilis csővel a tágulási tartály csatlakoztatásához. Méretek: 250 x 375 mm. Előre és visszatérő ág közötti távolság: 100 mm. Működtetéséhez Elios 25 vezérlő szükséges.	3024056
Hidroblokk kaszkád 25-65-ös szivattyúval Szivattyú-állomás kényszerkeringtetéses rendszerekhez biztonsági szerelvénnyel, áramlásszabályozóval, hő- és nyomásmérővel, 3/4”-os csatlakozással. Alkalmazható: több kollektor-mező vagy több tároló telepítése során. Működtetéséhez Elios 25 vezérlő szükséges.	3024057
Hidroblokk 25-120-as szivattyúval Szivattyú-állomás nagyobb kényszerkeringtetéses rendszerekhez biztonsági szerelvénnyel, 2”-os csatlakozással, valamint flexibilis csővel a tágulási tartály csatlakoztatásához. Működtetéséhez Elios 25 vezérlő szükséges.	3024059
Digitális hidroblokk 15-65-ös szivattyúval Szivattyú-állomás kényszerkeringtetéses rendszerekhez, 15-65-ös szolárköriszivattyúval, biztonsági szerelvénnyel, áramlásszabályozóval, hő- és nyomásmérővel, 3/4"-os csatlakozással. Előremenő és visszatérő ág egyben. Működtetéséhez Sensys rendszervezérlő szükséges.	3024151
Használati melegvíz állomás Minimális áramlási érték: 2,5 l/perc Maximális áramlási érték: 32 l/perc Beállítható hőmérséklet: 30-65 °C, Méretek: 700x400x295 mm Kizárólag Kairos Combi rendszerhez alkalmazható, működtetéséhez Sensys szükséges.	3024152
Termosztatikus keverőszelep Bronz házas keverőszelep, melyen keresztül a kevert víz az előre beállított értéknek megfelelő lesz. A kívánt hőmérséklet 30-70 °C között állítható, vízkő és korrózió ellen védett. Maximális üzemi hőmérséklet: 100 °C, maximális üzemi nyomás: 10 bar. Méretek: 115 x 74 mm	3024085
Három utas váltószelep Kairos Combi tárolókhoz Három utas váltószelep Combi típusú, hmv-állomással rendelkező tárolókhoz fűtési oldalra. 230 V-os, háromeres csatlakozójú motor, ¾”-os bm csatlakozású szeleptest, működési tartomány: 1-95 °C, maximális üzemi nyomás: 4 bar.	3087085
Három utas váltószelep Kairos MACC és Kairos Extra tárolókhoz Három utas váltószelep MACC és Extra típusú indirekt tárolókhoz, amennyiben azok kombi gázkazánnal kerülnek telepítésre. 230 V-os, háromeres csatlakozójú SPDT motor, ¾”-os bm csatlakozású szeleptest.	3024076

NAPKOLLEKTOROK FELSZERELÉSI LEHETŐSÉGEI

A felhasználó igényeit tökéletesen kielégítő, hatékony termékek; könnyű és rugalmas felszerelhetőség: ezek azok a tényezők, melyek alapján vásárlók milliói világszerte, az Ariston napkollektorok mellett döntenek.

A kollektorok felszerelhetők tetőre, tetőbe süllyesztve, vagy a földön elhelyezve.

Az alábbi táblázatunk segítséget nyújt mindhárom típusú felszereléshez.

Talajra vagy lapostetőre rögzített

Tetőre rögzített

Tető síkjába süllyesztett
(csak Kairos XP 2.5 V)

KAIROS CF 2.0 **összeállítási útmutató** 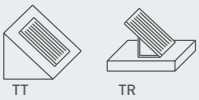 TT TR		KOLLEKTOROK SZÁMA											
		1		2		3		4		5		6	
MEGNEVEZÉS	CIKKSZÁM	TT	TR	TT	TR	TT	TR	TT	TR	TT	TR	TT	TR
Kezdő és záróelem CF 2.0 kollektorhoz	3024017	1	1	1	1	1	1	1	1	1	1	1	1
Alsó-felső közcsavar CF 2.0 kollektorhoz	3024018			1	1	2	2	3	3	4	4	5	5
Ferdetető felszerelő készlet egy CF 2.0 kollektorhoz	3024014	1				1				1			
Ferdetető felszerelő készlet két CF 2.0 kollektorhoz	3024015			1				1				1	
Ferdetetőre meghosszabbító keret két CF 2.0 kollektorhoz	3024016					1		1		2		2	
Lapostető felszerelő készlet egy CF 2.0 kollektorhoz	3024011		1				1				1		
Lapostető felszerelő készlet két CF 2.0 kollektorhoz	3024012				1				1				1
Lapostetőre meghosszabbító keret két CF 2.0 kollektorhoz	3024013						1		1		2		2

KAIROS XP 2.5-1V
összeállítási útmutató

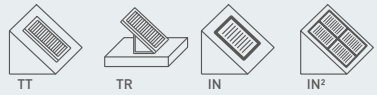

| Megnevezés | Cikkszám | KOLLEKTOROK SZÁMA | | |

SZOLÁR FOLYADÉK HIGÍTÁSI ARÁNYA
MINIMUM KÜLSŐ HŐMÉRSÉKLET / SZÁZALÉK

		-3°/10%		-7°/20%		-14°/30%		-23°/40%		-32°/50%		
		víz	glikol	víz	glikol	víz	glikol	víz	glikol	víz	glikol	KEVERÉK TARTALOM
Kényszerkeringetéses szettek	I 200/2 CF1	12	1	10.5	2.5	9	4	8	5	6.5	6.5	13
	I 200/2 CF2	8	1	7	2	6.5	2.5	5.5	3.5	4.5	4.5	9
	I 300/2 CF1	16	2	14.5	3.5	12.5	5.5	11	7	9	9	18
	I 300/2 CF2	16	2	14.5	3.5	12.5	5.5	11	7	9	9	18
	I 400/3 CF2	20.5	2.5	18.5	4.5	16	7	14	9	11.5	11.5	23
	I 500/4 CF2	25	3	22.5	5.5	19.5	8.5	17	11	14	14	28
CF kollektorok csatlakozási mérete	18 - 5 m-es cső	+ 1	+ 0	+ 1	+ 0	+ 1	+ 1	+ 1	+ 1	+ 1	+ 1	+ 1
	18 - 10 m-es cső	+ 2	+ 0	+ 1.5	+ 0.5	+ 1.5	+ 1	+ 1	+ 1	+ 1	+ 1	+ 2
	18 - 20 m-es cső	+ 3.5	+ 0.5	+ 3	+ 1	+ 3	+ 1	+ 2.5	+ 1.5	+ 2	+ 2	+ 4
	18 - 30 m-es cső	+ 5.5	+ 0.5	+ 5	+ 1	+ 4	+ 2	+ 3.5	+ 2.5	+ 3	+ 3	+ 6
	22 - 5 m-es cső	+ 2	+ 0	+ 1.5	+ 0.5	+ 1.5	+ 0.5	+ 1	+ 1	+ 1	+ 1	+ 2
	22 - 10 m-es cső	+ 2.5	+ 0.5	+ 2.5	+ 0.5	+ 2	+ 1	+ 2	+ 1	+ 1.5	+ 1.5	+ 3
	22 - 20 m-es cső	+ 5.5	+ 0.5	+ 5	+ 1	+ 4	+ 2	+ 3.5	+ 2.5	+ 3	+ 3	+ 6
	22 - 30 m-es cső	+ 8	+ 1	+ 7	+ 2	+ 6	+ 3	+ 5.5	+ 3.5	+ 4.5	+ 4.5	+ 9

/ KOMFORT ÖNNEK

/ SZOLÁR INTEGRÁCIÓ

/ PRAKTIKUS ÉS KÖNNYEN KEZELHETŐ

ARISTON

TÁROLÓK

TÁROLÓ KÍNÁLAT

ŰRTARTALOM	EGY- ÉS KÉTSPIRÁLOS HMV-TÁROLÓ	SZOLÁR HIDRAULIKUS EGYSÉGGEL ELLÁTOTT EGY- ÉS KÉT SPIRÁLOS HMV-TÁROLÓ	SZOLÁR HIDRAULIKUS EGYSÉGGEL ELLÁTOTT KOMBI TÁROLÓ	PUFFER-TÁROLÓ EGY CSŐSPIRÁLLAL
120 l	BCH *			
160 l	BCH *			
200 l	BC-S	MACC		
300 l	BC-S	MACC		
400 l		EXTRA	COMBI	CK1
450 l	BC-S			
500 l		EXTRA		
600 l			COMBI	CK1
800 l	CD2-F		COMBI	CK1
1000 l	CD2-F		COMBI	CK1

* Csak egy spirálos változatban, a BCH tárolókat a opcionális kiegészítők segítségével földre, illetve falra egyaránt lehet telepíteni

BCH

KÖRNYEZETBARÁT KORRÓZIÓÁLLÓ

Indirekt tároló

- zománcozott acél tartály használati melegvíz tárolására
- csatlakozási pontok a tároló tetején
- magnézium anódos és ProTech rendszer védelem a vízkőképződés ellen
- poliuretánhab szigetelés
- földre és falra egyaránt telepíthető a kiegészítő tartók révén
- cirkulációs csonk

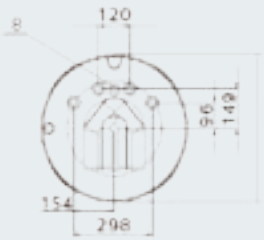

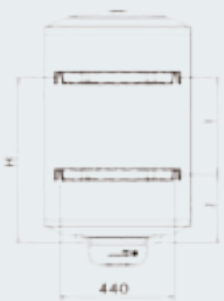

Falra történő telepítés esetén

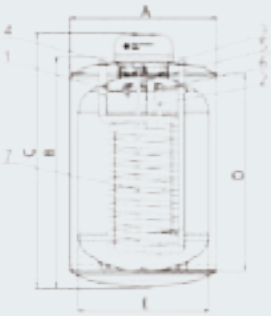

Földre történő telepítés esetén

1. hidegvíz előremenő / hidegvíz visszatérő (a telepítési módtól függően)
2. hidegvíz visszatérő / hidegvíz előremenő (a telepítési módtól függően)
3. csőspirál visszatérő ági csatlakozása
4. csőspirál előremenő ági csatlakozása
5. ProTech rendszer (korrózióvédelem)
6. magnézium anód
7. hőmérséklet érzékelő
8. cirkulációs csonk, 1/2"

MŰSZAKI ADATOK		BCH 120	BCH 160
Űrtartalom	l	120	160
Csőkígyó felülete	m²	0,7	0,7
Max. elnyelt teljesítmény	kW	25	25
Felfűtési idő	min	21	29
HMV teljesítmény			
ΔT=30°C	l/h	717	717
ΔT=45°C	l/h	478	478
Maximális üzemi nyomás	bar	7	7
Fűtési veszteség	kWh/24h	1,4	1,6
Max üzemi hőmérséklet	°C	90	90
Tömeg (üresen)	kg	45	51
Méretek (a / b)	mm	560 / 880	560 / 1090
CIKKSZÁM		3070228	3070229

TARTOZÉKOK	CIKKSZÁMOK
BCH tárolóhoz fali tartó	3078019
BCH tárolóhoz talp	3078020

KAIROS MACC CD1-CD2

Álló kivitelű, egy vagy két csőkígyós, integrált szolár tároló használati melegvíz előállítására és tárolására.

- a szolárköri hidraulikus egységek mindegyike a tároló előtt kerültek elhelyezésre
- egyszerű telepítés
- pro tech korrózió elleni védelem
- folyamatosan követhető energiamegtakarítás a sensysen keresztül
- motoros keverőszeleppel ellátva

CD1 – EGY SPIRÁLOS VÁLTOZAT MŰSZAKI ÁBRÁJA

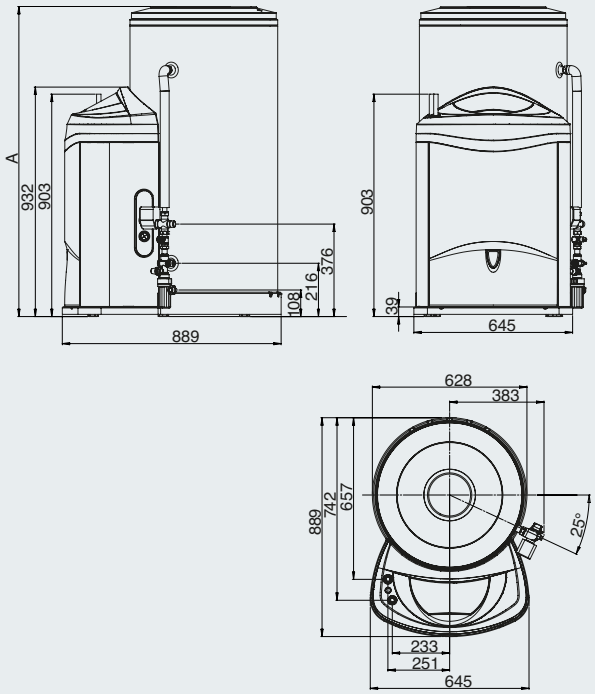

MŰSZAKI ADATOK		CD1 200	CD1 300	CD2 200	CD2 300
Tároló űrtartalma	l	200	300	200	300
Hmv-kör maximális nyomás	bar	7	7	7	7
Alsó csőkígyő felülete	m^2	0,85	0,85	0,85	0,85
Felső csőkígyó felülete	m^2			0,8	0,8
Max. üzemi hőmérséklet	°C	85	85	85	85
Szivattyú emelőmagasság	m. H_2O	4,5	4,5	4,5	4,5
Szolár tágulási tartály térfogata	l	16	16	16	16
Alsó csőspirál űrtartalma	l	6	6	6	6
Felső csőspirál űrtartalma	l			4,5	4,5
Szolárköri biztonsági szelep	bar	6	6	6	6
Hőveszteség	kWh/24h	1,9	2,3	1,9	2,3
Súly üresen	kg	106	119	110	131
MÉRETEK					
A	mm	1260	1782	1260	1782
B	mm			649	1170
C	mm			808	1330
CIKKSZÁM		3023304	3023305	3023306	3023307

OLASZ GYÁRTMÁNY | KÖNNYŰ TELEPÍTHETŐSÉG | KÖRNYEZETBARÁT | KOMMUNIKÁCIÓS PROTOKOLL | KORRÓZIÓÁLLÓ

DESIGN ÉS TECHNOLÓGIA

- A Kairos Macc CD1/CD2 integrált rendszerrel **leegyszerűsödik a telepítés**
- A Sensys rendszervezérlő a termék részét képezi, ezáltal **könnyű a kezelhetőség** és a rendszer teljes működését **egy helyről irányíthatjuk** és ellenőrizhetjük (szolár rendszer által megtermelt részarány, tárolt meleg víz mennyisége, energia megtakarítás)
- A motoros keverőszelep segítségével a kívánt melegvíz hőmérséklet **könnyen szabályozható**
- Kategóriájában **a legjobb design**-nal rendelkező termék

MINŐSÉG

- A Kairos Macc CD1/CD2 tároló az elérhető legjobb anyagokból készül: az acél tárolót titánium bázisú zománcréteg védi, ez biztosítja a termék **megbízhatóságát, korrózióvédelmét és a magas élettartamát**
- A protech anód további **korrózió elleni védelmet** nyújt a tárolónak
- a légtelenítő szelep meggátolja a levegő felhalmozódását
- az előreszerelt hidraulikus **biztonsági szerelvények** megvédik a tárolót a magas üzemi nyomás alatt való működéstől

CD2 – KÉT SPIRÁLOS VÁLTOZAT MŰSZAKI ÁBRÁJA

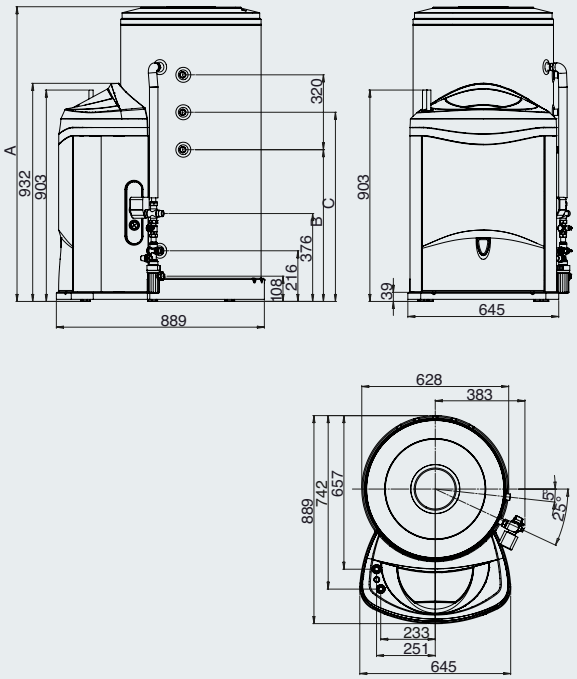

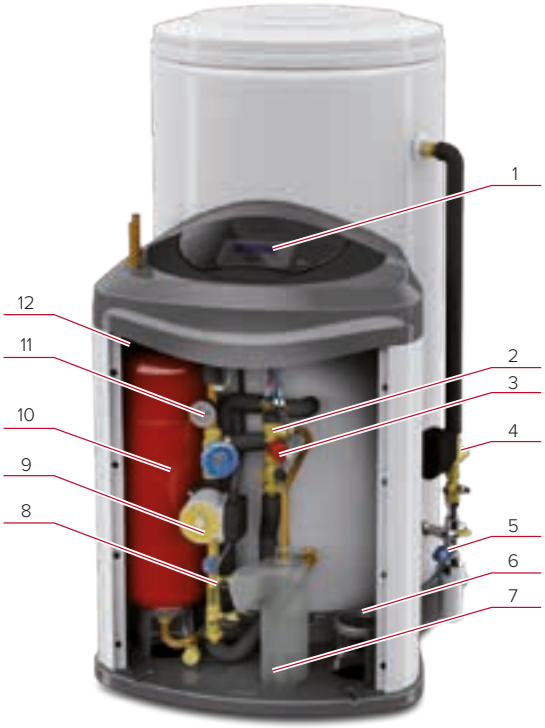

1 Sensys rendszervezérlő
2 Szolár biztonsági szelep
3 Nyomás érzékelő
4 Motoros keverőszelep
5 Biztonsági szerelvények szifonnal
6 16 l tágulási tartály a HMV oldalra szerelve (opcionális)
7 Szolár folyadék szifonja szintmérővel
8 Áramlásmérő
9 Szolár szivattyú
10 16 literes tágulási tartály
11 Nyomásmérő
12 Légtelenítő

KAIROS EXTRA CD2

Álló kivitelű, két csőkígyós, integrált szolár tároló használati melegvíz előállítására és tárolására.

- a CFC és HCFC-mentes poliuretán hőszigetelés gondoskodik a hőveszteség minimalizálásáról;
- a tároló (400 literes) hővesztesége legfeljebb 2,64 kwh/24 h és ezzel az értékkel az elsők között van a kategóriájában;
- a jó tervezésnek és a nagy hőcserélő felületeknek köszönhetően nagy mennyiségű melegvizet képes előállítani;
- a szivattyú csoport nagy emelőmagasságának (6,5 m) köszönhetően nagy rendszereknél is biztosított a tökéletes működés
- elektromos fűtőbetét csatlakoztatásának lehetősége
- szolár tágulási tartályt nem tartalmaz

MŰSZAKI ADATOK		CD2 400	CD2 500
Tároló űrtartalma	l	385	485
Felső csőkígyó felülete	m^2	1,3	1,6
Alsó csőkígyó felülete	m^2	1	1
Alsó csőspirál űrtartalma	l	8,3	9,7
Felső csőspirál űrtartalma	l	7,5	7,5
Max. üzemi hőmérséklet	°C	95	95
Szivattyú maximális emelőmagassága	m. H_2O	6,5	6,5
Max. üzemi nyomás	bar	7	7
Szolár-köri biztonsági szelep	bar	6	6
Hőveszteség	kWh/24h	2,64	3,04
CIKKSZÁM		3070389	3070390

KÉSZÜLT EURÓPÁBAN | KÖNNYŰ TELEPÍTHETŐSÉG | KOMMUNIKÁCIÓS PROTOKOLL | KORRÓZIÓÁLLÓ

DESIGN ÉS TECHNOLÓGIA

- A Kairos Extra CD2 integrált rendszerrel **leegyszerűsödik a telepítés,** mivel tartalmazza a következőket: digitális szolár hidroblokk, digitális nyomásmérő, digitális áramlásmérő
- A Sensys rendszervezérlő a termék részét képezi, ezáltal **könnyű a kezelhetőség** és a rendszer teljes működését **egy helyről irányíthatjuk és ellenőrizhetjük** (szolár rendszer által megtermelt részarány, tárolt meleg víz mennyisége, energia megtakarítás)
- a motoros keverőszelep segítségével a kívánt melegvíz hőmérséklet **könnyen szabályozható**

MINŐSÉG

- A Kairos Extra CD2 tároló az elérhető legjobb anyagokból készül: az acél tárolót titánium bázisú zománcréteg védi, ez biztosítja a termék **megbízhatóságát, korrózióvédelmét és a magas élettartamát**
- A magnézium anód további **korrózió elleni védelmet** nyújt a tárolónak
- az előreszerelt hidraulikus **biztonsági szerelvények** megvédik a tárolót a magas üzemi nyomás alatt való működéstől

	KAIROS EXTRA CD2 400	KAIROS EXTRA CD2 500
A	1531	1855
B	714	714
C	564	564
D	464	464
E	344	344
F	501	501
G	970	1294
H	1111	1435
I	1252	1576

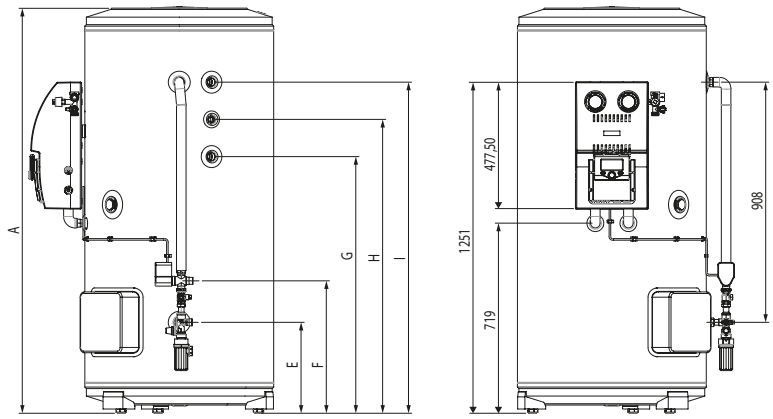

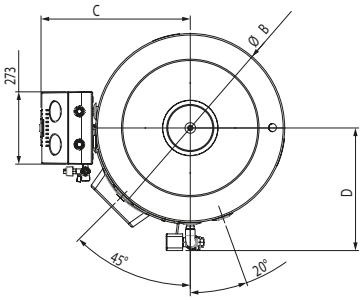

TÁROLÓK

KAIROS COMBI

Kombinált tároló a szolárrendszerrel nyert energia használati-melegvíz készítésre (mely a tároló vizének felhasználásával, lemezes hőcserélőn keresztül történik), illetve fűtésrásegítésre történő fordítására.

- a könnyű, 100 mm vastag hőszigetelés gondoskodik a hőveszteség minimalizálásáról;
- a jó tervezésnek, a nagy hőcserélő felületeknek és a frissvíz modulnak köszönhetően nagy mennyiségű melegvizet képes előállítani: akár 32 l/perc értéket;
- a szivattyú csoport nagy emelőmagasságának (6,5 m) köszönhetően nagy rendszereknél is biztosított a tökéletes működés
- szolár tágulási tartályt nem tartalmaz

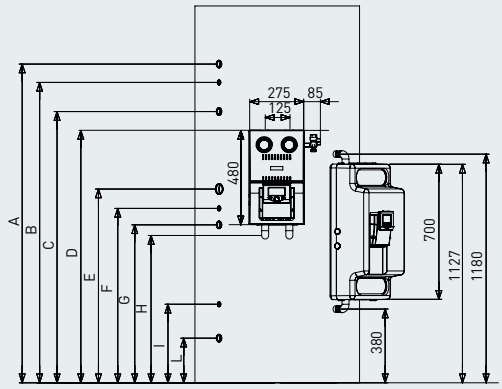

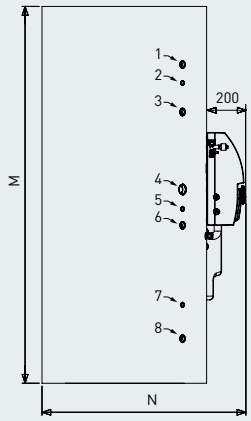

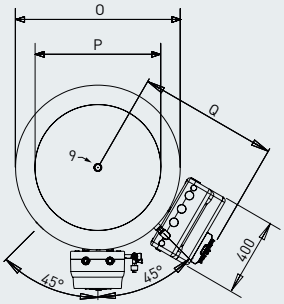

*	400	600	800	1000
A	1240	1645	1495	1730
B	1150	1550	1405	1640
C	1060	1400	1315	1550
D	1164	1294	1309	1434
E	880	1000	1060	1185
F	785	900	950	1075
G	700	815	855	980
H	630	760	775	900
I	415	405	500	500
L	235	230	260	260
M	1630	1945	1805	2055
N	1000	1050	1190	1190
O	800	850	990	990
P	600	650	790	790
Q	695	720	690	690
1	1” F	1” F	1” F	1” F
2	½” F	½” F	½” F	½” F
3	1” F	1” F	1” F	1” F
4	1” ½ F	1” ½ F	1” ½ F	1” ½ F
5	½” F	½” F	½” F	½” F
6	1” F	1” F	1” F	1” F
7	½” F	½” F	½” F	½” F
8	1” F	1” F	1” F	1” F
9	1” F	1” F	1” F	1” F

*A méretek mm-ben értendők.

OLASZ GYÁRTMÁNY | KÖNNYŰ TELEPÍTHETŐSÉG | KOMMUNIKÁCIÓS PROTOKOLL

DESIGN ÉS TECHNOLÓGIA

- Magas hmv-hozam a tároló oldalára felszerelt modulban lévő **megnövelt felületű** lemezes hőcserélőnek köszönhetően.
- A Kairos Combi integrált rendszerrel **leegyszerűsödik a telepítés,** mivel tartalmazza a következőket: digitális szolár hidroblokk, digitális nyomásmérő, digitális áramlásmérő
- A Sensys rendszervezérlő a termék részét képezi, ezáltal **könnyű a kezelhetőség** és a rendszer teljes működését **egy helyről irányíthatjuk és ellenőrizhetjük** (szolár rendszer által megtermelt részarány, tárolt meleg víz mennyisége, energia megtakarítás)

MINŐSÉG

- A Kairos Combi tároló az elérhető legjobb anyagokból készül: az acél tárolót titánium bázisú zománcréteg védi, ez biztosítja a termék **megbízhatóságát, korrózióvédelmét és a magas élettartamát**
- a légtelenítő szelep meggátolja a levegő felhalmozódását
- az előreszerelt hidraulikus **biztonsági szerelvények** megvédik a tárolót a magas üzemi nyomás alatt való működéstől
- Mivel a melegvíz készítés átfolyós rendszerben történik, ezért **nem lép fel a legionella veszély**
- **Nincs korrózió veszély**
- A használati melegvíz állomás full modulációs szivattyúval és kézi termosztatikus keverőszeleppel van felszerelve, így biztosítja az **állandó hőmérsékletet és csökkenti a hőcserélőn a vízkő képződést**

Hmv-mennyiség (10 °C-os betáp esetén)

Digitális hidroblokk jelleggörbéje

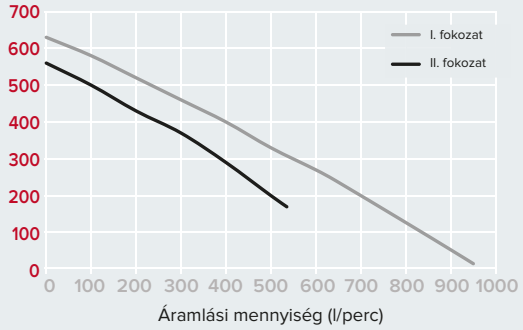

MŰSZAKI ADATOK		CK1 400	CK1 600	CK1 800	CK1 1000
Fűtés oldali puffer tároló űrtartalma	l	400	600	800	1000
Csőkígyó felülete	m^2	1,5	2,1	2,8	3,4
Csőspirál térfogata	l	9,3	13	17,5	21
Max. üzemi nyomás	bar	3	3	3	3
Max. üzemi hőmérséklet	°C	95	95	95	95
Üres tömeg	kg	92	113	155	176
HASZNÁLATI MELEGVÍZ ÁLLOMÁS					
Hőmérséklet tartomány	°C	36 ÷ 65			
HMv állomás bekapcsolásához szükséges Min. áramlási érték	l/min	2,5			
HMv áramlási érték	l/min	2,5 ÷ 32			
Max üzemi nyomás	bar	3			
Szolárköri biztonsági szelep	bar	6			
Max HMv/ elsődleges kör hőmérséklet	°C	85			
Elektromos áram / frekvencia	V/Hz	230 / 50			
Elektromos áram fogyasztás	W	40 (100)			
Hidraulikus csatlakozók	“	¾” M			
Méretek (ma x sz x mé)	mm	700 x 400 x 295			
Tömeg	Kg	16 (18)			
Max. áramlási érték 70 °c-on Δt = 30 °c	l/min	32			
SZIVATTYÚ CSOPORT					
Szolár köri áramlási érték	l/min	1 ÷ 16			
Max. szolár köri nyomás	bar	6			
Szolár folyadék max. hőmérséklete	°C	130			
Elektromos áram / frekvencia	V/Hz	230 / 50			
Elektromos áram fogyasztás	W	97			
Előre- és visszamenő hőmérséklet érzékelő		NTC (10kΩ β=3977)			
Hidraulikus csatlakozás		¾” M vagy lágy csőnél ø 18 mm			
Tömeg	kg	6,5			
Méretek (szé x m x mé)	mm	275 x 480 x 200			
CIKKSZÁM		3023285	3023286	3023287	3023288

BC1S

KÉSZÜLT EURÓPÁBAN | TISZTÍTÓNYÍLÁS | SZOLÁR REND-SZEREKHEZ | KORRÓZIÓÁLLÓ

Egy spirálos álló indirekt tároló

- a tároló védelme egy titán bevonatú belső zománcréteg, melyet 850 °C-on égettek rá
- a belső, lefelé tartó hőcserélő biztosítja az egyenletes melegvíz adó képességet
- cirkulációs csonk (kizárólag a 450 literes tároló esetén).
- a felső záró peremrész egybe van építve a magnézium anóddal és tartalmazza a merülő hüvelyt is (csak a 450 literes változatnál)
- a készülék oldalán 110 mm-es tisztítónyílás található
- magnézium anód
- állítható tartólábak

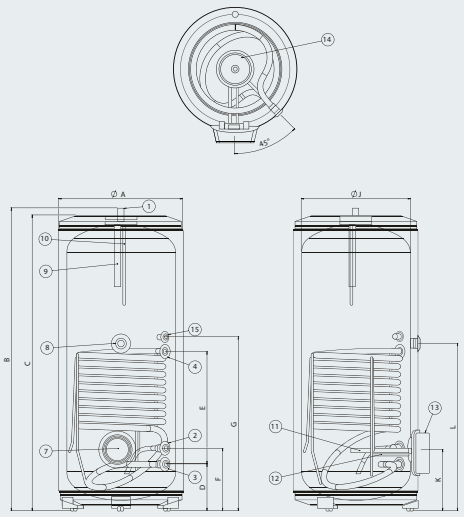

1. Melegvíz kijövő
2. Hidegvíz bejövő
3. Fűtési visszatérő
4. Fűtési előremenő
7. Oldalsó tisztítónyílás
8. Fűtőbetét csatlakozási pontja
9. Felső magnézium anód
10. Felső érzékelő hüvelye
11. Oldalsó magnézium anód
12. Alsó érzékelő hüvelye
13. Oldalsó szerelőnyílás
14. Felső szerelőnyílás
15. Cirkulációs csonk (csak a 450 literes változatnál)

MŰSZAKI ADATOK		BC1S 200	BC1S 300	BC1S 450
Űrtartalom	l	200	300	450
Csőkígyó felülete	m^2	1	1,3	1,6
Max. elnyelt teljesítmény	kW	31	36	43
Felfűtési idő	min	28	36	46
HMV teljesítmény				
ΔT=30°C	l/h	762	885	1057
ΔT=45°C	l/h	592	688	822
Csőspirál keresztmetszetén mérhető veszteség	mbar	9,0	10,4	13,0
Maximális üzemi nyomás	bar	10	10	10
Fűtési veszteség	kWh/24h	1,7	1,9	2,1
Hűlési tényező	wh/l k j	0,18	0,14	0,13
Max üzemi hőmérséklet	°C	90	90	90
Tömeg (üresen)	kg	101	135	151
MÉRETEK				
A	mm	600	600	714
B	mm	1312	1834	1744
C	mm	1272	1794	1704
D	mm	248	248	270
E	mm	434	663	646
F	mm	338	338	360
G	mm	-	-	1003
J	mm	500	500	630
K	mm	324	324	354
L	mm	730	959	964
CIKKSZÁM		3070256	3070257	3070258

BC2S

KÉSZÜLT EURÓPÁBAN | TISZTÍTÓNYÍLÁS | SZOLÁR REND-SZEREKHEZ | KORRÓZIÓÁLLÓ

Két spirálos álló indirekt tároló

- a tároló védelme egy titán bevonatú belső zománcréteg, melyet 850 °C-on égettek rá
- a belső, lefelé tartó dupla hőcserélő biztosítja az egyenletes melegvízadó képességet
- cirkulációs csonk (csak a 450 literesnél)
- a felső záró peremrész egybe van építve a magnézium anóddal és tartalmazza a merülő hüvelyt is (csak a 450 literes változatnál)
- a készülék oldalán 110 mm-es tisztítónyílás található
- magnézium anód
- állítható tartólábak

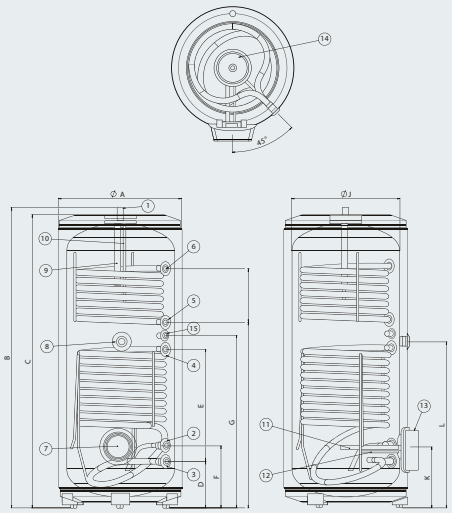

1. Melegvíz kijövő
2. Hidegvíz bejövő
3. Alsó spirál visszatérő
4. Alsó spirál előremenő
5. Felső spirál visszatérő
6. Felső spirál előremenő
7. Oldalsó tisztítónyílás
8. Fűtőbetét csatlakozási pontja
9. Felső magnézium anód
10. Felső érzékelő hüvelye
11. Oldalsó magnézium anód
12. Alsó érzékelő hüvelye
13. Oldalsó szerelőnyílás
14. Felső szerelőnyílás
15. Cirkulációs csonk (csak a 450 literes változatnál)

MŰSZAKI ADATOK		BC2S 200		BC2S 300		BC2S 450	
Űrtartalom	l	200		300		450	
Csőkígyó		Felső	Alsó	Felső	Alsó	Felső	Alsó
Csőkígyó felülete	m^2	0,8	1	0,8	1,3	1	1,6
Max. elnyelt teljesítmény	kW	27,3	31,0	27,3	36,0	30,8	43,0
Felfűtési idő							
HMV teljesítmény	l/h	671	762	671	885	757	1057
ΔT=30°C	l/h	497	667	497	688	589	925
ΔT=45°C	mbar	1,0	9	1,3	10,4	1,6	13,0
Csőspirál keresztmetszetén mérhető veszteség	bar	10		10		10	
Maximális üzemi nyomás	kWh/24h	1,7		1,9		2,1	
Fűtési veszteség	wh/l k j	0,18		0,13		0,1	
Hűlési tényező	°C	90		90		90	
Max üzemi hőmérséklet	kg	101		135		151	
Tömeg (üresen)							
MÉRETEK							
A	mm	600		600		714	
B	mm	1312		1834		1744	
C	mm	1272		1794		1704	
D	mm	248		248		270	
E	mm	434		663		646	
F	mm	338		338		360	
G	mm	595		998		1003	
H	mm	770		1167		1089	
I	mm	270		270		282	
J	mm	500		500		630	
K	mm	324		324		354	
L	mm	730		959		964	
CIKKSZÁM		3070259		3070260		3070261	

CD2 F

OLASZ GYÁRTMÁNY | TISZTÍTÓNYÍLÁS | SZOLÁR RENDSZEREKHEZ | KORRÓZIÓÁLLÓ

Nagy űrtartalmú, kétspirálos indirekt tároló

- titánnal kevert belső zománcréteg
- magnéziumanódos védelem
- cirkulációs vezeték csatlakoztatásának lehetősége
- tisztítónyílás
- tárolóhőmérővel ellátva
- elektromos fűtőbetét csatlakoztatásának lehetősége
- köpenyszigetelés árban foglalt tartozék
- napkollektoros rendszer csatlakoztatásának lehetősége

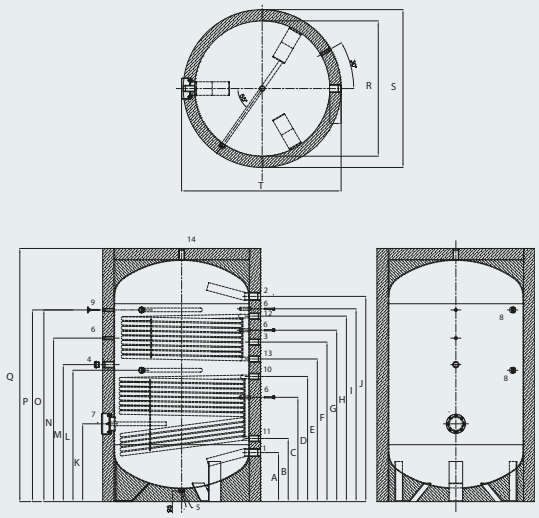

1.	Hideg víz betáp	2”
2.	Melegvíz kimenet	2”
3.	Cirkulációs csonk	1”
4.	Fűtőbetét csatlakozási pontja	1 ½ “
5.	Töltő-ürítő csonk	1 ¼ ”
6.	Mérőhüvely	½ ”
7.	Karima	ø 110
8.	Magnézium anód	1 ¼ ”
9.	Hőmérő	
10.	Alsó spirál előremenő	1 ½ “
11.	Alsó spirál visszatérő	1 ½ “
12.	Felső spirál előremenő	1 ½ “
13.	Felső spirál visszatérő	1 ½ “
14.	Felső csatlakozás	1 ¼ ”

MŰSZAKI ADATOK		CD2 800F	D2 1000F
Űrtartalom	l	770	896
Maximális üzemi nyomás (EN12897-2006)	bar	7	7
Tároló max. üzemi hőmérséklete	°C	95	95
Szolár-köri csőspirál felülete	m²	2,4	2,5
Szolár-köri csőspirál űrtartalma	l	14,2	14,5
Szolár-köri csőspirál max. elnyelt teljesítménye 900 l/h-nál*	kW	24,6 / 45,3	30,1 / 62,1
Szolár-köri csőspirál keresztmetszetén mérhető veszteség 900 l/h-nál	mbar	23	23
Szolár-köri csőspirál max. üzemi nyomása		10	10
Felső csőspirál felülete	m²	2,4	2,5
Felső csőspirál űrtartalma		14,2	14,5
Felső csőspirál max. elnyelt teljesítménye 900 l/h-nál*		18 / 23,5	34,7 / 60,3
Felső csőspirál keresztmetszetén mérhető veszteség 900 l/h-nál		15	22
Felső csőspirál max. üzemi nyomása		10	10
Csőspirál max. üzemi hőmérséklete		110	110
Fűtési veszteség		5,27	5,97
Tömeg (üresen)	kg	236	257
* EN12897/EN15332 szabvány szerint			
MÉRETEK			
A	mm	295	295
B	mm	460	460
C	mm	760	760
D	mm	910	910
E	mm	1050	1115
F	mm	1290	1360
G	mm	1350	1465
H	mm	1500	1565
I	mm	1560	1810
J	mm	1665	1915
K	mm	475	475
L	mm		
M	mm	980	1015
N	mm	1250	1215
O	mm	1560	1685
P	mm	1540	1790
Q	mm	1945	2195
R	mm	790	790
S	mm	990	990
T	mm	1005	1005
CIKKSZÁM		3507119	3507120

CK1

OLASZ GYÁRTMÁNY

Fűtési puffer-tároló egy csőspirállal

- feketeacél anyagú tároló
- digitális szolár-egység csatlakoztatásának lehetősége
- köpenyszigetelés árban foglalt tartozék
- használati-melegvíz állomás csatlakoztatásának lehetősége

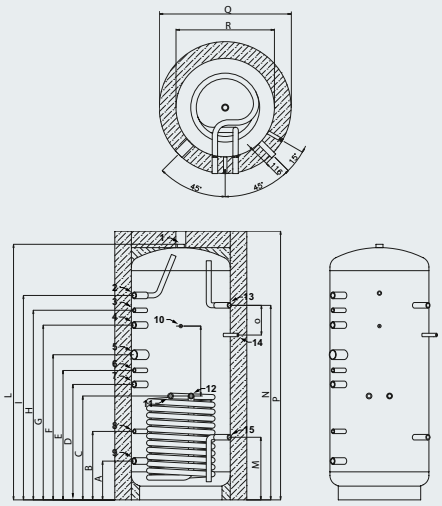

1. Felső csatlakozó 1”
2. Kazánköri előremenő 1”
3. Csatlakozó 1/2”
4. Fűtési előremenő 1”
5. Elektromos fűtőbetét csonkja 1 1/2”
6. Csatlakozó 1/2”
7. Kazánköri visszatérő 1”
8. Csatlakozó 1/2”
9. Fűtési visszatérő 1”
10. M6-os furat a digitális szolár-egység csatlakoztatásához
11. Szolár-köri előremenő 3/4”
12. Szolár-köri visszatérő 3/4”
13. Modul visszatérő csatlakozója 3/4”
14. M8-as furat a frissvízmodul csatlakoztatásához
15. Modul előremenő csatlakozója 3/4”

MŰSZAKI ADATOK		CK1 400	CK1 800	CK1 600	CK1 1000
Űrtartalom	l	400	580	765	888
Maximális üzemi nyomás	bar	3	3	3	3
Tároló max. üzemi hőmérséklete	°C	95	95	95	95
Szolár-köri csőspirál felülete	m^2	1,5	2,1	2,8	3,4
Szolár-köri csőspirál űrtartalma	l	9,3	13	17,5	21
Szolár-köri csőspirál max. üzemi hőmérséklete	°C	110	110	110	110
Szolár-köri csőspirál max. elnyelt teljesítménye 900 l/h-nál *	kW	24/ 16,2	28,4/ 50,7	28,6/ 24,8	32,4/ 57,7
Szolár-köri csőspirál keresztmetszetén mérhető veszteség 900 l/h-nál	mbar	21	25	32	32
Szolár-köri csőspirál maximális üzemi nyomása	bar	10	10	10	10
Fűtési veszteség	kWh/24h	2,3	2,97	3,45	3,45
Tömeg (üresen)	kg	92	113	155	176
* EN12897/EN15332 szabvány szerint					
MÉRETEK					
A	mm	235	230	260	260
B	mm	415	405	500	500
C	mm	630	760	775	900
D	mm	700	815	855	980
E	mm	785	900	950	1075
F	mm	880	1000	1060	1185
G	mm	1060	1400	1315	1550
H	mm	1150	1550	1405	1640
I	mm	1240	1645	1495	1730
L	mm	1550	1865	1725	1975
M	mm	380	380	380	380
N	mm	1180	1180	1180	1180
O	mm	180	180	180	180
P	mm	1630	1945	1805	2055
Q	mm	800	850	990	990
R	mm	600	650	790	790
CIKKSZÁM		3507097	3507098	3507099	3507100

/ RUGALMAS KOMFORT ÖNNEK

/ ECO FUNKCIÓ

/ OKOS TECHNOLÓGIA A VÍZMELEGÍTÉSBEN

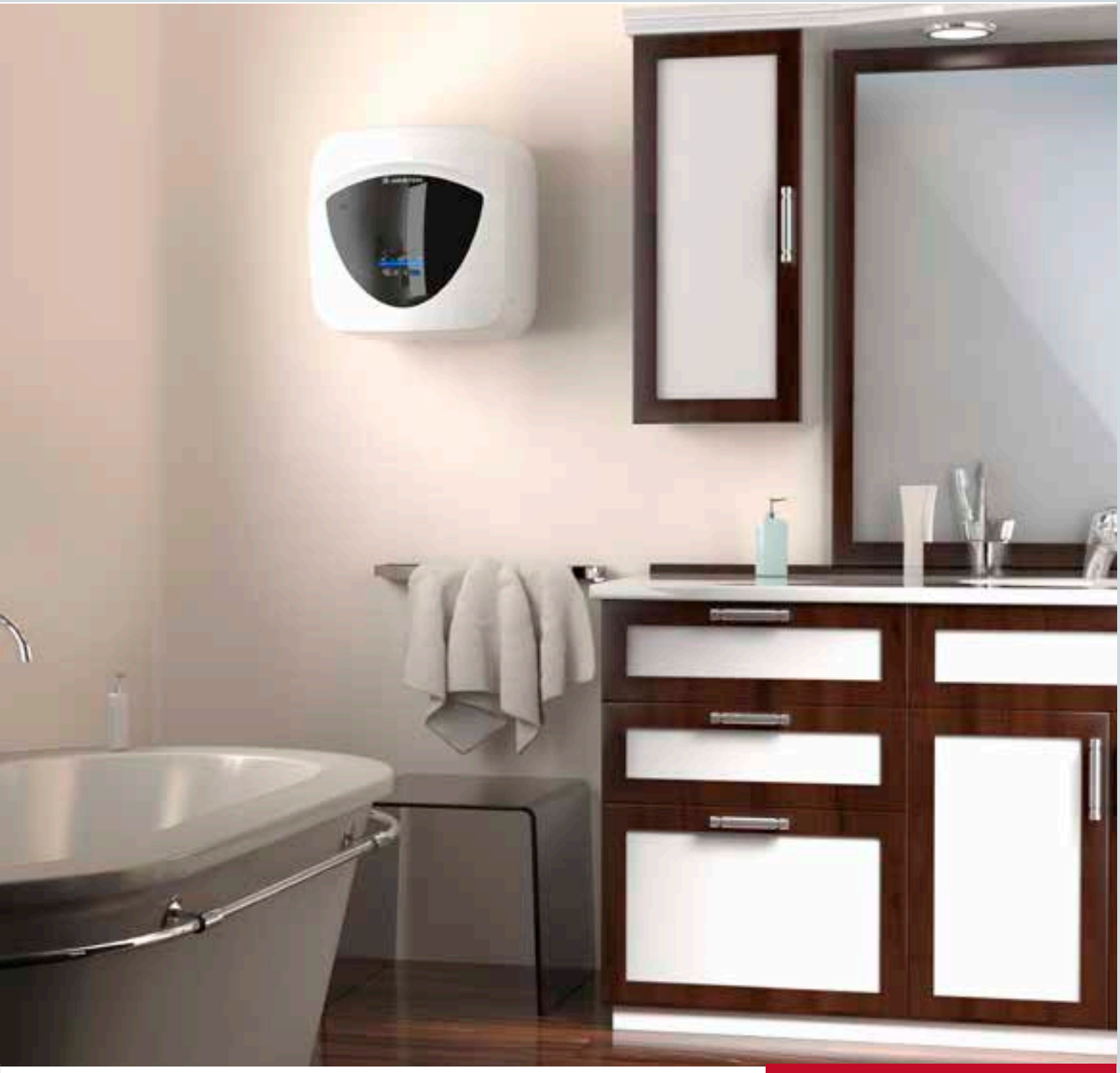

ARISTON

ELEKTROMOS VÍZMELEGÍTŐK

MEGTAKARÍTÁS FELSŐ FOKON

Minden évben vásárlók millói választják az Ariston termékeit, mely azt mutatja, hogy a vásárlóknak fontos, hogy egy márka felelősséggel álljon a vevői igények elé, miszerint komfortot és biztonságot nyújtson vevői számára. A fenntarthatóbb jövő képe ma elsősorban azt jelenti, hogy csökkentsük a károsanyag kibocsátást. Kimutatható, hogy 1000 db ECO-EVO funkcióval ellátott vízmelegítők felszerelésével az éves CO_2 kibocsátás 105 tonnával csökkenthető. Ez megegyezik 9000 db fa ültetésével.

ENERGIA MEGTAKARÍTÁS

Köszönhetően a legújabb fejlesztésű öntanuló CoreTech technológiájú ECO EVO szoftvernek, a készülék megtanulja a felhasználói szokásokat a vízmennyiség igényre és az időzítésre vonatkozóan, a legkisebb mennyiségig.
Így a készülék a legnagyobb energia megtakarítást tudja elérni a kényelem megtartásával.
Mindezeken felül a készülék nagyon pontosan állítja be a víz hőmérsékletét, a legkisebb változtatásokat is érvényesíti.

Hogy teljesíteni tudja az extra igényeket is, a vízmelegítő egy minimális 45 °C-os biztonsági hőfokot tart.

ECO EVO

Powered by

CoreTECH

Az új elektronikus termosztát

KEZDJE A MEGTAKARÍTÁSAIT A PRO ECO EVO-VAL*

Akár
259 kWh/év
=
-14%
=
cca.
12.000 HUF/év

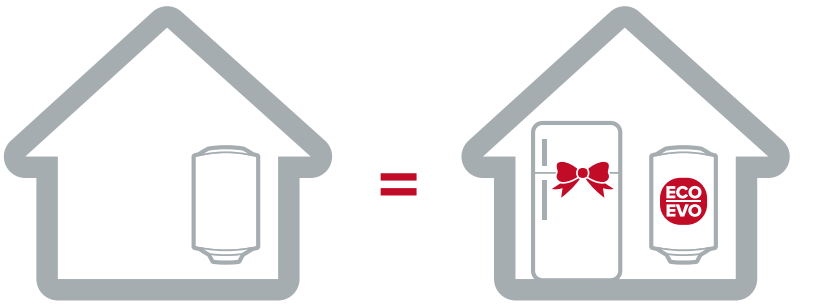

ELŐTTE

AZ ÚJ PRO ECO EVO-VAL

AZ A++ HŰTŐSZEKRÉNY ÉVES FOGYASZTÁSA INGYEN LENNE

* Becsült megtakarítás egy hagyományos vízmelegítővel összehasonlítva átlagos európai vízfogyasztással kalkulálva.

MINDEN NAP
EGY ZUHANYZÁS INGYEN

NANOMIX TECHNOLÓGIA

Használat során a vízmelegítőből kinyert melegvizet minden esetben a beáramló hideg víz pótolja. A Nanomix technológiával elkerülhető, hogy a beáramló víz visszahűtse a bennlévő vizet. Egy speciális beömlőcsőnek köszönhetően a víz lassabban keveredik, így a belső magas hőmérséklet fennmarad és nincs szükség a vízmelegítő felesleges bekapcsolására.

NANOMIX RENDSZER

A Nanomix rendszer a beáramló vizet eltelő, új tervezésű beömlőcsőnek köszönhetően egy ugyanolyan űrtartalmú hagyományos vízmelegítőnél akár 10%-kal több meleg vizet képes előállítani. Minden melegítési ciklus végén akár 15 literrel több 40°C-os víz áll rendelkezésre. Ezzel a többlet vízmennyiséggel növelhető a használó komfortérzete.

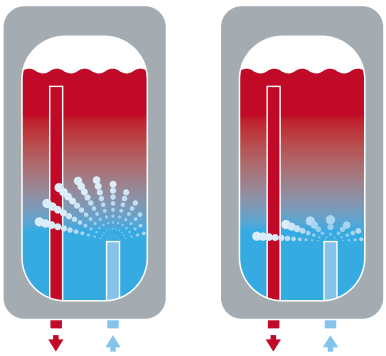

15 lt
FORRÓ VÍZ

ELEKTRONIKA

A beállítás nagyfokú pontosságát az elektronikus mikroprocesszor kártya és az NTC érzékelő gyors közös működése garantálja.
A hosszan tartó melegvíz igény kiszolgálása érdekében, a rendkívül érzékeny termosztát a fűtőszálat folyamatos diagnosztikával működteti.
A mikroprocesszor kártya nagy pontosságának és megbízhatóságának köszönhetően a tárolt meleg víz 80 °C -ig felmelegíthető

NANOMIX + BEST RENDSZER

A Nanomix+BEST megoldás a BEST elektronikus kártya előnyeit kombinálja a Nanomix technológiával. A rendszerrel egy ugyanolyan űrtartalmú hagyományos vízmelegítőhöz képest akár 30%-al magasabb teljesítmény is elérhető: a vízmelegítő minden melegítési ciklus végén akár 40 literrel több 40 °C-os meleg vizet készít. Ennyi meleg vizet használunk el általában egy zuhanyzás alatt.

+1

INGYEN ZUHANYZÁS NAPONTA

Az ugyanolyan űrtartalmú hagyományos vízmelegítőkhöz képest az Ariston vízmelegítőkkel több meleg víz állítható elő.
A nagyobb teljesítménynek köszönhetően a vízmelegítőnek ritkábban kell bekapcsolnia és jelentős megtakarítás érhető el az áramköltségeken is.
Az Ariston vízmelegítők több meleg vizet, nagyobb teljesítményt, nagyobb kényelmet és megtakarítást kínálnak.
Továbbá, a BEST technológia a hőmérséklet folyamatos ellenőrzésével és a hőveszteség minimalizásával hozzájárul az energia felhasználás csökkentéséhez.

Magasabb teljesítmény nagyobb megtakarítás

BIZTONSÁGOS TERMÉKEK – BIZTONSÁG AZ EMBEREKNEK

Az ABS biztonsági csomag egy olyan rendszercsoport, amely maximalizálja a felhasználó és a termék biztonságát. A biztonsági csomag alkalmazása biztonságossá teszi a vízmelegítő használatát és csökkenti a meghibásodás lehetőségét.

ABS

ABS BIZTONSÁGI CSOMAG

AZ ÖN VÉDELMÉBEN

AKTÍV ELEKTROMOS BIZTONSÁGI RENDSZER

Minden vízmelegítési ciklus végén a vízmelegítő kétszer kapcsol le az elektromos hálózatról. Így tökéletes biztonságot nyújt.

TÚLMELEGEDÉST MEGELŐZŐ RENDSZER

A termosztát meghibásodása esetén a vízmelegítő leáll, ezáltal elkerülhető a 100 °C-ra történő túlmelegítés (mely a hagyományos, mechanikus termékek esetében előfordulhat), így védelmet nyújtva az esetleges égési sérülésekkel szemben.

ANTI-LEGIONELLA

A tárolt víz kedvez a legionella baktérium elszaporodásának. A maximális biztonság és higiénia biztosítása érdekében a legtöbb Ariston vízmelegítő anti-legionella funkciót is tartalmaz.
Amennyiben a vízmelegítőben tárolt víz egy 30 napos folyamatos időszak alatt egyszer sem éri el a 65 °C hőmérsékletet, az anti-legionella automatikusan felmelegíti a vizet 65°C-ra.

A TERMÉK VÉDELMÉBEN

FAGYVÉDELEM

Ha a tárolt víz hőmérséklete 5 °C alá esik és a vízmelegítő csatlakoztatva lett az elektromos hálózathoz, a fűtőszál működni kezd. Ezáltal elkerülhetőek a tartályban maradt víz fagyása okozta tartály sérülések.

ÖNDIAGNOSZTIKAI RENDSZER

Meghibásodás esetén a vízmelegítő az előoldali LED vezérlőpanelen megjeleníti a fennálló probléma típusát. Ez gyorsabb szervizelést tesz lehetővé.

SZÁRAZ MŰKÖDÉS ELLENI VÉDELEM

Ez a védőrendszer megakadályozza a vízmelegítő bekapcsolását, ha a tartályban nincs víz. Így elkerülhető a belső túlmelegedés és a belső alkatrészek ebből eredő törése.

BIZTONSÁGI SZELEP

Minden Ariston vízmelegítő biztonsági szeleppel van ellátva

MENNYI MELEGVÍZRE VAN SZÜKSÉGEM?

Vízmelegítő vásárlásakor a két legfőbb szem előtt tartandó paraméter a házban található szaniterek száma és a melegvíz tároló űrtartalma (liter). Az új vízmelegítőt úgy kell kiválasztani, hogy az az összes, vízvételezésre képes szaniter (zuhany, fürdőkád, mosogató, mosdó stb) melegvíz igényét egyszerre ki tudja szolgálni.

A lenti táblázat a meleg vizes szaniterek különböző típusait és a kiszolgálásukhoz szükséges, literben megadott vízmelegítő tárolókapacitást tartalmazza.

EGYIDEJŰ FELHASZNÁLÓK SZÁMA: **1**

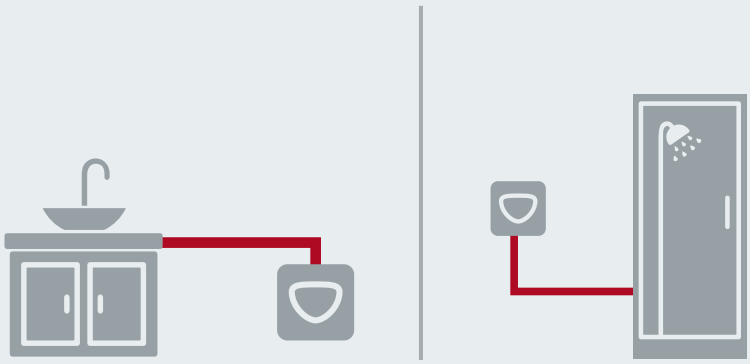

VÍZMELEGÍTŐ

10-15-30

LITERES KAPACITÁS

EGYIDEJŰ FELHASZNÁLÓK SZÁMA: **2**

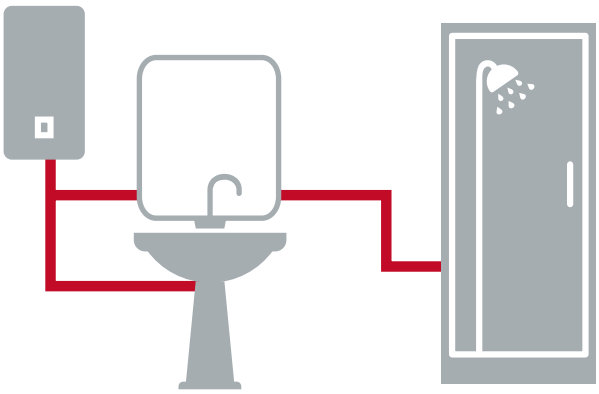

VÍZMELEGÍTŐ

50

LITERES KAPACITÁS

EGYIDEJŰ FELHASZNÁLÓK SZÁMA: **3**

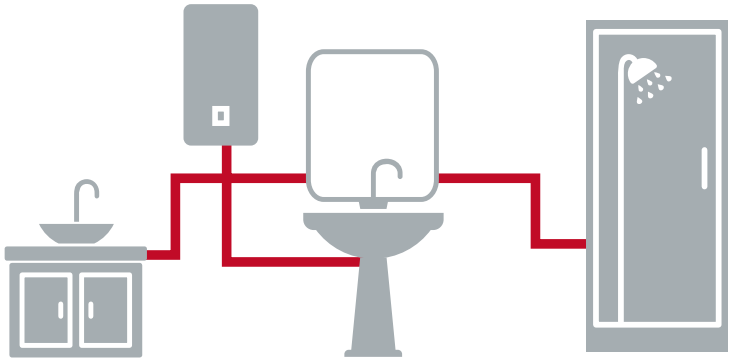

VÍZMELEGÍTŐ

80-100

LITERES KAPACITÁS

EGYIDEJŰ FELHASZNÁLÓK SZÁMA: **3**

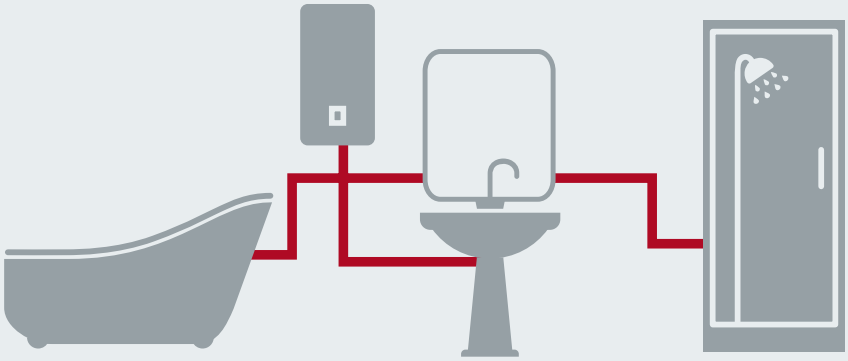

VÍZMELEGÍTŐ

80-100

LITERES KAPACITÁS

EGYIDEJŰ FELHASZNÁLÓK SZÁMA: **4**

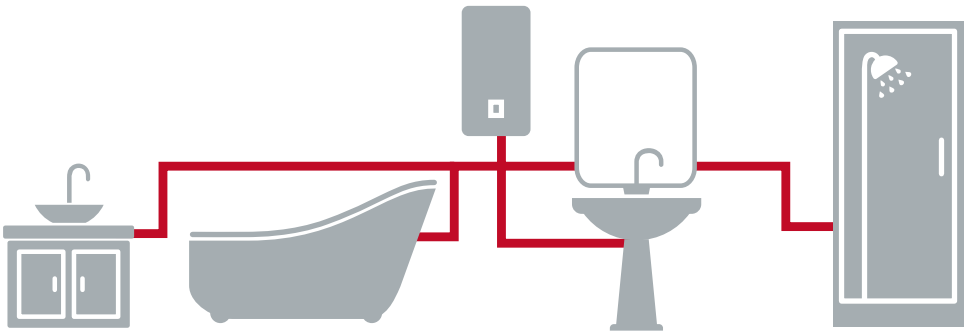

VÍZMELEGÍTŐ

100-150

LITERES KAPACITÁS

ÚJ DESIGN ÉS KOMPAKT MÉRETEK

Ezek a modellek tökéletesen illeszkednek mindenhova, biztosítva az azonnali meleg víz ellátást.

ARISTON

KIS KAPACITÁSÚ ELEKTROMOS VÍZMELEGÍTŐK

KIS MÉRET,
NAGY TELJESÍTMÉNY

/ AN LUX ECO
10-15-30 L

/ AN LUX
10-15-30 L

/ AN RS
10-15-30 L

Az Ariston vízmelegítők magas teljesítménye most kis méretben is elérhető.

/ KIS MÉRET

A Mini-Tank Rendszernek köszönhetően az Ariston vízmelegítők kényelme most kis méretekben összpontosul. Mindemellett, a három készülék egyenként 30 liter melegvizet képes előállítani.

/ TARTÓSSÁG

Az AN vízmelegítők tartósságának titka az alapanyagok megválasztása: a készülékekben található fűtőszálak anyaga réz, ami biztosítja a korrózióvédelmet.
Továbbá a két készüléktípus tárolója speciális titánium-bevonattal van ellátva, amely tovább növeli az élettartamot és a korrózióvédelmet.
A megerősített külső kialakítás csökkenti a szivárgások esélyét és az esetleges karbantartások számát.

/ MAXIMÁLIS KÉNYELEM

Az AN vízmelegítők képesek hosszú ideig melegen tartani a felfűtött vizet, a nagy tömörségű és vastag poliuretán szigetelésnek köszönhetően.
Ez a réteg határt szab a hőveszteségnek, optimalizálja a vízmelegítő teljesítményét és az Ön kényelmét.
Az AN vízmelegítők merülő termosztáttal rendelkeznek, így biztosítva a víz hőmérsékletének precíz beállítását, olyan melegre, amilyenre Ön szeretné.

/ DIZÁJN

Az AN vízmelegítőket stílus és elegancia jellemzi, amely az Ariston termékeket megkülönbözteti a piac szereplőitől, köszönhetően az olasz tervezőkkel való folyamatos együttműködésnek.

/ BIZTONSÁG ÉS HIGÉNIA

Az AN vízmelegítők sikeresen átmentek a szükséges biztonsági teszteken, így teljes mértékben megfelelnek a CE irányelveknek.
Továbbá az Ariston globális szakértelme garantálja az Ön biztonságát.
A rézből készült fűtőszál növeli a felmelegített víz tisztaságát.

RUGALMAS TELEPÍTÉS

A kis méret nem csupán a helymegtakarítást jelenti: az AN vízmelegítők kialakítása lehetővé teszi, hogy otthona új részére helyezze el, így garantálva a rugalmas telepítést.

A kisméretű vízmelegítőt a mosdó alá, vagy akár fölé is helyezheti, amennyiben több melegvízre van szüksége.

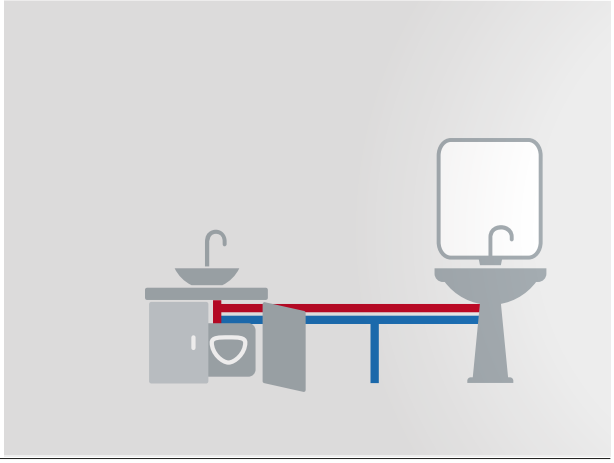

KIS KAPACITÁSÚ ELEKTROMOS VÍZMELEGÍTŐK

/ AN LUX ECO
10-15-30 L

/ AN LUX
10-15-30 L

/ AN RS
10-15-30 L

MELEGVÍZ KOMFORT	⌂⌂⌂	⌂⌂⌂	⌂⌂
TARTÓSSÁG	Titánium bevonatú tároló Erős borítás, 4 csavaros rögzítés	Titánium bevonatú tároló Erős borítás, 4 csavaros rögzítés	Réz fűtőszál Erős borítás, 4 csavaros rögzítés
BIZTONSÁG ÉS HIGÉNIA	CE előírásoknak megfelelő ABS csomag: • túlmelegedés elleni védelem • fagyás elleni védelem • legionella elleni védelem • Száraz fűtés védelem auto diagnosztika	CE előírásoknak való megfelelés	CE előírásoknak való megfelelés
ENERGIA-MEGTAKARÍTÁS	ErP 2015 ENERGY RELATED PRODUCTS **15% energia megtakarítás** ECO EVO funkció	ErP 2015 ENERGY RELATED PRODUCTS	ErP 2015 ENERGY RELATED PRODUCTS
DESIGN ÉS FUNKCIONALITÁS	Prémium külső, fekete elülső borítás, multifunkcionális nagy-méretű LCD kijelző.	Elegáns megjelenés, fekete elülső borítás, könnyen használható hőmérséklet szabályzó.	Modern megjelenés, szürke elülső borítás, könnyen használható hőmérséklet szabályzó.

AN LUX ECO

TITANIUM PLUS · ECO EVO FUNKCIÓ · ECO KIJELZŐ · ELEKTROMOS HŐSZABÁLYOZÁS · BIZTONSÁGI CSOMAG · OLASZ DESIGN

Az első kisméretű elektromos vízmelegítő, amely energiát takarít meg Önnek.

- Akár **15%-os energiamegtakarítás** az ECO EVO funkciónak köszönhetően
- NTC vezérlés (elektronikus) a precíz hőmérséklet beállításhoz és szabályozáshoz
- Okos és intuitív LED kijelző
- ABS biztonsági csomag
- Rézből készült fűtőelem
- Titánium bevonatú tartály, a hosszabb élettartam érdekében
- Cseppálló kialakítás
- Prémium külső

CATEGORY BEST ENERGY CLASS

design és maximális komfort

CE

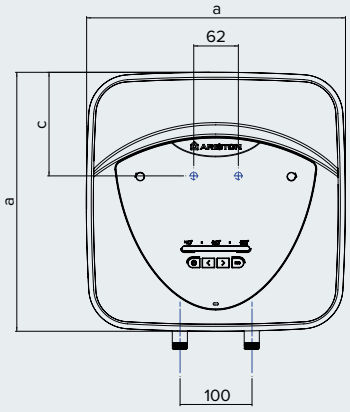

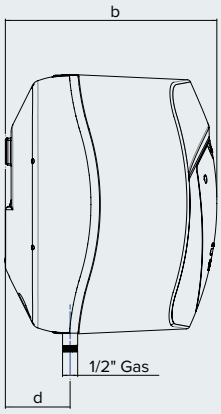

MŰSZAKI ADATOK		10/5 EU	10U/5 EU	15/5 EU	15U/5 EU	30/5 EU
Tárolókapacitás	l	10	10	15	15	30
Elhelyezhetőség		Mosdó felett	Mosdó alatt	Mosdó felett	Mosdó alatt	Mosdó felett
Teljesítmény	kW	1,2	1,2	1,2	1,2	1,5
Feszültségfelvétel	V	220	220	220	220	220
Felfűtési idő (ΔT=45°C)	óra, perc	0,29	0,29	0,44	0,44	1,1
Hőveszteség 65°C-on	kWh/24ó	0,43	0,55	0,53	0,65	0,61
Max. működési nyomás	bar	8	8	8	8	8
Max. működési hőmérsé-klet	°C	80	80	80	80	80
Súly	kg	6,6	6,6	7,4	7,4	12,8
Védelmi osztály	IP	IPX4	IPX4	IPX4	IPX4	IPX4
MÉRETEK						
a	mm	360	360	360	360	447
b	mm	385	385	385	385	476
c	mm	360	360	360	360	447
d	mm	298	298	346	346	410
ErP besorolás		A	A	A	A	A
Vízvételi profil nagyság		XXS	XXS	XXS	XXS	S
CIKKSZÁM		3100345	3100346	3100349	3100350	3100353

AN LUX

TITANIUM PLUS · KÜLSŐ HŐMÉRSÉKLET SZABÁLYOZÁS · OLASZ DESIGN

Könnyű használat, hosszan tartó kényelem.

- Egyszerű hőmérséklet szabályozás, a készülék elején található gomb és a merített termosztátnak köszönhetően
- Titánium bevonatú tartály, a hosszabb élettartam érdekében
- Rézből készült fűtőelem
- Cseppálló kialakítás
- Elegáns megjelenés

CATEGORY BEST ENERGY CLASS

design és tartalom

CE

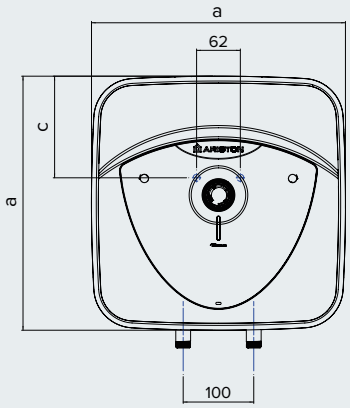

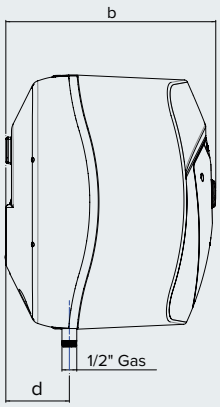

MŰSZAKI ADATOK		10 OR/5 EU	10 UR/5 EU	15 OR/5 EU	15 UR/5 EU	30/5 EU
Tárolókapacitás	l	10	10	15	15	30
Elhelyezhetőség		Mosdó felett	Mosdó alatt	Mosdó felett	Mosdó alatt	Mosdó felett
Teljesítmény	kW	1,2	1,2	1,2	1,2	1,5
Feszültségfelvétel	V	220	220	220	220	220
Felfűtési idő (ΔT=45°C)	óra, perc	0,29	0,29	0,44	0,44	1,1
Hőveszteség 65°C-on	kWh/24ó	0,43	0,55	0,53	0,65	0,61
Max. működési nyomás	bar	8	8	8	8	8
Max. működési hőmérsé-klet	°C	80	80	80	80	80
Súly	kg	6,6	6,6	7,4	7,4	12,8
Védelmi osztály	IP	IPX5	IPX5	IPX5	IPX5	IPX5
MÉRETEK						
a	mm	360	360	360	360	447
b	mm	385	385	385	385	476
c	mm	360	360	360	360	447
d	mm	298	298	346	346	410
ErP besorolás		A	B	A	B	C
Vízvételi profil nagyság		XXS	XXS	XXS	XXS	S
CIKKSZÁM		3100534	3100535	3100536	3100537	3100538

AN RS

KÜLSŐ HŐMÉRSÉKLET SZABÁLYOZÁS

OLASZ DESIGN

A vízmelegítő, amely az Ön igényeihez igazodik.

- Egyszerű hőmérséklet szabályozás, a készülék elején található gomb és a merített termosztátnak köszönhetően
- Korrózió elleni védelem, a rézből készült fűtőelemnek köszönhetően
- Cseppálló kialakítás
- Modern megjelenés

CATEGORY BEST ENERGY CLASS

mindennapos kényelem

CE

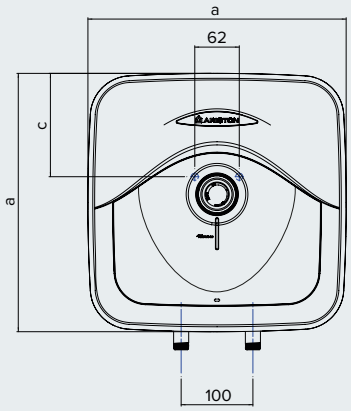

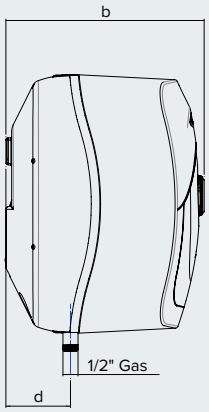

MŰSZAKI ADATOK		10/3 EU	10U/3 EU	15/3 EU	15U/3 EU	30/3 EU
Tárolókapacitás	l	10	10	15	15	30
Elhelyezhetőség		Mosdó felett	Mosdó alatt	Mosdó felett	Mosdó alatt	Mosdó felett
Teljesítmény	kW	1,2	1,2	1,2	1,2	1,5
Feszültségfelvétel	V	220	220	220	220	220
Felfűtési idő (ΔT=45°C)	óra, perc	0,29	0,29	0,44	0,44	1,1
Hőveszteség 65°C-on	kWh/24ó	0,43	0,55	0,53	0,65	0,61
Max. működési nyomás	bar	8	8	8	8	8
Max. működési hőmérséklet	°C	80	80	80	80	80
Súly	kg	6,6	6,6	7,4	7,4	12,8
Védelmi osztály	IP	IPX1	IPX1	IPX1	IPX1	IPX1
MÉRETEK						
a	mm	360	360	360	360	447
b	mm	385	385	385	385	476
c	mm	360	360	360	360	447
d	mm	276	276	324	324	389
ErP besorolás		A	B	A	B	C
Vízvételi profil nagyság		XXS	XXS	XXS	XXS	S
CIKKSZÁM		3100329	3100330	3100334	3100335	3100339

ARISTON

KÖZEPES KAPACITÁSÚ ELEKTROMOS VÍZMELEGÍTŐK

KÖZEPES KAPACITÁSÚ ELEKTROMOS VÍZMELEGÍTŐK

/ VELIS
50-80-100 L

/ SHAPE PREMIUM
80-100 L

	VELIS	SHAPE PREMIUM
KOMFORT	⌂⌂⌂⌂	⌂⌂⌂
BIZTONSÁG	Az EU előírásainak megfelelő ABS csomag: • Túlfűtés elleni védelem • Fagyás elleni védelem • Anti legionella	Az EU előírásainak megfelelő ABS csomag: • Túlfűtés elleni védelem • Fagyás elleni védelem • Anti legionella
TARTÓSSÁG	Titánium borítású tartály Szilárd karima (5 csavar rögzíti)	Titánium borítású tartály Szilárd karima (5 csavar rögzíti)
ENERGIA MEGTAKARÍTÁS	ErP 2015 ENERGY RELATED PRODUCTS ECO EVO funkció	ErP 2015 ENERGY RELATED PRODUCTS ECO EVO funkció
FELHASZNÁLÓ BARÁT	Hőmérséklet kijelzés Elektronikus hőmérséklet szabályzás	Hőmérséklet kijelzés Elektronikus hőmérséklet szabályzás
DESIGN	Prémium lapos design	Elegáns design

/ PRO PLUS
50-80-100 L

/ PRO ECO EVO
50-80-100 L

/ PRO R
50-80-100 L

Az EU előírásainak megfelelő
ABS csomag:
- Túlfűtés elleni védelem
- Fagyás elleni védelem
- Anti legionella

Az EU előírásainak megfelelő
ABS csomag:
- Túlfűtés elleni védelem
- Fagyás elleni védelem
- Anti legionella

Az EU előírásainak megfelelő:
- Túlfűtés elleni védelem
- Fagyás elleni védelem

Titánium borítású tartály
Szilárd karima
(5 csavar rögzíti)

Titánium borítású tartály
Szilárd karima
(4 csavar rögzíti)

Titánium borítású tartály
Szilárd karima
(4 csavar rögzíti)

ECO EVO funkció

ECO EVO funkció

Hőmérséklet kijelzés
Elektronikus hőmérséklet szabályozás

LED-es hőmérséklet kijelzés
Elektronikus hőmérséklet szabályozás

Hőmérséklet megjelenítés
Mechanikai hőmérséklet szabályozás

Modern design

Modern design

Modern design

A MAXIMÁLIS ENERGIA MEGTAKARÍTÁSRA TERVEZVE

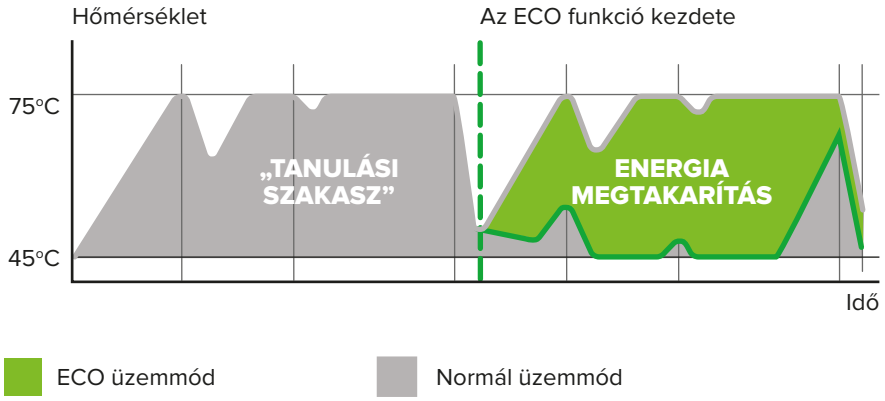

ECO FUNKCIÓ

ECO EVO

Az ECO megtanulja a felhasználó szokásait, az elektronikus kártyán ciklikusan memorizálva, hogy Ön mikor és mennyi meleg vizet használ.

Ezt követően a rendszer olyan mennyiségben és olyan időszakban állít elő meleg vizet, amikor arra Önnek általában szüksége van. A lehetséges extra vízvételezés esetére az ECO mindig fenntart egy minimum biztonsági hőmérsékletet (45°C), ezzel garantálva azt, hogy bizonyos mennyiségű meleg víz mindig rendelkezésre álljon. Az ECO eljárással az energia fogyasztás tekintetében akár 10%-os energia megtakarítás is elérhető.

+10%

ENERGIA MEGTAKARÍTÁS

A Velis Plus termékekkel a meleg víz rendelkezésre állása maximális rugalmassággal programozható. Ön beállíthatja a kívánt zuhanyzási időpontokat (2 db) így a felhasználási időpontok ismeretében a készülék a legtakarékosabb módon kapcsol ki- és be.

Velis Plus a legjobb testre szabható vízmelegítő, amely optimálisan egyesíti az esztétikumot, az energiatakarékosságot és a teljesítményt.
Az új termékcsalád megszokott funkcióin túl a Velis Plus testre szabható funkciókkal rendelkezik: lehetővé teszi a napi programozást.

PROGRAMOZÁS

Az új ECO funkció és a heti programozás együttes használatával az Ariston vízmelegítők a hagyományos vízmelegítőkhöz képest akár 20%-os energiamegtakarításra is képesek: a két technológia együttes használata kombinálja azok előnyeit. Az új generációs vízmelegítők programozásával energia és pénz takarítható meg.

+20%

ENERGIA MEGTAKARÍTÁS

ECO EVO

EGY LÉLEGZETVÉTELNYI FRISS LEVEGŐ

Évente világszerte vevők milliói választják az Ariston termékeit.
Vevőink bizalmának az eredménye egy olyan márka, melynek célja a jólétre, biztonságra éskényelemre törekvő igények maximális kielégítése, hiszen ezen igények együttese határozza meg az élet minőséget.

VELIS – KEVESEBB HELY, RÖVIDEBB IDŐ

A Velis Plus a legjobb testre szabható vízmelegítő, mely optimálisan egyesíti az esztétikumot, az energia megtakarítást és a teljesítményt.

A Velis termék család megszokott funkcióin túl a Velis Plus testre szabható funkciókkal is rendelkezik: lehetővé teszi a napi programozást.
Valamint kivételesen exkluzív külsőt kapott a metál fényezéssel.

27 cm

CSAK 27 CM MÉLY

PROGRAMOZÁS

Naponta kettő zuhanyzást lehet beprogramozni és a vízmelegítő ennek megfelelően fogja a vizet felmelegíteni.
A Mode gomb megnyomásával választani lehet:
„Manual” (kézi) programozást
„Program” üzemmódot, melyben a P1, P2, vagy a kettő kombinációja választható a kívánt zuhányzási idő megjelölésével. A Velis Plus ennek megfelelően fogja felmelegíteni a vizet, mellyel energiát tud megtakarítani.

MULTIPOZICIONÁLÁS ÉS HELY KIHASZNÁLÁS A VELIS TERMÉKEK, KÖSZÖNHETŐEN A BELSŐ TERVEZÉSNEK ÉS A KIJELZŐ ELFORGATHATÓSÁGÁNAK, VÍZSZINTESEN ÉS FÜGGŐLEGESEN IS FELHELYEZHETŐK.

TELJESÍTMÉNY ÉS TARTALOM

MELEGVÍZ AZONNAL

A villanybojler két külön beépített tárolót tartalmaz sorosan összekapcsolva. Ez biztosítja a víz legjobb rétegződését, ami lehetővé teszi az első zuhanyzáshoz szükséges idő csökkentését. A Velis és a Velis Plus használatával közel 40%-kal.

ATTÓL FÜGGŐEN, HOGY MILYEN ŰRTARTALMÚ VELIST HASZNÁL, MEGTAKARÍT:

/ 15 percet, az 50 literessel (ez 21%-os időmegtakarítás)
/ 1 órát a 80 literessel (51%-os időmegtakarítás)
/ 1,30 órát a 100 literessel (60%-os időmegtakarítás)
Ezzel az új vízmelegítő családdal az Ariston nem csak időt, hanem elektromos áramot is megtakarít Önnek.

OKOS HŐMÉRŐ

Az új termékcsalád megbízható kijelzőkkel van ellátva, melyeket egyszerű és könnyű használni. A Velist elegáns szürke házba szerelt, világoskék színű LED kijelzővel látták el, amely a hőmérsékletet mutatja. A Velis Plus pedig LCD érintős kijelzőt kapott. Mindkét készüléktípus rendelkezik ECO funkcióval. A karbantartás megkönnyítésére, mindkét típusú készülék képes a hibakódok kijelzésére.

KÉT TARTÁLY, DUPLA KOMFORT

Újszerű belső szerkezete lehetővé teszi a meleg és hideg víz jobb keverését, amellyel optimális teljesítmény érhető el minimális térfogatban. A két „termikusan egymástól független tartállyal” rendelkező belső szerkezet lehetővé teszi a két tartály egymástól független egyenkénti vezérlését, maximum 1500 W áramfelvétel mellett.

MELEGÍTÉSI IDŐ

50 l.

IDŐMEGTAKARÍTÁS -21%

80 l.

IDŐMEGTAKARÍTÁS -51%

100 l.

IDŐMEGTAKARÍTÁS -60%

VELIS ÁLTALÁNOS

VELIS PLUS

ECO EVO · ABS · ZUHANY KÉSZ · TITANIUM PLUS · EXTRA LAPOS · MULTIPOZICIÓ-NÁLÁS

Az innováció és olasz design tökéletes harmóniája

- zuhanykész logika
- digitális hőfok szabályzó
- NTC érzékelő
- ECO funkció
- környezetbarát poliuretán szigetelés
- Zománc bevonatú acéltartály
- 2 magnézium anód
- kettő 5 pontos felfogatás
- biztonsági szelep 8 bar-on tesztelve
- ABS biztonsági csomag
- homokfúvott exkluzív felület
- LED kijelző
- több pozíciós felszerelés
- 27 cm mély
- olasz design
- 3 év garancia

CE

Innováció és stílus

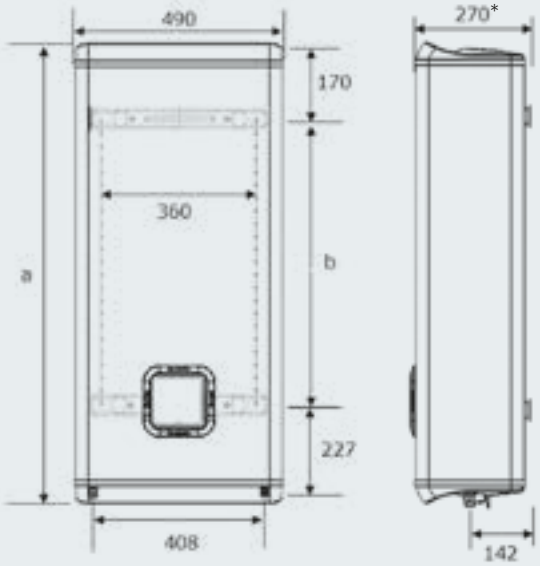

* 281 mm kijelzővel együtt

MŰSZAKI ADATOK		VLS PLUS 50	VLS PLUS 80	VLS PLUS 100
Kapacitás	l	50	80	100
Elhelyezés		Függőleges vagy vízszintes	Függőleges vagy vízszintes	Függőleges vagy vízszintes
Teljesítmény	kW	1+1,5	1+1,5	1+1,5
Feszültség	V	230	230	230
Felfűtési idő (ΔT = 45 °C)	h:min.	2:02‘	2:56‘	3:42‘
Zuhanyra kész állapot (40 liter 40°C-on)	min.	58‘	58‘	59‘
Max. nyomás	bar	8	8	8
Max. vízhőmérséklet	°C	80	80	80
Bekötő csonkok mérete		1/2“	1/2“	1/2“
Bekötő csonkok közötti ösztást-ávolság	mm	408	408	408
Súly	kg	20	26	30
Elektromos védettség	IP	IPX4	IPX4	IPX4
Méretek (mag. x szél. x mély.)	mm	800x490x270	1090x490x270	1275x490x270
ErP besorolás		D	D	D
Vízvételi profil nagyság		M	M	L
CIKKSZÁM		3623262	3623263	3623264

JELMAGYARÁZAT:

E Hidegvíz bemenet G 1/2”
U Melegvíz kivezetés G 1/2”

VELIS

ECO · ABS · ECO KIJELZŐ · ZUHANY KÉSZ · TITANIUM PLUS · EXTRA LAPOS · MULTIPOZICIÓ-NÁLÁS

Az innováció és olasz design tökéletes harmóniája

- „zuhany kész” logika
- a létező leglaposabb vízmelegítő: csak 27 cm mély
- LED kijelzős kezelőfelület termosztáttal
- többpozíciós elhelyezés
- exkluzív olasz design
- teljes védelmi rendszer
- energiamegtakarítás az ECO funkciónak köszönhetően
- vastag poliuretán szigetelés
- 3 év garancia

CE

Design és tartalom

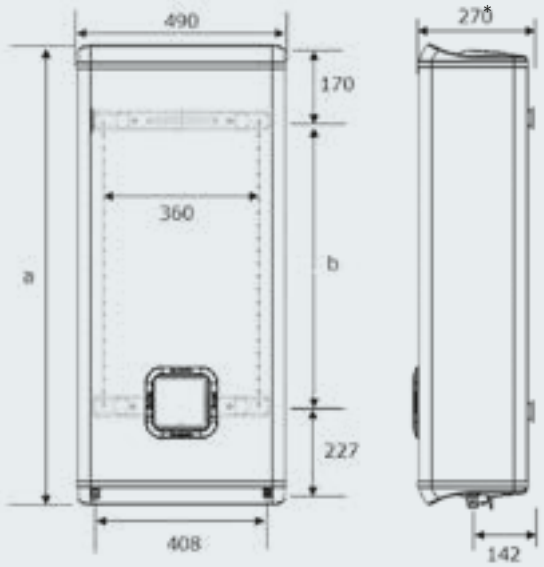

* 281 mm kijelzővel együtt

MŰSZAKI ADATOK		VLS 50	VLS 80	VLS 100
Kapacitás	l	50	80	100
Elhelyezés		Függőleges vagy vízszintes	Függőleges vagy vízszintes	Függőleges vagy vízszintes
Teljesítmény	kW	1+1,5	1+1,5	1+1,5
Feszültség	V	230	230	230
Felfűtési idő (ΔT = 45 °C)	h:min.	2:02‘	2:56‘	3:42‘
Zuhanyra kész állapot (40 liter 40°C-on)	min.	58‘	58‘	59‘
Max. nyomás	bar	8	8	8
Max. vízhőmérséklet	°C	80	80	80
Bekötő csonkok mérete		1/2“	1/2“	1/2“
Bekötő csonkok közötti ösztástávolság	mm	408	408	408
Súly	kg	20	26	30
Elektromos védettség	IP	IPX4	IPX4	IPX4
Méretek (mag. x szél. x mély.)	mm	800x490x270	1090x490x270	1275x490x270
ErP besorolás		D	D	D
Vízvételi profil nagyság		M	M	L
CIKKSZÁM		3700420	3700421	3700422

JELMAGYARÁZAT:

E Hidegvíz bemenet G 1/2”
U Melegvíz kivezetés G 1/2”

SHAPE PREMIUM – EGYSZERŰEN ZSENIÁLIS

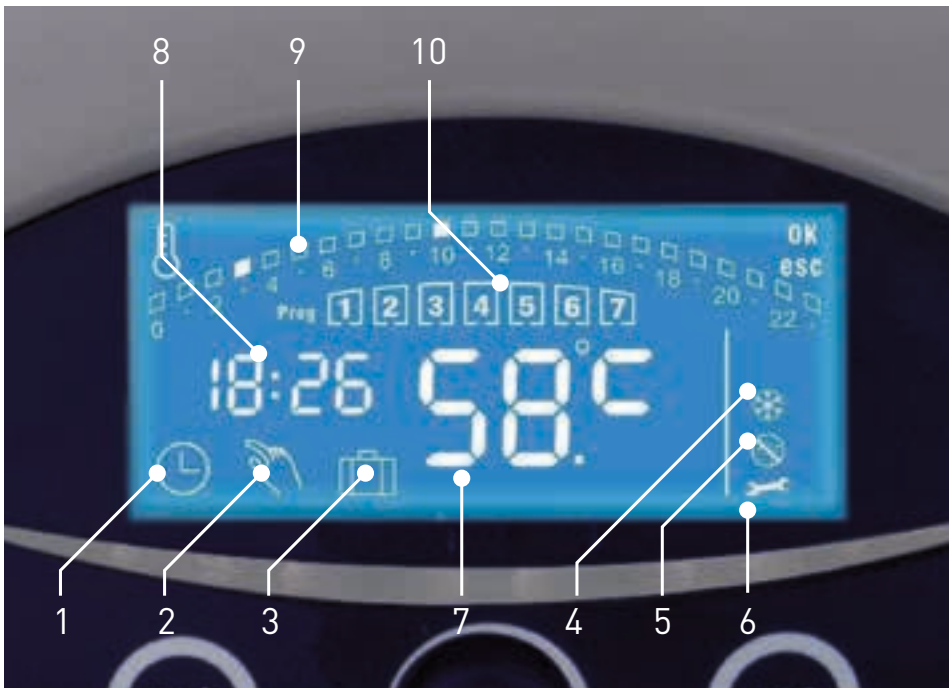

A Shape Premium LCD kijlezős érintőpanelja elegáns és felhasználóbarát: egyszerű napi és heti programozási lehetőséget nyújt a felhasználó számára.

+20%

ENERGIA MEGTAKARÍTÁS

1 / Programozási üzemmód: a napi és heti vízigény egyszerű beprogramozása

2 / Kézi üzemmód

3 / Holiday üzemmód: egy kiválasztott időszakra kikapcsolva tartja a vízmelegítőt. Az időszak végén a készülék automatikusan bekapcsol és beállítja a szokásos programot.

4 / Fagyvédelem ikon

5 / Anti legionella ikon

6 / Figyelmeztető ikon

7 / Hőmérséklet kijelző

8 / Idő kijelző

9 / Óra kijelző (a zuhanyozás idejének programozásához)

10 / Napok kijelző (a zuhanyozás idejének programozásához)

SHAPE PREMIUM

ECO EVO ECO · ABS · TITANIUM PLUS TITANIUM PLUS

Falra szerelt elektromos tárolós vízmelegítő LCD kijelzővel extra vastag hőszigetelés

- kijelző és és soft-touch műszerfal
- napi/heti programozás
- nagy pontosságú ntc hőérzékelők
- egyszerű és gyors reset
- 5 csavaros perem
- vastag hőszigetelés
- nagy magnézium anód
- nagy hatékonyságú vastag poliuretánhab szigetelés
- 8 bar-os biztonsági nyomásszelep
- a legszigorúbb követelmények szerint tesztelt termék
- 16 bar-on tesztelt titánüveg borítású belső tartály
- nanomix funkció
- eco funkció
- anti-legionella funkció
- pontos hibakijelzés
- 3 év garancia

CATEGORY BEST ENERGY CLASS*
AKÁR -259 kWh MEGTAKARÍTÁS ÉVENTE**

Powered by CoreTECH
Az új elektronikus termosztát

CE

Design és technológia

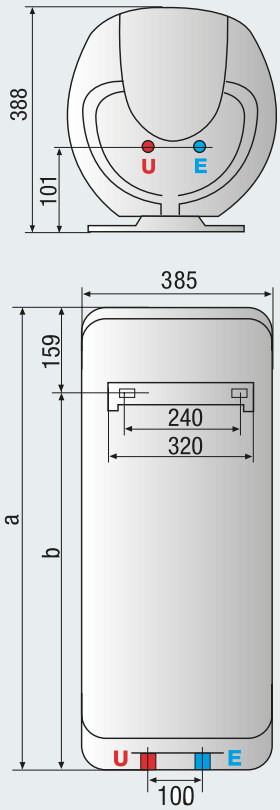

JELMAGYARÁZAT:

E Hidegvíz bemenet G 1/2”
U Melegvíz kivezetés G 1/2”

MŰSZAKI ADATOK		SHP PREMIUM 80 V 1,8K	SHP PREMIUM 100 V 1,8K
Kapacitás	l	80	100
Elhelyezés		Vertikális	Vertikális
Méret:	V	Normál	Normál
Teljesítmény	kW	1,8	1,8
Feszültség	V	230	230
Felfűtési idő (ΔT = 45 °C)	h:min.	2:27‘	3:03‘
Hőteljesítmény 65°C-on	kWh/24h	0,94	1,08
Max. nyomás	bar	8	8
Max. vízhőmérséklet	°C	80	80
Súly	kg	23,5	27
Elektromos védettség	IP	IPX4	IPX4
MÉRETEK			
a	mm	775	927
b	mm	584	736
c	mm	191	191
ErP besorolás		B	B
Vízvételi profil nagyság		M	L
CIKKSZÁM		3626080	3626081

PRO PLUS MEGTAKARÍTÁS NAPI PROGRAMOZÁSSAL

A Pro Plus vízmelegítővel – egyszerű kezelhetősége, valamint számos funkcióinak köszönhetően – 20%-os megtakarítás érhető el.

PROGRAMOZÁS

2 különböző programozást lehet beállítani (P1 és P2)

14%
ENERGIA MEGTAKARÍTÁS

ÉRINTŐGOMBOS KEZELŐFELÜLET

1 / Készülék be/ki kapcsolása

2 / Üzemmód beállítása

3 / Vezérlőgomb a hőmérséklet beállításához és a beállítás megerősítéséhez

4 / ECO funkció

5 / Vízmelegítés folyamatát kijelző LED

6 / Hőmérséklet digitális kijelzése

7 / Üzemmód:
P1 : program 1
P2: program 2 (kézi)

PRO PLUS

ECO EVO — ECO
ABS — ABS
TITANIUM PLUS — TITANIUM PLUS
40 60 80 — ECO KIJELZŐ

Falra szerelt elektromos tárolós vízmelegítő digitális kijelzővel és eco funkcióval

- soft touch kezelőfelület
- napi programozás
- nagy pontosságú ntc hőérzékelők
- egyszerű és gyors reset exkluzív design
- nagy magnéziumanód
- nagy hatékonyságú vastag poliuretán szigetelés
- 8 bar-os biztonsági nyomás szelep
- a legszigorúbb követelmények szerint tesztelt termék
- 16 bar-on tesztelt titánüveg borítású belső tartály
- heti programozás
- eco funkció
- antilegionella funkció
- pontos hibakijelzés
- három digites kijelző
- 3 év garancia

CATEGORY BEST ENERGY CLASS*
AKÁR -259 kWh MEGTAKARÍTÁS ÉVENTE**

Powered by CoreTECH
Az új elektronikus termosztát

CE

Rugalmas programozás

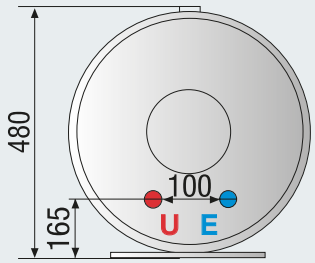

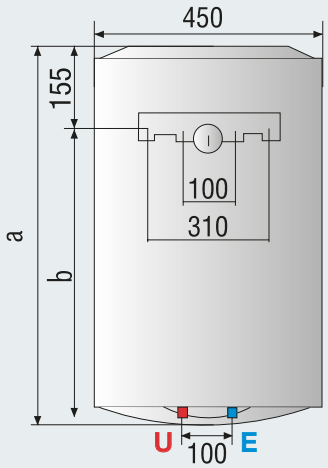

JELMAGYARÁZAT:

E Hidegvíz bemenet G 1/2”
U Melegvíz kivezetés G 1/2”

MŰSZAKI ADATOK		PRO PLUS 50 V 1,8K	PRO PLUS 80 V 1,8K	PRO PLUS 100 V 1,8K
Kapacitás	l	50	80	100
Elhelyezés		Vertikális	Vertikális	Vertikális
Méret:	V	Normál	Normál	Normál
Teljesítmény	kW	1,8	1,8	1,8
Feszültség	V	230	230	230
Felfűtési idő (ΔT = 45 °C)	h:min.	2:17‘	2:27‘	3:03‘
Hőteljesítmény 65°C-on	kWh/24h	0,96	1,22	1,39
Max. nyomás	bar	8	8	8
Max. vízhőmérséklet	°C	80	80	80
Súly	kg	16,5	22	25,5
Elektromos védettség	IP	IPX3	IPX3	IPX3
MÉRETEK				
a	mm	550	758	913
b	mm	398	603	758
ErP besorolás		B	B	B
Vízvételi profil nagyság		M	M	L
CIKKSZÁM		3200756	3200767	3200745

PRO ECO EVO – MEGTAKARÍTÁS TÖKÉLETES KÉNYELEM MELLETT

A PRO ECO EVO a legjobb megoldást kínálja amennyiben Ön olyan terméket keres, amely maximális megtakarítást, maximális teljesítményt és biztonságot nyújt. Az ECO technológiának, a Nanomix-BEST rendszernek, az ABS biztonsági csomagnak köszönhetően a PRO ECO EVO vízmelegítővel a felhasználó évente az energia-fogyasztás 10%-át is megtakaríthatja. 40 literrel több 40 °C-os vizet állíthat elő.

Új design elem: a SMART hőmérő az elülső LED-es vezérlőpanelon kapott helyet.

+10%
ENERGIA MEGTAKARÍTÁS

Exkluzív design

PRO ECO EVO

ECO EVO ECO · ABS · TITANIUM PLUS · 40 60 80 ECO KIJELZŐ

Falra szerelt elektromos tárolós vízmelegítő eco funkcióval

- exkluzív design
- nagy pontosságú ntc hőérzékelők
- egyszerű és gyors reset
- nagy magnéziumanód
- nagy hatékonyságú vastag poliuretán szigetelés
- 8 bar-os biztonsági nyomásszelep
- a legszigorúbb követelmények szerint tesztelt termék
- 16 bar-on tesztelt titánüveg borítású belső tartály
- eco funkció
- antilegionella funkció
- pontos hibakijelzés
- 3 év garancia

CATEGORY BEST ENERGY CLASS*
AKÁR -259 kWh MEGTAKARÍTÁS ÉVENTE**

Powered by CoreTECH
Az új elektronikus termosztát

CE

Komfort és biztonság

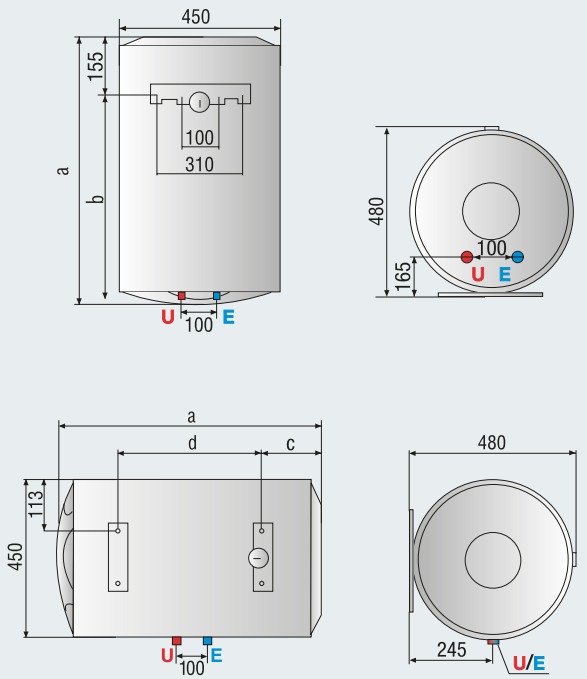

MŰSZAKI ADATOK		PRO ECO EVO 50 V	PRO ECO EVO 80 V	PRO ECO EVO 100 V
Kapacitás	l	50	80	100
Elhelyezés		Vertikális	Vertikális	Vertikális
Méret:	V	Normál	Normál	Normál
Teljesítmény	kW	1,8	1,8	1,8
Feszültség	V	230	230	230
Felfűtési idő (ΔT = 45 °C)	h:min.	1:32‘	2:27‘	3:03‘
Hőteljesítmény 65°C-on	kWh/24h	0,96	1,22	1,39
Max. nyomás	bar	8	8	8
Max. vízhőmérséklet	°C	80	80	80
Súly	kg	16,5	22	25,5
Elektromos védettség	IP	IPX3	IPX3	IPX3
MÉRETEK				
a	mm	550	758	913
b	mm	398	603	758
c	mm	-	-	-
d	mm	-	-	-
ErP besorolás		B	B	B
Vízvételi profil nagyság		M	M	L
CIKKSZÁM		3200751	3200762	3200740

JELMAGYARÁZAT:

E Hidegvíz bemenet G 1/2”
U Melegvíz kivezetés G 1/2”

PRO R

KÜLSŐ HŐMÉRSÉKLET SZABÁLYOZÁS

Falra szerelt elektromos tárolós vízmelegítő

- exkluzív design
- nagy mennyiségű melegvíz
- új, hatékony hőmérő termosztát bipoláris biztonsági berendezéssel
- nagy magnéziumanód
- nagy hatékonyságú vastag poliuretán szigetelés
- 8 bar-os biztonsági nyomásszelep
- a legszigorúbb követelmények szerint tesztelt termék
- 16 bar-on tesztelt üvegborítású belső tartály
- termosztátos vezérlés
- 3 év garancia

CE

Garantált egyszerűség

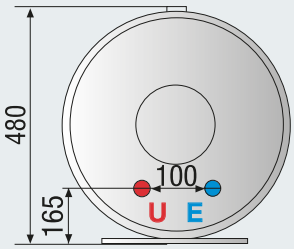

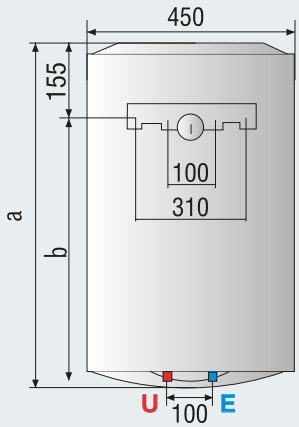

JELMAGYARÁZAT:

E Hidegvíz bemenet G 1/2”
U Melegvíz kivezetés G 1/2”

MŰSZAKI ADATOK		PRO R 50 V	PRO R 80 V	PRO R 100 V
Kapacitás	l	50	80	100
Elhelyezés		Vertikális	Vertikális	Vertikális
Méret:	V	Normál	Normál	Normál
Teljesítmény	kW	1,8	1,8	1,8
Feszültség	V	230	230	230
Felfűtési idő (ΔT = 45 °C)	h:min.	1:32‘	2:27‘	3:03‘
Hőteljesítmény 65°C-on	kWh/24h	0,96	1,22	1,39
Max. nyomás	bar	8	8	8
Max. vízhőmérséklet	°C	75	75	75
Súly	kg	16	21,5	25
Elektromos védettség	IP	IPX3	IPX3	IPX3
MÉRETEK				
a	mm	553	758	913
b	mm	398	603	758
ErP besorolás		D	D	D
Vízvételi profil nagyság		M	M	L
CIKKSZÁM		3200969	3200970	3200971

PRO RTD-RTS

KÜLSŐ HŐMÉRSÉKLET SZABÁLYOZÁS

Falra szerelt elektromos tárolós vízmelegítő fűtőspirállal
TD: jobb oldali bekötésű fűtőspirál
TS: bal oldali bekötésű fűtőspirál

- nagy mennyiségű melegvíz
- új, hatékony hőmérő termosztát bipoláris biztonsági berendezéssel
- nagy magnéziumanód
- nagy hatékonyságú vastag poliuretán szigetelés
- 8 bar-os biztonsági nyomásszelep
- a legszigorúbb követelmények szerint tesztelt termék
- 16 bar-on tesztelt üvegborítású belső tartály
- termosztátos vezérlés
- 3 év garancia

CE

Garantált egyszerűség

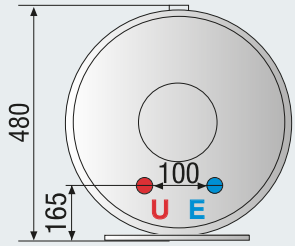

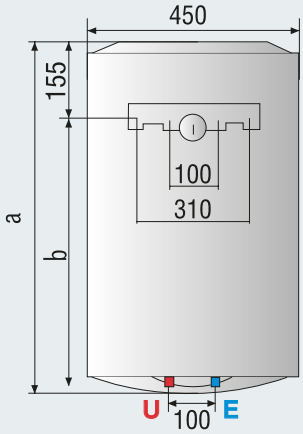

MŰSZAKI ADATOK		PRO RTD 80 V	PRO RTS 80 V
Kapacitás	l	80	80
Elhelyezés		Vertikális	Vertikális
Méret:	V	Normál	Normál
Teljesítmény	kW	1,8	1,8
Feszültség	V	230	230
Felfűtési idő (ΔT = 45 °C)	h:min.	2:27'	2:27'
Hőteljesítmény 65°C-on	kWh/24h	1,22	1,22
Max. nyomás	bar	8	8
Max. vízhőmérséklet	°C	75	75
Súly	kg	21,5	21,5
Elektromos védettség	IP	IPX4	IPX4
Hőcserélő teljesítménye	kW	4	4
MÉRETEK			
a	mm	758	758
b	mm	603	603
ErP besorolás		D	D
Vízvételi profil nagyság		M	M
CIKKSZÁM		3200828	3200829

JELMAGYARÁZAT:

E Hidegvíz bemenet G 1/2"
U Melegvíz kivezetés G 1/2"

INOX VÉDELEM

Rozsdamentes acéltartály, mely megakadályozza a korróziót. Legújabb hegesztési technológiával gyártott termék a hosszantartó minőségért.

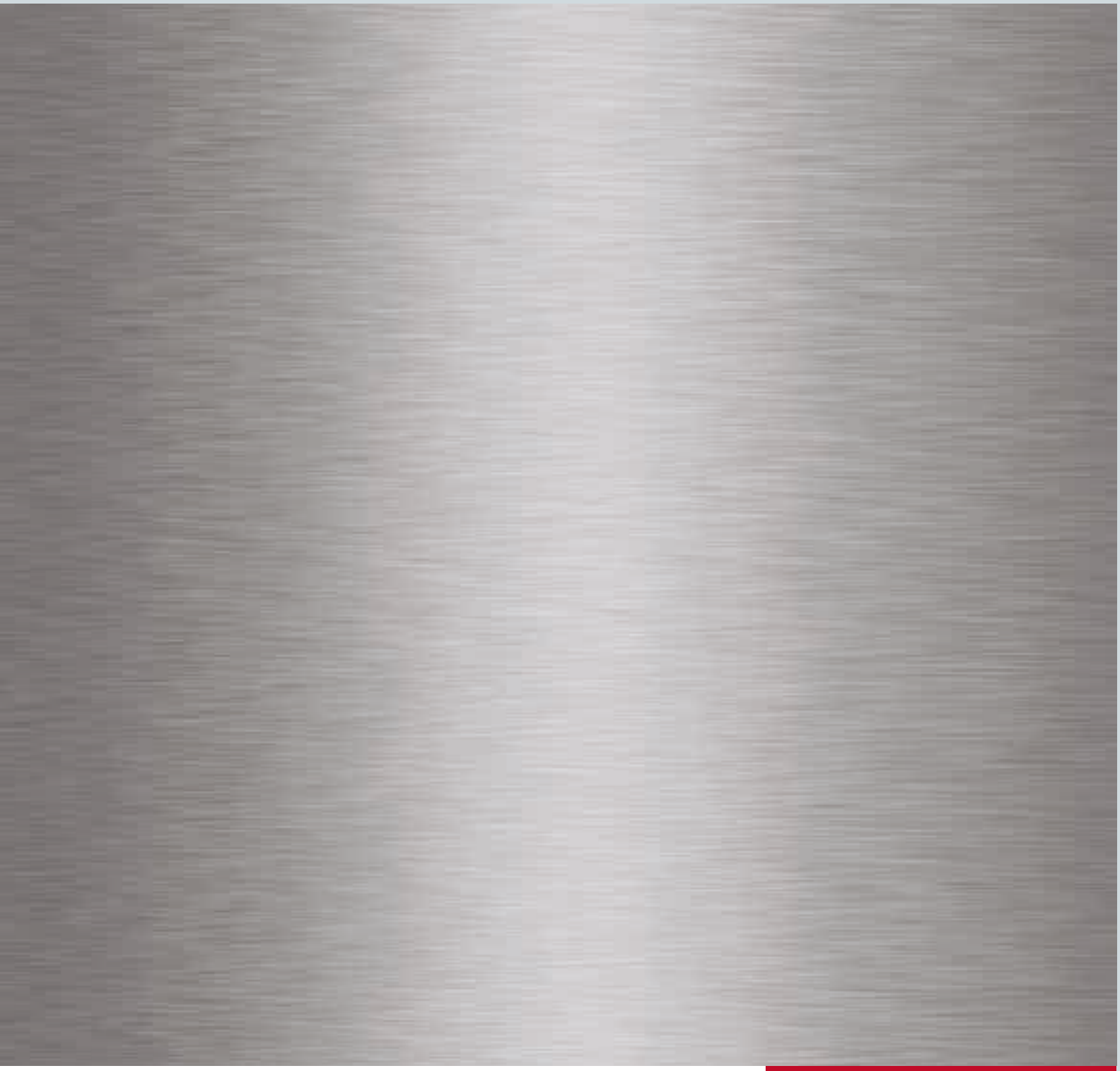

ARISTON

INOX ELEKTROMOS VÍZMELEGÍTŐK

VELIS INOX

ECO EVO ECO · ABS ABS · 40 60 80 ECO KIJELZŐ · ZUHANY KÉSZ · TITANIUM PLUS TITANIUM PLUS · EXTRA LAPOS · MULTIPOZICIONÁLÁS

- zuhanykész logika
- digitális hőfok szabályzó
- NTC érzékelő
- ECO funkció
- környezetbarát poliuretán szigetelés
- rozsdamentes acél tartály
- 2 magnézium anód
- kettő 5 pontos felfogatás
- biztonsági szelep 8 bar-on tesztelve
- ABS biztonsági csomag
- 7 év garancia
- LED kijelző
- több pozíciós felszerelés
- 27 cm mély
- olasz design
- falra szerelt

CE

Design és hosszú élettartam, 7 év garancia

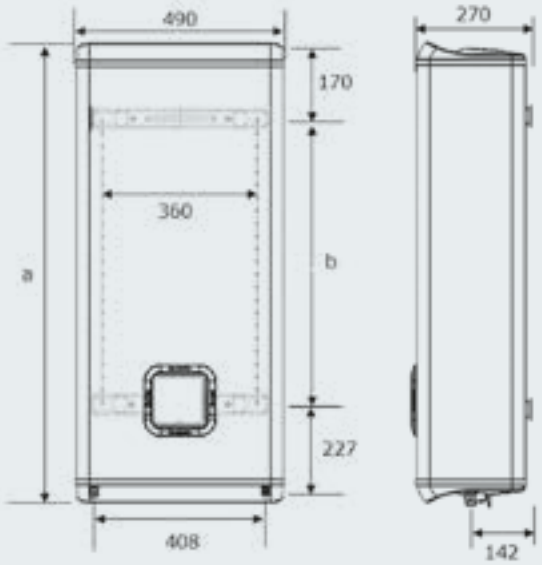

* 281 mm kijelzővel együtt

MŰSZAKI ADATOK		VLS INOX 50	VLS INOX 80	VLS INOX 100
Kapacitás	l	50	80	100
Elhelyezés		Függőleges vagy vízszintes	Függőleges vagy vízszintes	Függőleges vagy vízszintes
Teljesítmény	kW	1+1,5	1+1,5	1+1,5
Feszültség	V	230	230	230
Felfűtési idő (ΔT = 45 °C)	h:min.	2:02‘	2:56‘	3:42‘
Zuhanyra kész állapot (40 liter 40°C-on)	min.	58‘	58‘	59‘
Max. nyomás	bar	8	8	8
Max. vízhőmérséklet	°C	80	80	80
Bekötő csonkok mérete		1/2“	1/2“	1/2“
Bekötő csonkok közötti ösztástávolság	mm	408	408	408
Súly	kg	20	26	30
Elektromos védettség	IP	IPX4	IPX4	IPX4
Méretek (mag. x szél. x mély.)	mm	800x490x270	1090x490x270	1275x490x270
ErP besorolás		D	D	D
Vízvételi profil nagyság		M	M	L
CIKKSZÁM		3623265	3623266	3623267

JELMAGYARÁZAT:

E Hidegvíz bemenet G 1/2”
U Melegvíz kivezetés G 1/2”

Maximális hatékonyság
és biztonság egyben.
Széles termék paletta,
nagy mennyiségű
meleg víz szükségletek
ellátására.

ARISTON

NAGY KAPACITÁSÚ ELEKTROMOS VÍZMELEGÍTŐK

NAGY KAPACITÁSÚ ELEKTROMOS VÍZMELEGÍTŐK

	/ PRO ECO EVO 120 L	/ PRO R 120-150 L
KOMFORT		
BIZTONSÁG	Az EU előírásainak megfelelő ABS csomag: • Túlfűtés elleni védelem • Fagyás elleni védelem • Anti legionella	Az EU előírásainak megfelelő: • Túlfűtés elleni védelem • Fagyás elleni védelem
TARTÓSSÁG	Titánium borítású tartály Szilárd karima (4 csavar rögzíti)	Titánium borítású tartály Szilárd karima (4 csavar rögzíti)
ENERGIA MEGTAKARÍTÁS	ErP 2015 ENERGY RELATED PRODUCTS ECO EVO funkció	ErP 2015 ENERGY RELATED PRODUCTS
FELHASZNÁLÓ BARÁT	LED-es hőmérséklet kijelzés Elektronikus hőmérséklet szabályozás	Hőmérséklet megjelenítés Mechanikai hőmérséklet szabályozás
DESIGN	Modern design	Modern design

PRO ECO EVO

ECO EVO ECO · ABS · TITANIUM PLUS · 40 60 80 ECO KIJELZŐ

Falra szerelt elektromos tárolós vízmelegítő eco funkcióval

- exkluzív design
- nagy pontosságú ntc hőérzékelők
- egyszerű és gyors reset
- nagy magnéziumanód
- nagy hatékonyságú vastag poliuretán szigetelés
- 8 bar-os biztonsági nyomásszelep
- a legszigorúbb követelmények szerint tesztelt termék
- 16 bar-on tesztelt titánüveg borítású belső tartály
- eco funkció
- antilegionella funkció
- pontos hibakijelzés
- 3 év garancia

CATEGORY BEST ENERGY CLASS*
AKÁR -259 kWh MEGTAKARÍTÁS ÉVENTE**

Powered by CoreTECH
Az új elektronikus termosztát

CE

Komfort és biztonság

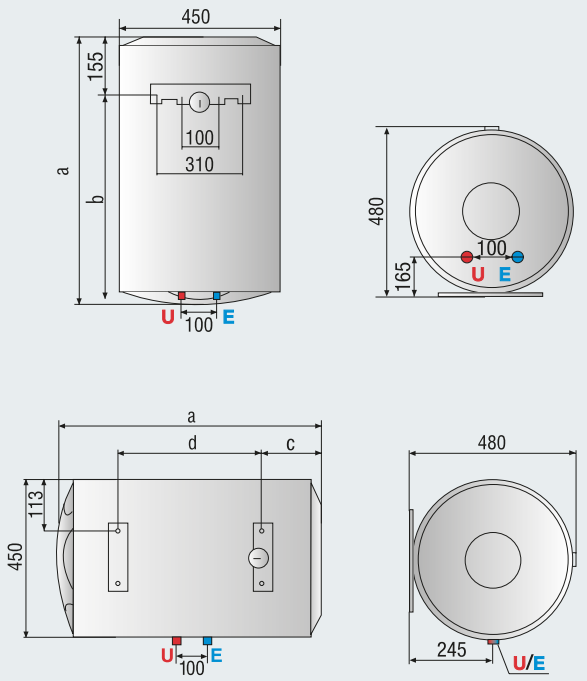

MŰSZAKI ADATOK		PRO ECO EVO 120 V
Kapacitás	l	120
Elhelyezés		Vertikális
Méret:	V	Normál
Teljesítmény	kW	1,8
Feszültség	V	230
Felfűtési idő (ΔT = 45 °C)	h:min.	3:40‘
Hőteljesítmény 65°C-on	kWh/24h	1,6
Max. nyomás	bar	8
Max. vízhőmérséklet	°C	80
Súly	kg	35,5
Elektromos védettség	IP	IPX3

MÉRETEK		
a	mm	970
b	mm	815
c	mm	-
d	mm	-

ErP	ErP besorolás	C
	Vízvételi profil nagyság	L
CIKKSZÁM		3700431

JELMAGYARÁZAT:

E Hidegvíz bemenet G 1/2”
U Melegvíz kivezetés G 1/2”

PRO R

KÜLSŐ HŐMÉRSÉKLET SZABÁLYOZÁS

Falra szerelt elektromos tárolós vízmelegítő

- exkluzív design
- nagy mennyiségű melegvíz
- új, hatékony hőmérő termosztát bipoláris biztonsági berendezéssel
- nagy magnéziumanód
- nagy hatékonyságú vastag poliuretán szigetelés
- 8 bar-os biztonsági nyomásszelep
- a legszigorúbb követelmények szerint tesztelt termék
- 16 bar-on tesztelt üvegborítású belső tartály
- termosztátos vezérlés
- 3 év garancia

CE

Garantált egyszerűség

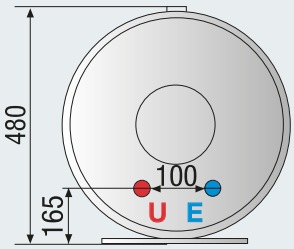

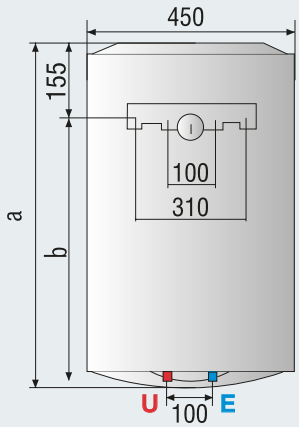

JELMAGYARÁZAT:

E Hidegvíz bemenet G 1/2”
U Melegvíz kivezetés G 1/2”

MŰSZAKI ADATOK		PRO R 120 V	PRO R 150 V
Kapacitás	l	120	150
Elhelyezés		Vertikális	Vertikális
Méret:	V	Normál	Normál
Teljesítmény	kW	1,8	1,8
Feszültség	V	230	230
Felfűtési idő (ΔT = 45 °C)	h:min.	3:29‘	3:46‘
Hőteljesítmény 65°C-on	kWh/24h	1,7	1,95
Max. nyomás	bar	8	8
Max. vízhőmérséklet	°C	75	75
Súly	kg	33	41
Elektromos védettség	IP	IPX3	IPX3
MÉRETEK			
a	mm	1108	1500
b	mm	953	1338
ErP besorolás		D	D
Vízvételi profil nagyság		L	L
CIKKSZÁM		3700411	3700412

/ TÁROLÓS VÍZMELEGÍTŐK MINDEN CÉLRA

/ TÖBB MELEGVÍZ

/ ZÁRT ÉGÉSTERŰ, TURBÓS VÁLTOZAT

ARISTON

KÖZEPES ÉS NAGY KAPACITÁSÚ TÁROLÓS RENDSZERŰ GÁZÜZEMŰ VÍZMELEGÍTŐK

V FB

HŐMÉRSÉKLET SZABÁLYOZÁS

Zárt égésterű, parapetes, fali gázüzemű vízmelegítő

- maximális biztonság
- vastag acéllemez tartály, nyomáspróbázva 850 °C-on zománcégetve
- piezo elektromos gyújtás
- háromszoros biztonságú biztonsági szelep
- kéménybekötés 110 mm átmérő
- nem igényel elektromos áramot

CE

Fali parapetes

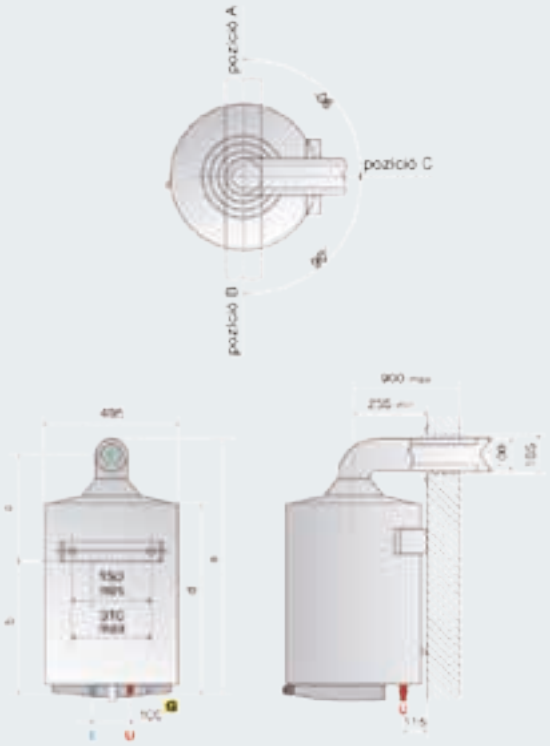

MŰSZAKI ADATOK		V FB 80	V FB 100
Űrtartalom	l	75	95
Névleges hőteljesítmény	W	3300	3300
Hasznos hőteljesítmény	W	2900	2900
Felfűtési idő (ΔT=45°C)	h, min	1,24	1,47
40°C-os víz egy vételnél	l	173	220
40°C-os használati melegvíz	l/h	94	94
Gázfogyasztás (G20)	m^3/h	0,350	0,350
Maximális üzemi nyomás	bar	8	8
Tömeg	kg	32	38
MÉRETEK			
a	mm	945	1125
b	mm	495	640
c	mm	345	395
d	mm	702	847
ErP Energetikai osztálya		B	B
Vízvételi profil nagyság		M	M
CIKKSZÁM		003043	003044

TARTOZÉK	CIKKSZÁM
Parapet szett FB-hez	704760

JELMAGYARÁZAT:

E Hidegvíz bemenet G 3/4"
U Melegvíz kivezetés G 3/4"
G Gáz csatlakozás G 1/2"
F Füstgáz elvezetés Ø 100/60 mm

ÉGÉSTERMÉK-ELVEZETÉS LEHETŐSÉGE

Elvezetési mód	max. hossz
C11 (Ø 60/100 mm)	1 m

P FB

HŐMÉRSÉKLET SZABÁLYOZÁS

Zárt égésterü, parapetes, álló gázüzemű vízmelegítő

- nagy mennyiségű melegvíz elő-állítására képes
- piezo elektromos gyújtás
- extra vastag acéllemez tartály nyomáspróbázva 850 °C-on zománcégetve
- jelentős energia megtakarítást eredményező poliuretán hab szigetelés
- anód rúd
- használati melegvízre könynyen csatlakoztatható
- háromszoros biztonságú biztonsági szelep
- nem igényel elektromos áramot
- kizárólag a külső tér levegőjét használja

CE

Álló parapetes

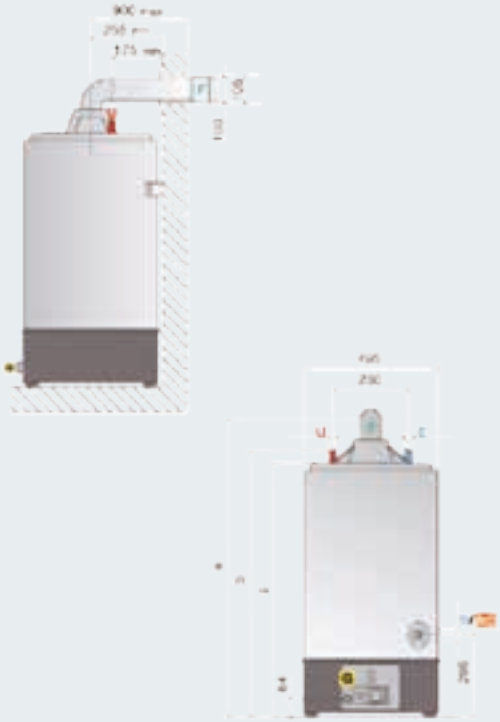

MŰSZAKI ADATOK		P FB 120
Űrtartalom	l	115
Névleges hőteljesítmény	W	4300
Hasznos hőteljesítmény	W	3600
Felfűtési idő ΔT=45°C	h, min	1,45
40°C-os vízadó képesség	l	266
40°C-os vízmennyiség használat közben	l/h	118
Első órai vízadó képesség 40°C-os víz esetén	l	383
Földgázfogyasztás	m^3/h	0,455
PB gázfogyasztás	kg/h	0,338
Maximális üzemi nyomás	bar	8
Tömeg	kg	44

MÉRETEK		
a	mm	1250
b	mm	1100
c	mm	1070

ErP ENERGY RELATED PRODUCTS	Energetikai osztálya	B
	Vízvételi profil nagyság	L
CIKKSZÁM		005556

TARTOZÉK	CIKKSZÁM
Parapet szett FB-hez	704760

JELMAGYARÁZAT:

E Hidegvíz bemenet G 3/4”
U Melegvíz kivezetés G 3/4”
G Gáz csatlakozás G 1/2”
F Füstgáz elvezetés Ø 81 mm
RC Cirkulációs csonk Ø G 3/4”
S Leeresztő csonk G 3/4”

ÉGÉSTERMÉK-ELVEZETÉS LEHETŐSÉGE

Elvezetési mód	max. hossz
C11 (Ø 60/100 mm)	1 m

V CA

HŐMÉRSÉKLET SZABÁLYOZÁS

Tárolós rendszerű kéményes fali gázüzemű vízmelegítő

- maximális biztonság
- extra vastag acéllemez tartály nyomáspróbázva 850 °C-on zománcégetve
- piezo elektromos gyújtás
- háromszoros biztonságú biztonsági szelep
- kéménybekötés 110 mm átmérő
- nem igényel elektromos áramot

CE

Fali kéményes

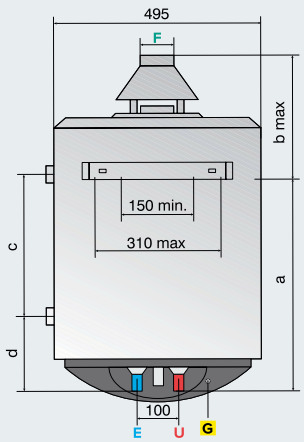

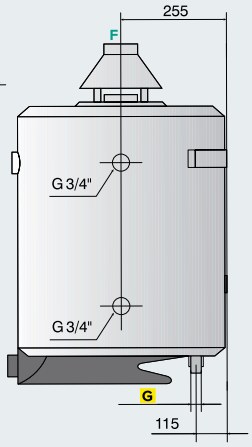

MŰSZAKI ADATOK		V CA 80	V CA 120	V CA 150
Űrtartalom	l	77	120	150
Névleges hőteljesítmény	W	5200	5800	5800
Hasznos hőteljesítmény	W	4400	4900	4900
Felfűtési idő (ΔT=45°C)	h, min	1,0	1,76	1,76
Gázfogyasztás (G20)	m^3/h	0,55	0,72	0,81
Maximális üzemi nyomás	bar	8	8	8
Tömeg	kg	31	48	53
MÉRETEK				
a	mm	490	765	975
b	mm	305 max.	330 max.	370 max.
c	mm	–	–	–
d	mm	–	–	–
ErP Energetikai osztálya		B	B	B
ErP Vízvételi profil nagyság		M	L	L
CIKKSZÁM		006186	007725	3500035

JELMAGYARÁZAT:

E Hidegvíz bemenet G 1/2"
U Melegvíz kivezetés G 1/2"
G Gáz csatlakozás G 1/2"
F Füstgáz elvezetés Ø 81 mm

P CA RP

HŐMÉRSÉKLET SZABÁLYOZÁS

Kéményes, álló gázüzemű vízmelegítő

- nagy mennyiségű melegvíz elő-állítására képes
- piezo elektromos gyújtás
- extra vastag acéllemez tartály nyomáspróbázva 850 °C-on zománcégetve
- jelentős energia megtakarítást eredményező poliuretán hab szigetelés
- anód rúd
- használati melegvízre könnyen csatlakoztatható
- háromszoros biztonságú biztonsági szelep
- nem igényel elektromos áramot

CE

Álló kéményes

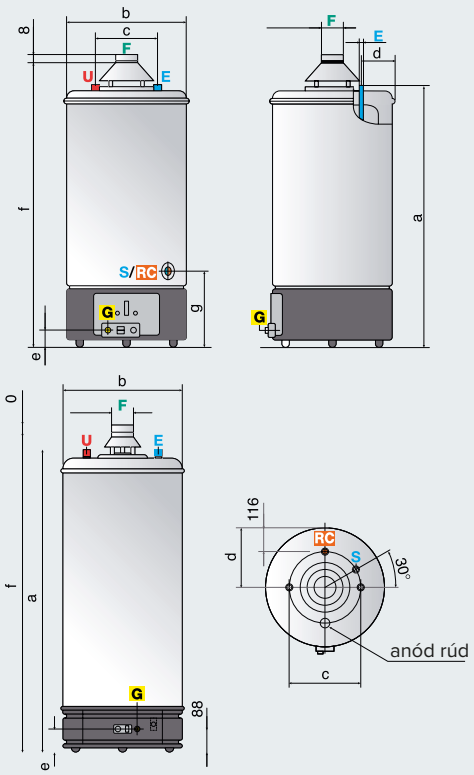

JELMAGYARÁZAT:

E Hidegvíz bemenet G 3/4" (1"300)
U Melegvíz kivezetés G 3/4" (1"300)
G Gáz csatlakozás G 1/2"
F Füstgáz elvezetés Ø 81 mm (100 mm 200 - 111 mm 300)
RC Cirkulációs csonk Ø G 3/4"
S Leeresztő csonk G 3/4"

MŰSZAKI ADATOK		P CA RP 120	P CA RP 150	P CA RP 200	P CA RP 300
Űrtartalom	l	115	155	195	290
Névleges hőteljesítmény	W	7500	8400	10100	16700
Hasznos hőteljesítmény	W	6400	7200	8600	14200
Felfűtési idő ΔT=45°C	h, min	1,03	1,13	1,13	1,05
40°C-os vízadó képesség	l	266	359	451	671
40°C-os vízmennyiség használat közben	l/h	209	235	281	464
Első órai vízadó képesség 40°C-os víz esetén	l	475	534	733	1135
Földgázfogyasztás	m^3/h	0,794	0,889	1,069	1,768
PB gázfogyasztás	kg/h	0,591	0,662	0,795	1,315
Maximális üzemi nyomás	bar	8	8	8	8
Súly	kg	43	53	61	107
MÉRETEK					
a	mm	1117	1367	1617	1625
b	mm	495	495	495	632
c	mm	230	230	230	400
d	mm	175	175	175	316
e	mm	55	55	55	116
f	mm	1200	1450	1700	1681
g	mm	310	310	310	-
h	mm	-	-	-	-
i	mm	-	-	-	-
ErP Energetikai osztálya		B	B	B	C
ErP Vízvételi profil nagyság		L	L	XL	XXL
CIKKSZÁM		007760	007761	007762	006191

V KN

HŐMÉRSÉKLET SZABÁLYOZÁS

Kémény nélküli, fali gázüzemű vízmelegítők

- zománcozott acéltartály
- vastag poliuretánhab szigetelés
- rozsdamentes acél főégő
- piezo elektromos gyújtás
- nincs szükség égéstermék elvezető rendszer kiépítésére

CE

Fali kémény nélküli

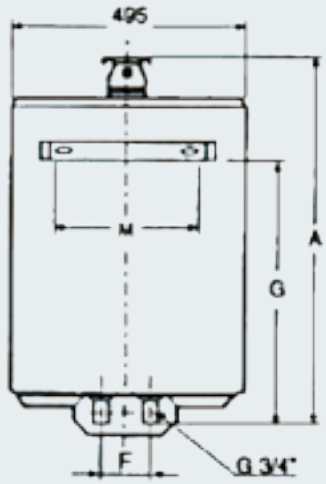

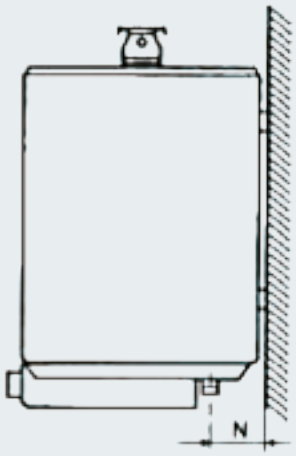

MŰSZAKI ADATOK		V KN 80	V KN 120	V KN 150
Űrtartalom	l	80	120	150
Névleges hőteljesítmény	W	2000	2000	2000
Hasznos hőteljesítmény	W	1740	1740	1740
Felfűtési idő (ΔT=45°C)	h, min	2:31	3:44	4:46
Gázfogyasztás	m³/h	0,213	0,213	0,213
Maximális üzemi nyomás	bar	8	8	8
Tömeg	kg	31	48	53
MÉRETEK				
a	mm	800	1100	1350
b	mm	100	100	100
c	mm	115	115	115
d	mm	495	800	1050
ErP besorolás		B	B	B
Vízvételi profil nagyság		M	L	L
CIKKSZÁM		007433	007435	007436

P KN

HŐMÉRSÉKLET SZABÁLYOZÁS

Kémény nélküli, álló gázüzemű vízmelegítő

- zománcozott acéltartály
- vastag poliuretánhab szigetelés
- rozsdamentes acél főégő
- piezo elektromos gyújtás
- nincs szükség égéstermék elvezető rendszer kiépítésére

CE

Álló kémény nélküli

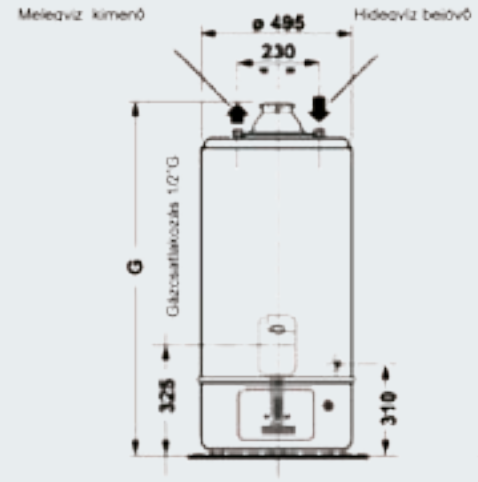

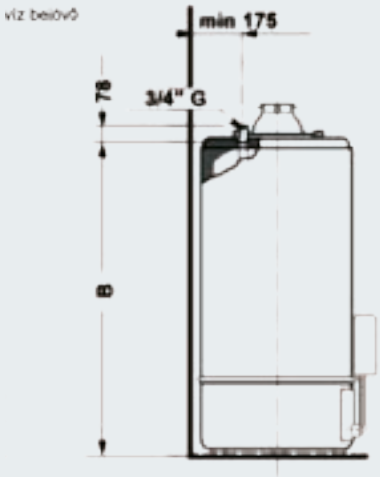

MŰSZAKI ADATOK		P KN 120	P KN 150
Űrtartalom	l	115	155
Névleges hőteljesítmény	W	4300	4700
Hasznos hőteljesítmény	W	3600	4000
Felfűtési idő (ΔT=45°C)	h, min	1,45	2,06
Első órai vízadó képesség 40°C-os víz esetén	l	383	490
Gázfogyasztás	m³/h	0,455	0,497
Maximális üzemi nyomás	bar	8	8
Tömeg	kg	44	54
MÉRETEK			
a	mm	1040	1170
b	mm	1290	1420
ErP Energetikai osztálya		B	B
ErP Vízvételi profil nagyság		L	L
CIKKSZÁM		3500038	3500039

TARTOZÉKOK

V FB ÉS P FB KÉSZÜLÉKEKHEZ

	CIKKSZÁM
VÍZSZINTES ALAPSZETT Ø 60/100 mm-es, alu/pps vízszintes alapszett V FB és P FB gázbojlerhez Tartalma: indítókönyök, cső, madárrács, EPDM takarógyűrű, tömítések, csavarok, rögzítőbilincs	704760

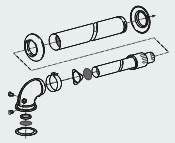

A V FB, ILLETVE P FB GÁZÜZEMŰ VÍZMELEGÍTŐK ÉGÉSTERMÉK-ELVEZETÉSI MÓDJA

C TÍPUS — ÉGÉSILEVEGŐ-FELVÉTEL KÜLTÉRBŐL

C11 A vízszintes elhelyezésű elvezető-rendszer friss levegőt vezet az égőhöz, és egyidejűleg elvezetik az égésterméket olyan nyílásokon keresztül, amelyek koncentrikusak, vagy elegendően közel vannak egymáshoz, hogy azonos szélhatás alatt legyenek.

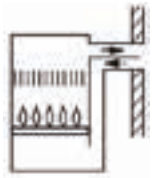

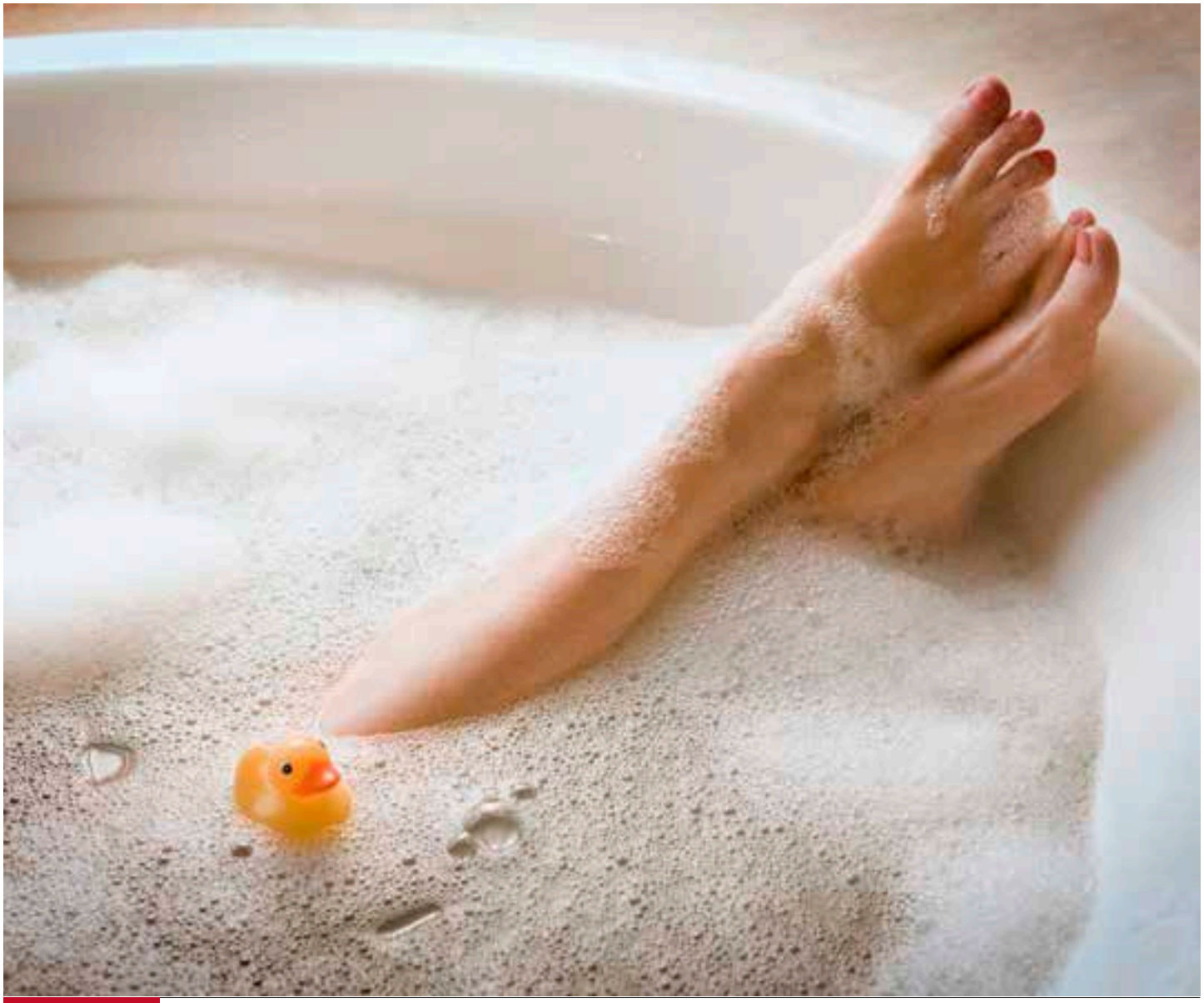

C6 NYILATKOZAT

ARISTON
THERMO GROUP

NYILATKOZAT

Az Ariston Thermo Hungária Kft (1135 Budapest, Hun utca 2.), mint az Ariston Thermo Group hivatalos magyarországi képviselete ezúttal nyilatkozik arról, hogy mind a zárt égésterű készülékeik, mind a kondenzációs készülékeik rendelkeznek C6-os minősítéssel.

Zárt égésterű készülékek típusai: BS II 24 FF, Egis Plus 24 FF, Clas Evo 24/28 FF, Clas Evo System 24/28/32 FF, Clas B 24/30 FF
CE-tanúsítványuk száma: 1312BR4793
Engedélyezett elvezetési típusok: B22, B32, C12, C22, C32, C42, C52, C62, C82

Háztartási kondenzációs készülék típusai: Clas Premium Evo 24, Clas Premium Evo System 24, Genus Premium Evo 24/30/35, Genus Premium Evo System 12/18/24/30/35, Clas B Premium 24/35, Genus Premium FS Evo 25/35, Genus Premium Solar FS Evo 25/35
CE-tanúsítványuk száma: 0085CL0440, 0085BR0347, 0085CN0341
Engedélyezett elvezetési típusok: B23, B33, C13, C23, C33, C43, C53, C63, C83, C93

Ipari kondenzációs készülék típusai: Genus Premium HP Evo 45/65/85/100/115/150
CE-tanúsítványuk száma: 0063BT3414
Engedélyezett elvezetési típusok: B23(p), B33(p), C13, C33, C43, C53, C63, C83

Helyiség: Budapest. Dátum: 2014. június 2.

Ariston Thermo Hungária Kft.
Buczkó Tihamér

ARISTON

SZERVIZ

ELSŐ OSZTÁLYÚ SZOLGÁLTATÁS

Az Ariston Thermo szolgáltatói modellje azt a célt szolgálja, hogy vállalatunk **hatékonyan és professzionálisan** lássa el minden ügyfelét.
Az Ariston Márkaszervizek kiterjedt hálózata a világ minden táját átfogja. A vállalat munkatársai folyamatos és naprakész képzésen mennek át, hogy a teljes termékskálán a legmagasabb szintű szakértelmet és technikai felkészültséget nyújthassák. Az Ariston Thermo ezáltal minden ügyfelének gyors, hozzáértő és **magasan képzett Szervizt biztosít,** amely minden ügyfél speciális igényeit kielégíti.

Tekintse meg a **www.ariston.com/hu** internetes oldalt, vagy hívja az 1 / 788 3747 számot, hogy az Önhöz legközelebb eső, hivatalos szervizközpontot megtalálja!

EREDETI ARISTON THERMO ALKATRÉSZEK

Az eredeti ARISTON THERMO alkatrészeket úgy terveztük és teszteltük, hogy Ön a legjobb minőségű és a lehető legmegbízhatóbb Ariston terméket vásárolhassa meg. Kizárólag eredeti összetevők használatával érhető el a rendszer legjobb szabványos konfigurációja, amely a jogi és garanciális követelményeknek megfelel.

Ahhoz, hogy az Ön Ariston berendezése hatékonyan és biztonságosan üzemeljen, azt javasoljuk, hogy a készüléket évenkénti rendszerességgel vizsgáltassa meg a szakszervizzel, és mindig új, eredeti Ariston Thermo alkatrészeket, valamint az Ariston által a rendszertisztításhoz ajánlott termékeket alkalmazzon. Csak eredeti alkatrészek biztosítják azt a kiemelkedő biztonsági szintet, amelyért az Ariston Thermo tervezői kezeskednek.

www.ariston.com

ORSZÁGOS SZERVIZHÁLÓZAT

Budapest

ÁSZ-LÁNG KFT.	1214	Budapest	Kossuth L. u. 170.	30/954 1603	1/420 7141
DANILUDISZ NIKOSZ	1173	Budapest	507. út 17.	30/961 2708	1/258 1070
PESTI-GÁZ SZERVIZ KFT.	1119	Budapest	Etele út 26	30/992 2171	1/229 1887
Rábai József	1141	Budapest	Kalauz u. 43.	30/201 8188	1/221 2147
TIROTHERM Kft.	1147	Budapest	Gervay u. 100/B.	30/934 5420	1/363 3150
Buda-Therm Bt.	1111	Budapest	Karinthy F. 24	20/946 2995	1/365 0224
Detto- Service Bt.	1081	Budapest	Kun utca 7.	1/333 8175	30/9415 943
Építő Szerelő Szerviz Kft.	1202	Budapest	Rimaszombat u. 13.	30/977 5738	
K-láng Kft.	1164	Budapest	Formás u. 58	1/405 0176	30/944 2180
Gázpressz Kft.	1094	Budapest	Vaskapu u. 22.	30/977 5380	
Szabó Família Kft. (elektromos)	1089	Budapest	Baross u. 127.	20/520 3904	1/333 0302
H&H 2023 Kft.	1142	Budapest	Dorozsmai u. 78.	1/422 0214 1/422 0215	20/972 6061

Baranya megye

Gázbarlang	7700	Mohács	Szabadság u. 42.	30/4765-677	69/322 656
Kör-Gáz Kft.	7635	Pécs	Makár-tető dűlő 12.	30/302 5282	
MUCK FERENC	7759	Lánycsók	Kossuth L. U.75.	30/9897-712	69/364 038
P.Gáz-P Bt.	7631	Pécs	Felső u. 26.	30/9594-409	72/440 182
Kiss Nándor	7150	Bonyhád	Székely Mózes u. 19/A.	30/474 4631	74/453 080
Detto-Service Bt.	7632	Pécs	Móra F. u. 8.	30/6206-450	
Kovács János	7900	Szigetvár	Ady Endre u.5	30/2267495	73/311 745
Klíma Tenkes Német József (elektromos)	7800	Siklós	Petőfi u. 26.	20/9418769	72/495 262
Farkas Termo Ker. Kft.	7827	Beremend	Jókai u. 14/c	30/2263662	30/901 1062
Farkas Termo Ker. Kft.	7800	Siklós	Felszabadulás u. 43.	72/351-226	30/901 1062

Bács-Kiskun megye

Frigo-Matic Kft. (elektromos)	6000	Kecskemét	Széchenyi sétány 5.	30/9551 702	76/475 399
Petro-Gáz 2000 Bt.	6060	Tiszakécske	Béke u. 27.	20/2218 311	
HIRÖSGÁZ 2000 Kft.	6000	Kecskemét	Kós Károly u. 10. sz.	76/484 950	30/943 4765
F és Gy Bt.	6120	Kiskunmajsa	Petőfi Sándor u. 6/a.	20/573 0787	
HORTOBÁGYI JÁNOS	6237	Kecel	Vasút u. 50/4	20/921 2353	78/420 192
NAGY ISTVÁN	6000	Kecskemét	Vízöntő u. 27.	30/927 3072	76/494 857
NÉMETH ANDRÁS	6000	Kecskemét	Tópart u. 8/B	30/955 9374	76/493 917
WÉBER HENRIK	6326	Harta	Béke köz 3.	30/938 9285	78/407 404
Bogács Viktor	6500	Baja	Sarló utca 2.	20/436 2090	79/323 196
Gas-Star Bt.	6421	Kisszállás	Marx u. 14.	30/903 2457	77/457 099
Komvill Szerviz (elektromos)	7300	Komló	Rozmaring u. 9.	72/481 236	
Deák József	6100	Kiskunfélegyháza	Almafa u. 5.	30/927 3158	
Szlavikovics István	6500	Baja	Korsós u. 35.	30/304 4995	
Dunai György	6237	Kecel	Nyár u. 14.	20/924 8398	

Békés megye

Káli Lajos	5600	Békéscsaba	Kapor u. 3.	30/928 5511	66/447 217
Békés Megyei Energetikai Szolg. Kft.	5600	Békéscsaba	Derkovits sor 2.	70/364 0846	66/326 444
Gas-Jet Deme Mihály	5540	Szarvas	Széchenyi u.18/2	30/943 9522	
Vízszerviz Farkas Sándor	5700	Gyula	Tompa u. 33.	20/242 6868	66/642 725
Opttherm Kft.	5600	Békéscsaba	Berényi út 99.	66/430 302	66/441 146
Bús György	5900	Orosháza	Kárpát u. 6.	68/414 001	20/485 2139
Szirbik István	5900	Orosháza	Ősz u. 3.	30/9951292	

Borsod-Abaúj-Zemplén megye

BESENYŐI SZERVIZ KFT.	3711	Szirmabesenyő	Dózsa Gy. u. 4.	30/943 5168	46/317 273
ILLÉS Tüzeléstechnikai BT.	3524	Miskolc	Jósika M. út 18.	20/927 4565	46/363 866
NAGY ZOLTÁN	3963	Karcsa	Ady E. u. 4.	20/452 8463	47/342 092
Solar Heater Kft.	3600	Ózd	Vasköz u. 1.	48/472 281	20/804 7385
GASzi Bt.	3553	Kistokaj	Sajópetri út 7.	20/939 2666	
Kecskeméti és Társai Bt.	3731	Múcsony	Népkert utca 13.	20/588 1004	48/403 197
Gázdoktor Bt.	3508	Miskolc	Szirmai u. 3/a.	30/958 4771	
Novák József	3950	Sárospatak	Szeles u 26	30/911 9543	47/313 673
Novák Norbert	3950	Sárospatak	Szeles u 27	20/590 7611	47/313 674
Kárpi Tibor	3752	Szendrő	Nagyállomás u. 35.		20/947 4906
Lutherm Bt.	3860	Encs	Petőfi út 17	46/587 484	
Hőszivattyú Szerviz Kft. (Hőszivattyú)	3533	Miskolc	Fürdő u. 15.	70/312 7950	

Csongrád Megye

Erdgáz '92 Kft.	6722	Szeged	Öthalom utca 53-54/a	62/401 150	30/953 3852
Fűtőkör plusz Kft.	6724	Szeged	Csaplár Benedek u. 4/2	20/938 6426	62/445 125
GÁZKÉSZÜLÉK SZERVIZ 97 BT.	6723	Szeged	Etelka sor 12	20/920 3574	62/490 695
Hőlépcső Kft.	6724	Szeged	D. Boross J. u. 7.	20/938 6426	62/424 455
Elektro-szám Bt. (Kasza János)	6800	Hódmezővásárhely	Hóvirág u. 2.	30/978 8304	62/249 955
Dávid Ferenc	6600	Szentes	Szegfű u. 5.	30/317 9633	
Detto-Service Bt.	6725	Szeged	Csongrádi sugárút 20.	30/620 6511	
Kondenz 2007 Nagy Sándor	6800	Hódmezővásárhely	Búvár u. 21.	70/507 8371	62/221 385
Jacksson Bt.	6900	Makó	Dobó u. 5.	62/638 698	30/463 3978
Szurovecz Gyula	6900	Makó	Arany János u. 52.	30/433 9405	

Dékmár György	6640	Csongrád	Tulipán u. 6.	30/275 7884	70/622 2755
Dékmár György	6647	Csanytelek	Járandó út 9.	30/275 7884	70/622 2755
Munkácsi Mihály (elektromos)	6726	Szeged	Tanács u. 9.	30/465 9477	
Kazi Zsolt	6786	Ruzsa	József A. u. 27.	30/654 4130	

Komárom-Esztergom Megye

KÉK LÁNG BT.	2803	Tatabánya	Kossuthkertalja u. 72.	30/237 6767	34/337 767
Király Elektro Kft.	2840	Oroszlány	Fürst S. u. 24.	34/365 127	20/974 6155
Pethes Antal	2900	Komárom	Csillag ltp. 12.	34/342 145	30/902 2373
Táglieber Frigyes	2534	Tát	Bécsi út 43.	30/299 8750	33/468 240
Piller Bt.	2890	Tata	Szőgyéni u. 14.	70/337 1927	34/384 940
Ulviczki Mihály	2536	Nyergesújfalu	Tompa M. u. 20.	30/280 7377	

Fejér Megye

Nagy Durranás Gázszerviz Kft.	8142	Úrhida	Orgona utca 8	20/913 8864	
Metalkontakt- Gázszerviz Kft.	8000	Székesfehérvár	Csíkvári út 14.	22/309 217	20/433 0233
Gázszerviz Központ Kft.	8000	Székesfehérvár	Lugosi u. 18.	30/520 4830	22/313 800
MISKOLCZI JÁNOS	2060	BICSKE	Hársfa u.19.	30/959 2583	22/261 563
2R ÉPGÉP	8000	Székesfehérvár	Lehel u. 17.	30/947 1522	22/321 306
SOMAGÁZ KFT.	2473	VÁL	Petőfi u. 13.	30/944 9266	22/353 468
Kádár Vagyonvédelmi Kft. (elektromos)	8142	Úrhida	Újszőlők u. 40.	22/362 689	20/988 0175
Kovács Tamás	8000	Székesfehérvár	Erzsébet u. 24.	20/967 7728	
SP Gázszervíz Kft.	8000	Székesfehérvár	Prohárszka út 29.	22/305 039	20/228 9796
Zólyomi Termotechnika Kft.	2060	Bicske	Barsi József u. 36.	20/977 1940	
Dreska Mihály	8060	Mór	Vágóhíd u. 36/a.	30/600 8639	22/407 567
Libor Károly	2459	Rácalmás	Május 1. u. 5/1.	30/339 4019	
Kalorkomfort Kft.	8000	Székesfehérvár	Hadiárva u. 8.	22/589 003	
Kassai Norbert	7000	Sárbogárd	József A. u. 13.	30/440 5790	

Győr-Moson-Sopron

Gyurátz Kft.	9400	Sopron	Lehár F. u. 57.	99/523 085	70/339 9690
Kovács Mihály	9200	Mosonmagyaróvár	Tőzike u. 13.	30/209 7805	96/204 199
RÁBTHERM KFT.	9024	Győr	Pápai u. 21.	30/986 6120	96/438 875
Horváth Attila	9145	Bágyogszovát	Rába utca 46.	96/273 344	30/969 9123
Külgáz Bt.	9024	Győr	Kálvária utca 25.	96/416 904	30/946 0876
Pro Energy KFt.	9023	Győr	Lehel u. 23.	30/939 2392	
Iváncsics András	9443	Petőháza	Kossuth u. 6.	20/366 2203	
Varga Csaba	9200	Mosonmagyaróvár	Bányász u. 32.	30/258 3443	
Major Kft.	9351	Babót	Dózsa Gy. u. 36.	96/251 125	20/944 6477

Hajdú-Bihar megye

Gázuniverzál Kft.	4080	Hajdúnánás	Hunyadi u. 79.	20/9781 284	52/351 469
HODOS GÁZKÉSZÜLÉK SZERVIZ	4100	Berettyóújfalu	Kert u. 33.	30/415 2560	54/403 510
I-Gáz Kft.	4031	Debrecen	Sinai M. u. 15.	20/474 4373	52/456 327
VARGATHERM Kft.	4220	Hajdúböszörmény	Bánság tér 43.	52/561 174	30/239 7858
KALÓRIA 97 BT.	4030	Debrecen	Szentes u.14.	30/279 4557	52/439 753
NINOSZER - Kovács Béla	4030	Debrecen	Monostorpályi u.9/b.	30/983 8301	52/483 125
Épgáz Kft.	4220	Hajdúböszörmény	Tessedik S. u. 1/a.	52/229 203	
Darányi-Gáz Bt.	4200	Hajdúszoboszló	Major u. 27.	30/213 7781	

Heves megye

Németh Ferenc	3000	Hatvan	Kertész u. 26.	30/335 2408	37/340 134
Füzes Gáz Kft.	3390	Füzesabony	Szentkorona u. 29/a.	20-92-87-900	
PROMTHERM AGRIA KFT.	3300	Eger	Mátyás kir. út 130.	20/962 3807	36/512 200
Kozik István (elektromos)	3390	Füzesabony	Rákóczi u. 8.	30/943 7435	36/341 228
Domoszlai Zoltán	3200	Gyöngyös	Virág u. 20.	30/239 5116	
Energia-Plusz Kft.	3395	Eger	Szederkényi N. u. 57.	20/414 9990	
Hacsi-Team Bt.	3263	Domoszló	Petőfi S. út 164.	30/410 2756	

Jász-Nagykun-Szolnok Megye

Trans-Gáz Bt.	5000	Szolnok	Pipacs tér 5.	56/370 356	30/904 9271
Gázgyújtó Kft.	5000	Szolnok	Rákóczi u. 20.	56/420 096	56/513 439
Sulyák Tibor	5440	Kunszentmárton	Fráter György u. 8.	56/461 277	30/953 8903
Gere István	5300	Karcag	Ágota u. 20.	59/311 197	30/995 0126
Borsi Tibor és Társa Kft.	5400	Mezőtúr	Táncsics M. u. 78.	70/323 1375	

Nógrád megye

MÓCSÁNY BOLDIZSÁR	3170	Szécsény	Szántó K. J. u. 36.	30/978 1622	32/370 336
Schuchmann Ferenc	2660	Balassagyarmat	Madách u. 4.	35/313 598	20/957 4546
Stadler Gyula	3100	Salgótarján	Zalka Máté 4/b		20/248 9411

Pest megye

K-Láng Kft.	2141	Csömör	Formás u. 58	30/405 0176	30/944 2180
Muladi István	2330	Dunaharaszti	Gyöngyvirág u. 5.	30/201 8185	
DATA GÁZ	2132	Felsőgöd	Lévay u. 15.	70/311 8900	
Dr. Gáz Szolgáltató Bt.	2360	Gyál	Viola u. 7.	30/934 1398	
Győri Tüzeléstechnikai Kft.	5000	Abony	Türr István u. 12.	30/943 5857	53/360 821
HIRT JENŐ	2600	Vác	Duna u. 5.	30/942 9904	27/311 315
KOMFORT KKT.	2700	Cegléd	Avar u. 1/a	20/980 5702	53/312 690
SIPOS SÁNDOR	2022	Tahitótfalu	Pacsirta u. 9/a	30/941 3468	
TAPASZTI KÁLMÁN	2092	Budakeszi	Pátyi út 19.	30/905 3670	23/454 345
Sziget-Gáz Kft.	2310	Szigetszentmiklós	Szentmiklósi út 1/a	30/990 4265	
VAS TIBOR	2051	Biatorbágy	Deák F. u. 2.	30/987 2464	
Detto-Service Bt.	2111	Szada	Széchenyi u. 9.	28/404 614	30/941 5943
Alfaklán Kft.	2089	Telki	Fő u. 37/a	20/981 0836	26/372 220
Laczkó Tibor	2241	Sülysáp	Dózsa György u. 145.	30/944 0624	29/436 493

H&H 2023 Kft.	2151	Fót	Kossuth L. u. 28.	27/358 297	20/972 6762
Fó-ka Plussz Bt.	2340	Kiskunlacháza	Dózsa Gy. út 108.	24/385 988	20/953 6920
Cél-Gépészet Kft.	2700	Cegléd	Malom. u. 8.	70/310 4782	
Future Gas Technik Kft.	2000	Szentendre	Pásztor u. 66.	20/944 7683	
General-Therm Kft.	2030	Érd	Kelemen u. 9.	20/501 6037	
Derra-Láng	2000	Szentendre	Károly u. 18.	20/468 8172	
Tanagra Trade Kft.	2030	Érd	Riminyáki út 60.	23/368 891	70/504 9768
Meisterhand Service Kft.	2337	Délegyháza	Fecske u. 11/b	20/941 3040	
P-airking Bt.	2220	Vecsés	Magyar u. 31.	20/983 5035	
Becsó János	2600	Vác	Luxembrug u. 18.	30/961 5547	
Heba-Therm Kft.	2021	Tahitótfalu	Toldi Miklós u. 2.	30/984 4672	
Valer-Mobil Bt.	2045	Törökbálint	Széchenyi tér 8/f	30/590 5688	

Somogy Megye

Nacsa Jenő	7261	Taszár	Petőfi S. u.4	82/428 305	20/962 2144
Nacsa Jenő	7400	Kaposvár	Baross u. 37.	82/428 305	20/962 2144
KÖGÁZ SOMSZER KFT.	8600	Siófok	Fő u. 21. / Pf.159	30/520 9454	84/310 453
LŐCZI ZOLTÁN	7500	Nagyatád	Jókai u. 3/b	30/956 4769	82/453 189
MESZLÉNYI GÁZ-ÉS FŰTÉSTECHNIKA KFT.	8623	Balatonföldvár	Mikes u. 2. PF. 17.	84/540 067	84/341 656
Pintér József	7400	Kaposvár	Bláthy O. u. 16.	30/929 4708	82/510 970
Törőcsik és Társai Gáz Bt.	8623	Balatonföldvár	Budapesti út 72.	30/400 9930	84/341 591
Kapos Cirko Bt.	7400	Kaposvár	Nagyszeben u. 3.	30/336 2632	f.: 82/410 705
Gázláng 2006 Kft.	8695	Buzsák	Dózsa Gy. u. 67.	20/949 4026	85/362 842
Termo-Diagnosztika Kft.	8600	Siófok	Lidó u. 7/a	30/936 4966	
Dienes Zoltán	8600	Siófok	Galerius u. 13.	30/400 5949	

Szabolcs-Szatmár-Bereg Megye

FARKAS MIKLÓS	4400	Nyíregyháza	Legyező út 21.	20/943 6488	
CZ THERM KFT. (Ferenczi János)	4300	Nyírbátor	Encsencsi út 53.	30/466 4845	42/282 147
PÉTERVÁRI ÉS TÁRSAI BT.	4400	Nyíregyháza	Korház út 17.	30/943 0145	42/453 512
Sántha Sándor	4400	Nyíregyháza	Krúdy Gy. út 34/b		20/965 2644
Varjas László	4400	Nyíregyháza	Korányi Frigyes u. 81.	42/443 483	20/958 1323
BANU-SZER KFT.	4400	Nyíregyháza	Vasgyár u.14.	20/921 9138	42/413 121
HIREX Gázkészülék Szerviz KFT.	4400	Nyíregyháza	Ady E. u. 11.	30/955 3416	42/462 518
Kálló-gáz Bt.	4320	Nagykálló	Budai Nagy Antal út 9.	30/688 2002	20/958 1307
Virágh Tamás	4900	Fehérgyarmat	Eötvös u. 1.	30/972 4844	
Gázcontroll Kft.	4700	Mátészalka	Zöldfa u. 2-4.	44/500 330	44/500 331

Tolna Megye

KOVÁCS JÓZSEF	7100	Paks	József A. u. 8.	30/946 8167	75/314 038
Detto-Service Bt.	7370	Sásd	Ady E. u. 19.	30/689 3990	
Tóth István	7020	Dunaföldvár	Major köz 4.	30/934 0708	75/343 336
VARGA LAJOS	7150	Bonyhád	Engels u. 28.	20/921 8763	74/453 783
Helker-Vill Bt. (elektromos)	7090	Tamási	Szabadság u. 69.	74/473 013	
Detto-Service Bt.	7143	Őcsény	Ifjúság út 13.	30/332 7515	
Honfi-Duo Ker. és Sz. Bt. (elektromos)	7100	Szekszárd	Fagyöngy út 34.	30/969 8753	74/418 418
Kiss Nándor	7150	Bonyhád	Székely M. 19/a	30/902 6748	
Csernik Zoltán	7200	Dombóvár	Molnár Gy. u. 25.	74/466 987	70/542 6061

Vas Megye

Király Károly	9700	Szombathely	Bezerédi u. 13.	30/901 5983	94/334 711
Nagy Balázs	9542	Boba	Új Élet u. 55.	30/287 8452	95/439 096
SZAKÁCS ISTVÁN	9700	Szombathely	Budai N. A. u. 7.	30/247 7767	94/312 359
Mátrai László	9900	Körmend	Béke u. 18.	30/994 9346	
Lukács Zoltán	9700	Szombathely	Váci M. u. 42.	30/552 7427	

Veszprém Megye

ENTA-THERM KFT.	8200	Veszprém	Kőhíd u. 1.	30/946 1360	88/421 672
Gázforg 98 Bt.	8100	Várpalota	Május 1 u. 19.		30/902 6228
K-GÁZ KFT.	8200	Veszprém	Mártírok útja 8.	30/959 9902	88/423 677
K-GÁZ KFT.		Balatonfüred		30/959 9904	
Molnár Zoltán	8500	Pápa	Apród u. 6.	20/973 0647	89/311 717
TÓTH LAJOS	8553	Lovászpatona	Kossuth L. u. 66.	30/946 2457	89/345 090
Műszerész 2003 Kft. (elektromos)	8200	Veszprém	Budapest u. 69.	88/568 630	30/520 1203
Szántay Tüzeléstechnika	8200	Veszprém	Csillag u. 14/c	30/956 3735	88/402 125
Gázépszer Kft.	8100	Várpalota	Készenléti ltp. 3.	88/788 873	
Hanczvikkel Csaba	8300	Tapolca	Kandó K. u. 2/a	20/967 0669	
Kiss Sándor	8474	Csabrendek	Szőlőskert u. 15.	30/232 6795	

Zala Megye

ZALAGÁZ Kft.	8800	Nagykanizsa	Huszti tér 5.	93/312 121	30/902 5520
Hőcentrum	8800	Nagykanizsa	Dózsa Gy. u. 119/c	30/927 4175	30/218 4848
GÁZSZERVIZ 94 SZOLG. KFT.	8900	Zalaegerszeg	Jákum F. u. 8.	80/204 847	30/351 4919
KÖGÁZ ZALA JAVSZER KFT.	8900	Zalaegerszeg	Jákum F. u. 8.	80/204 847	30/237 2010
KÖGÁZ ZALA JAVSZER KFT.		Nagykanizsa		80/204 847	30/237 2010
KÖGÁZ ZALA JAVSZER KFT.		Borsfa		80/204 847	30/237 2010
KÖGÁZ ZALA JAVSZER KFT.		Lenti		80/204 847	30/237 2010
KÖGÁZ ZALA JAVSZER KFT.		Letenye		80/204 847	30/237 2010
KÖGÁZ ZALA JAVSZER KFT.		Keszthely		80/204 847	30/237 2010
KÖGÁZ ZALA JAVSZER KFT.		Zalakaros		80/204 847	30/237 2010
KÖGÁZ ZALA JAVSZER KFT.		Zalaszentgrót		80/204 847	30/237 2010
Kerka-Zala Javszer Kft.	8960	Lenti	Zrínyi u. 6.	30/699 3828	
Gázkészülék 96 Kft.	8360	Keszthely	Kossuth u. 21/a	20/935 3679	83/312 616
Rá-Therm 96 Kft.	8360	Keszthely	Kócsag u. 4.	30/830 6042	
RST-Kanizsa Kft.	8800	Nagykanizsa	Városkapu krt. 2/c	30/520 0496	
Neotherm Kft.	8800	Nagykanizsa	Irtás u. 7.	30/314 4484	

ARISTON THERMO HUNGÁRIA KFT.

1135 Budapest, Hun utca 2.
Tel.: 06 1 237 1110
Fax: 06 1 237 1111

www.ariston.com